DOORHAN®

8 (495) 744-78-89

ОКОННО-ДВЕРНАЯ СИСТЕМА С ТЕРМОРАЗРЫВОМ DH-DW64

2016
МАЙ

КРАСОТА · НАДЕЖНОСТЬ · БЕЗОПАСНОСТЬ

Содержание

1. Описание системы 3
2. Характеристики профилей 5
3. Профили системы 10
4. Комплектующие 30
5. Сечения конструкций 44
6. Обработка и сборка узлов 95
7. Обработка профилей под фурнитуру 139
8. Расчет типовых конструкций 165

Сертификаты 181

ОПИСАНИЕ СИСТЕМЫ

1

Назначение системы

Оконно-дверная система с терморазрывом AHDW64 предназначена для изготовления оконных и дверных блоков с различным типом открывания, витражных светопрозрачных конструкций с высокими термоизоляционными и звукоизоляционными свойствами.

Комбинированные профили состоят из двух алюминиевых профилей, соединенных между собой с помощью двух термовставок из армированного стекловолокном полиамида. Соединение термовставок с алюминиевыми профилями может производиться как до покраски комбинированного профиля, так и после покраски по отдельности составляющих его алюминиевых профилей. Для повышения термоизолирующих свойств профиля возможна установка вставки из вспененного материала.

Толщина рамных, импостных и дверных профилей составляет 64 мм, оконных створочных профилей — 72,5 мм.

Оконные и дверные блоки имеют три контура уплотнения. Это обеспечивает конструкциям водо- и воздухонепроницаемость, а также повышает их термоизоляционные свойства. Аналогично зонам с глухим заполнением и оконным блокам центральный контур уплотнения дверных блоков также замкнут по периметру. Таким образом, независимо от направления открывания двери, по порогу организовано два надежных термоизолирующих контура уплотнения.

Угловые соединения формируются резкой под углом 45° и собираются методом углового обжима или с помощью штифтов. Импостное т-образное соединение выполняется только с использованием штифтов. В состав углового соединения входят угловые сухари, которые вставляются во внутренние камеры алюминиевых профилей, а также выравнивающие уголки. При этом все соединители и выравнивающие уголки устанавливаются с использованием одно- или двухкомпонентного клея, обеспечивающего высокую жесткость и герметичность соединения.

Конструкции имеют систему вентиляции и отвода конденсата, представленную отверстиями, которые закрываются с наружной стороны пластиковыми заглушками. Опорная подкладка под установку заполнения выполнена таким образом, что конденсат из зоны торца стеклопакета отводится без нарушения герметичности центрального контура уплотнения.

Система имеет европаз V1 для установки фурнитуры, что позволяет использовать разнообразную фурнитуру как европейских, так и российских производителей.

Указанные в настоящем издании размеры, инерционные характеристики, периметры профилей являются теоретическими и могут изменяться в зависимости от допусков на размеры профилей.

Разработчик системы оставляет за собой право внесения изменений, связанных с улучшением и дальнейшим развитием системы. Все материалы в данном издании принадлежат разработчику системы. Запрещается несанкционированное тиражирование.

Используемые материалы

Алюминиевые профили:

Алюминиевые профили изготовлены методом горячего прессования из сплавов 6060 и 6063 в соответствии с ГОСТ 22233-2001.

Уплотнители:

Термовставки изготавливаются из полиамида 6.6 с 25 % стекловолокна в соответствии с ГОСТ 31014-2002. Этот материал имеет низкую теплопроводность, гарантирует высокую точность размеров и формы, прочность и устойчивость к старению.

Уплотнительные профили из резины на основе EPDM в соответствии с ГОСТ 30778-2001 используются для уплотнения заполнений, обеспечения притвора в средней части конструкции окна, а также внутреннего притвора в примыкании створки и рамы.

Уплотнители, формирующие второй контур уплотнения, для повышения термоизолирующих свойств системы разработаны в двухкомпонентном варианте исполнения: из монолитного EPDM и вспененного.

Элементы соединения:

Соединения в конструкциях выполняются с применением крепежных элементов, выполненных из коррозионностойкой стали или стали с антикоррозийной защитой.

Покрытие

В качестве защитно-декоративного покрытия алюминиевых профилей применяется порошковое покрытие на основе полиэфирных и полиуретановых смол в соответствии с ГОСТ 9.410-88. Толщина покрытия зависит от марки красителя и лежит в диапазоне 60–120 мкм. Возможна окраска в любой цвет по шкале RAL.

Цвета по шкале RAL

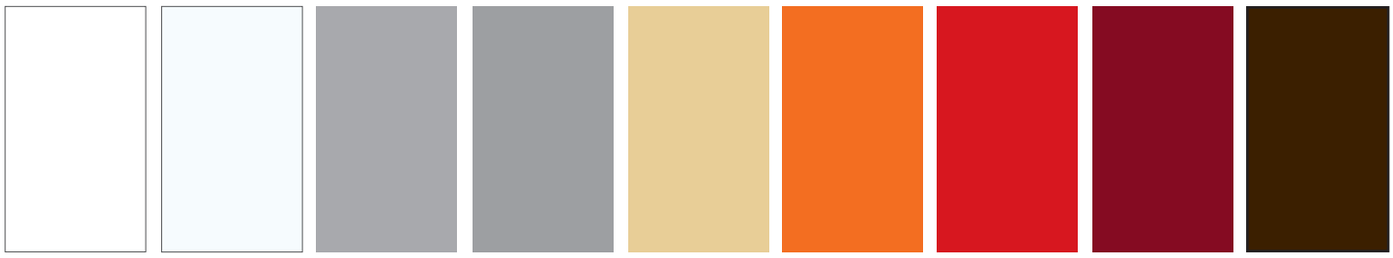

- RAL 9003 белый
- RAL 9016 белый
- RAL 9006 металлик гладкий
- RAL 7004 серый
- RAL 1014 бежевый
- RAL 2004 оранжевый
- RAL 3020 красный
- RAL 3005 бордо
- RAL 8014 коричневый

- RAL 6018 салатовый
- RAL 6005 зеленый
- RAL 7016 антрацит
- RAL 5005 синий
- RAL 8017 коричневый
- RAL 9005 черный

Технические характеристики

Ширина рамных профилей	64 мм
Ширина профилей оконной створки	72,5 мм
Толщина заполнения	16–40 мм
Размер термомоста	22 мм
Количество профилей в системе	46 шт.
Количество уплотнителей в системе	10 шт.

ХАРАКТЕРИСТИКИ ПРОФИЛЕЙ

2

Шифр профиля	Сечение	Масса 1 п. м., кг	Периметр, мм	Площадь сечения, см²	Страница
AHDW64 01/07 Рама малая	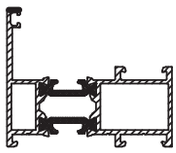	1,239	355	5,35	10
AHDW64 02/08 Рама	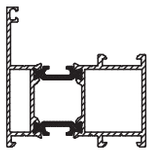	1,419	378	6,01	10
AHDW64 03/09 Рама большая	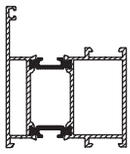	1,704	399	7,06	11
AHDW64 04/10 Рама двери наружного открывания	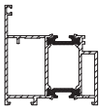	1,61	368	6,72	11
AHDW64 05/11 Рама двери внутреннего открывания	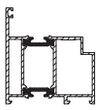	1,603	361	6,69	12
AHDW64 06/12 Цоколь	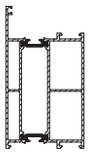	2,658	482	10,59	12
AHDW64 13/17 Створка окна малая	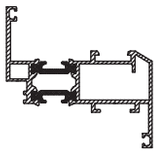	1,402	421	5,95	13
AHDW64 14/18 Створка окна	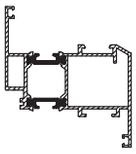	1,584	444	6,62	13
AHDW64 15/19 Створка окна большая	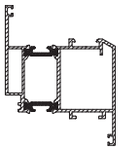	1,83	464	7,53	14
AHDW64 15/10 Створка двери внутреннего открывания	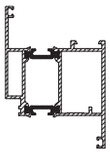	1,687	422	7,00	14

Шифр профиля	Сечение	Масса 1 п. м., кг	Периметр, мм	Площадь сечения, см²	Страница
AHDW64 16/11 Створка двери наружного открывания	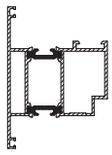	1,716	417	7,11	15
AHDW64 20/07 Импост малый	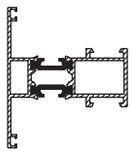	1,352	411	5,77	15
AHDW64 21/08 Импост	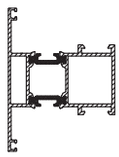	1,532	434	6,43	16
AHDW64 22/09 Импост большой	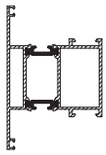	1,816	455	7,48	16
AHDW64 23/07 Короб малый	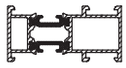	1,127	299	4,94	17
AHDW64 24/08 Короб	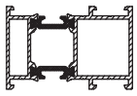	1,306	320	5,60	17
AHDW64 25/09 Короб большой	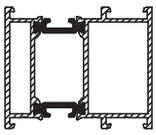	1,619	342	6,65	18
AHDW64 26/28 Профиль угловой 90°	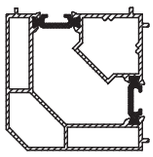	1,841	322	7,57	18
AHDW64 27/27 Профиль произвольного угла	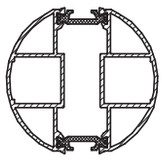	1,516	260	6,38	19
AHDW64 29/31 Порог большой	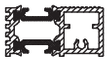	0,999	213	4,46	19

Шифр профиля	Сечение	Масса 1 п. м., кг	Периметр, мм	Площадь сечения, см²	Страница
AHDW64 30/32 Порог малый		0,865	191	3,68	20
AHDW64 33/35 Штульп оконный	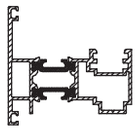	1,400	408	5,84	20
AHDW64 34/36 Штульп дверной	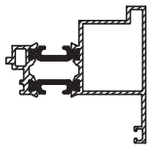	1,173	310	5,00	21
AHDW64 34/37 Адаптер дверной	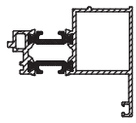	1,132	301	4,85	21
AHDW64 38 Закладная крепления импоста		0,647	137	2,39	22
AHDW64 39 Профиль поворотный малый		0,129	70	0,48	22
AHDW64 40 Профиль поворотный		0,202	105	0,75	22
AHDW64 41 Профиль сухаря-усилителя		0,351	83	1,30	23
AHDW64 42 Профиль тяги		0,135	49	0,50	23
AHDW64 43 Профиль отлива большой		0,189	95	0,70	23

Шифр профиля	Сечение	Масса 1 п. м., кг	Периметр, мм	Площадь сечения, см²	Страница
AHDW64 44 Профиль отлива малый		0,122	62	0,45	24
AHDW64 45 Профиль притвора		0,208	97	0,77	24
AHDW64 46 Профиль вспомога-тельный		0,367	153	1,35	24
AHDW64 47 Профиль закладной угловой (в камеру 7 мм)	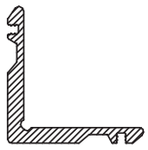	1,718	260	6,34	25
AHDW64 48 Профиль заклад-ной угловой малый (17 мм)	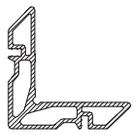	2,621	344	9,67	25
AHDW64 49 Профиль закладной угловой (28 мм)	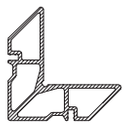	3,113	372	11,49	25
AHDW64 50 Профиль закладной угловой большой (39 мм)	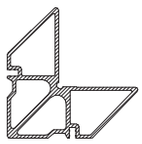	3,656	399	13,49	26
AHDW64 51 Профиль закладной угловой комбиниро-ванный (28/39 мм)	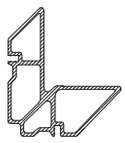	3,208	385	11,84	26
AHDW45 0707 Профиль выравнивающий		0,107	55	0,40	26
AHSH22 0112-II Профиль штапика 12 мм		0,239	147	0,88	27

Шифр профиля	Сечение	Масса 1 п. м., кг	Периметр, мм	Площадь сечения, см²	Страница
AHSH22 0116-II Профиль штапика 16 мм		0,276	170	1,02	27
AHSH22 0120-II Профиль штапика 20 мм		0,275	168	1,01	27
AHSH22 0124-II Профиль штапика 24 мм		0,287	176	1,06	28
AHSH22 0128-II Профиль штапика 28 мм		0,300	184	1,11	28
AHSH22 0132-II Профиль штапика 32 мм		0,313	192	1,16	28
AHSH22 0136-II Профиль штапика 36 мм		0,326	200	1,20	29

ПРОФИЛИ СИСТЕМЫ

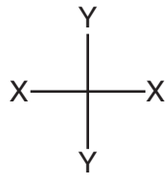

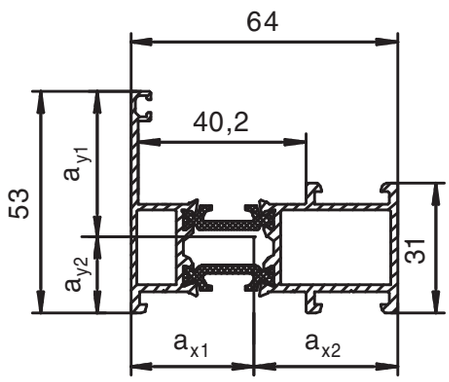

AHDW64 01/07 РАМА МАЛАЯ

масса, кг/п. м.	1,239	площадь сечения, см²	5,35
периметр, мм	355	длина поставки, мм	6200

Инерционные характеристики

J_x, см^4	W_x, см^3	a_{x1}, мм	a_{x2}, мм	J_y, см^4	W_y, см^3	a_{y1}, мм	a_{y2}, мм
16,4	4,7	28,7	35,2	6,5	1,9	34,6	18,4

При применении термовставки из вспененного материала в структуру артикула добавляется «Т».
Пример: AHDW64T 01/071/M

КОД ПРОФИЛЯ		
AHDW64 01/07BP/M — без покрытия	AHDW64 01/076/M — серый	AHDW64 01/0718/M — оранжевый
AHDW64 01/071/M — белый (RAL 9003)	AHDW64 01/077/M — бежевый	AHDW64 01/0719/M — салатовый
AHDW64 01/072/M — коричневый (RAL 8014)	AHDW64 01/079/M — коричневый (RAL 8017)	AHDW64 01/0720/M — антрацит
AHDW64 01/073/M — синий	AHDW64 01/0700/M — металлик гладкий	AHDW64 01/0721/M — белый (RAL 9016)
AHDW64 01/074/M — зеленый	AHDW64 01/0713/M — черный	AHDW64 01/07Z/M — нестандартный
AHDW64 01/075/M — бордо	AHDW64 01/0716/M — красный	

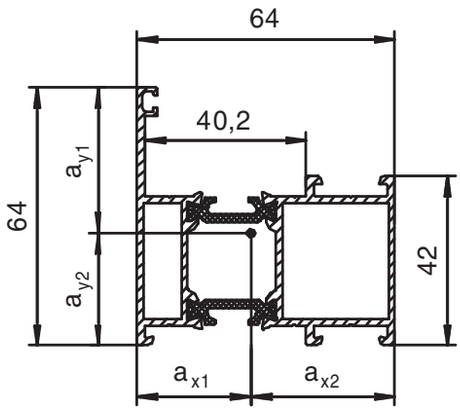

AHDW64 02/08 РАМА

масса, кг/п. м.	1,419	площадь сечения, см²	6,01
периметр, мм	378	длина поставки, мм	6200

Инерционные характеристики

J_x, см^4	W_x, см^3	a_{x1}, мм	a_{x2}, мм	J_y, см^4	W_y, см^3	a_{y1}, мм	a_{y2}, мм
19,2	5,4	28,6	35,4	12,5	3,1	40	24

При применении термовставки из вспененного материала в структуру артикула добавляется «Т».
Пример: AHDW64T 02/081/M

КОД ПРОФИЛЯ		
AHDW64 02/08BP/M — без покрытия	AHDW64 02/086/M — серый	AHDW64 02/0818/M — оранжевый
AHDW64 02/081/M — белый (RAL 9003)	AHDW64 02/087/M — бежевый	AHDW64 02/0819/M — салатовый
AHDW64 02/082/M — коричневый (RAL 8014)	AHDW64 02/089/M — коричневый (RAL 8017)	AHDW64 02/0820/M — антрацит
AHDW64 02/083/M — синий	AHDW64 02/0800/M — металлик гладкий	AHDW64 02/0821/M — белый (RAL 9016)
AHDW64 02/084/M — зеленый	AHDW64 02/0813/M — черный	AHDW64 02/08Z/M — нестандартный
AHDW64 02/085/M — бордо	AHDW64 02/0816/M — красный	

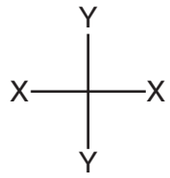

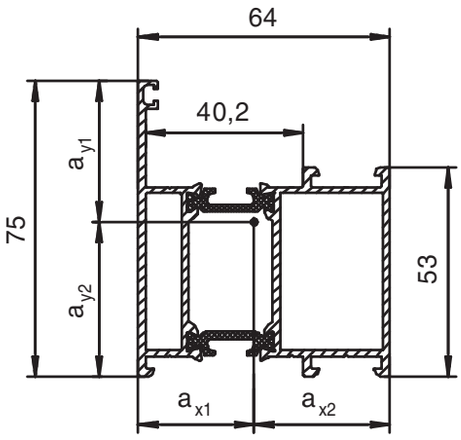

AHDW64 03/09 РАМА БОЛЬШАЯ

масса, кг/п. м.	1,704	площадь сечения, см²	7,06
периметр, мм	399	длина поставки, мм	6200

Инерционные характеристики

J_x, см⁴	W_x, см³	a_{x1}, мм	a_{x2}, мм	J_y, см⁴	W_y, см³	a_{y1}, мм	a_{y2}, мм
23,9	6,73	28,5	35,5	21,8	4,8	45,6	29,4

При применении термовставки из вспененного материала в структуру артикула добавляется «Т».
Пример: AHDW64T 03/091/M

КОД ПРОФИЛЯ		
AHDW64 03/09BP/M — без покрытия	AHDW64 03/096/M — серый	AHDW64 03/0918/M — оранжевый
AHDW64 03/091/M — белый (RAL 9003)	AHDW64 03/097/M — бежевый	AHDW64 03/0919/M — салатовый
AHDW64 03/092/M — коричневый (RAL 8014)	AHDW64 03/099/M — коричневый (RAL 8017)	AHDW64 03/0920/M — антрацит
AHDW64 03/093/M — синий	AHDW64 03/0900/M — металлик гладкий	AHDW64 03/0921/M — белый (RAL 9016)
AHDW64 03/094/M — зеленый	AHDW64 03/0913/M — черный	AHDW64 03/09Z/M — нестандартный
AHDW64 03/095/M — бордо	AHDW64 03/0916/M — красный	

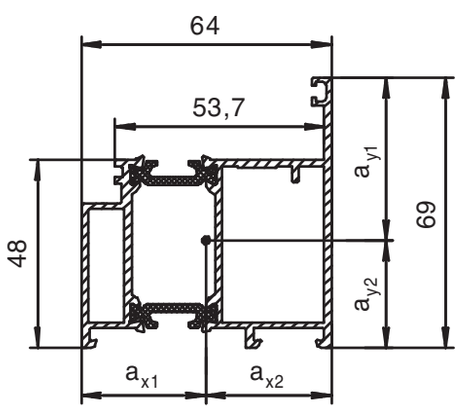

AHDW64 04/10 РАМА ДВЕРИ НАРУЖНОГО ОТКРЫВАНИЯ

масса, кг/п. м.	1,61	площадь сечения, см²	6,72
периметр, мм	368	длина поставки, мм	6200

Инерционные характеристики

J_x, см⁴	W_x, см³	a_{x1}, мм	a_{x2}, мм	J_y, см⁴	W_y, см³	a_{y1}, мм	a_{y2}, мм
21,8	6,5	37,3	30,3	17,8	4,3	41,8	27,4

При применении термовставки из вспененного материала в структуру артикула добавляется «Т».
Пример: AHDW64T 04/101/M

КОД ПРОФИЛЯ		
AHDW64 04/10BP/M — без покрытия	AHDW64 04/106/M — серый	AHDW64 04/1018/M — оранжевый
AHDW64 04/101/M — белый (RAL 9003)	AHDW64 04/107/M — бежевый	AHDW64 04/1019/M — салатовый
AHDW64 04/102/M — коричневый (RAL 8014)	AHDW64 04/109/M — коричневый (RAL 8017)	AHDW64 04/1020/M — антрацит
AHDW64 04/103/M — синий	AHDW64 04/1000/M — металлик гладкий	AHDW64 04/1021/M — белый (RAL 9016)
AHDW64 04/104/M — зеленый	AHDW64 04/1013/M — черный	AHDW64 04/10Z/M — нестандартный
AHDW64 04/105/M — бордо	AHDW64 04/1016/M — красный	

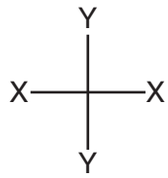

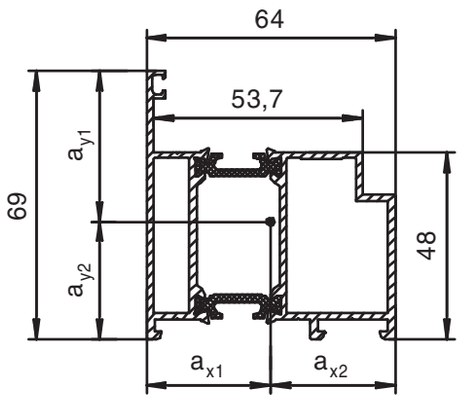

AHDW64 05/11 РАМА ДВЕРИ ВНУТРЕННЕГО ОТКРЫВАНИЯ

масса, кг/п. м.	1,603	площадь сечения, см²	6,69
периметр, мм	361	длина поставки, мм	6200

Инерционные характеристики

J_x, см⁴	W_x, см³	a_{x1}, мм	a_{x2}, мм	J_y, см⁴	W_y, см³	a_{y1}, мм	a_{y2}, мм
21,1	5,8	27,4	36,5	17,8	3,8	41,8	27,2

При применении термовставки из вспененного материала в структуру артикула добавляется «Т».
Пример: AHDW64T 05/111/M

КОД ПРОФИЛЯ		
AHDW64 05/11BP/M — без покрытия	AHDW64 05/116/M — серый	AHDW64 05/1118/M — оранжевый
AHDW64 05/111/M — белый (RAL 9003)	AHDW64 05/117/M — бежевый	AHDW64 05/1119/M — салатовый
AHDW64 05/112/M — коричневый (RAL 8014)	AHDW64 05/119/M — коричневый (RAL 8017)	AHDW64 05/1120/M — антрацит
AHDW64 05/113/M — синий	AHDW64 05/1100/M — металлик гладкий	AHDW64 05/1121/M — белый (RAL 9016)
AHDW64 05/114/M — зеленый	AHDW64 05/1113/M — черный	AHDW64 05/11Z/M — нестандартный
AHDW64 05/115/M — бордо	AHDW64 05/1116/M — красный	

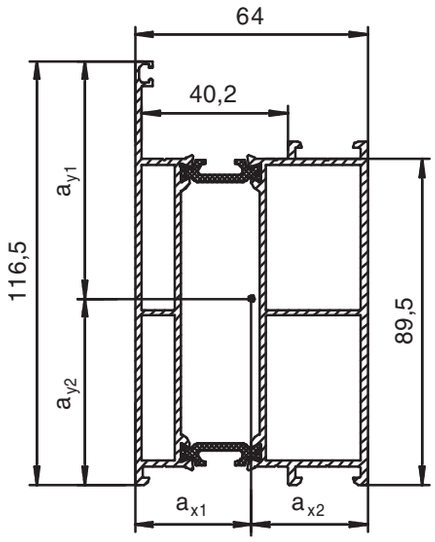

AHDW64 06/12 ЦОКОЛЬ

масса, кг/п. м.	2,658	площадь сечения, см²	10,59
периметр, мм	482	длина поставки, мм	6200

Инерционные характеристики

J_x, см⁴	W_x, см³	a_{x1}, мм	a_{x2}, мм	J_y, см⁴	W_y, см³	a_{y1}, мм	a_{y2}, мм
23,9	6,73	28,5	35,5	21,8	4,8	45,6	29,4

При применении термовставки из вспененного материала в структуру артикула добавляется «Т».
Пример: AHDW64T 06/121/M

КОД ПРОФИЛЯ		
AHDW64 06/12BP/M — без покрытия	AHDW64 06/126/M — серый	AHDW64 06/1218/M — оранжевый
AHDW64 06/121/M — белый (RAL 9003)	AHDW64 06/127/M — бежевый	AHDW64 06/1219/M — салатовый
AHDW64 06/122/M — коричневый (RAL 8014)	AHDW64 06/129/M — коричневый (RAL 8017)	AHDW64 06/1220/M — антрацит
AHDW64 06/123/M — синий	AHDW64 06/1200/M — металлик гладкий	AHDW64 06/1221/M — белый (RAL 9016)
AHDW64 06/124/M — зеленый	AHDW64 06/1213/M — черный	AHDW64 06/12Z/M — нестандартный
AHDW64 06/125/M — бордо	AHDW64 06/1216/M — красный	

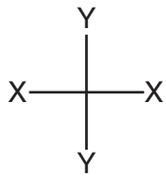

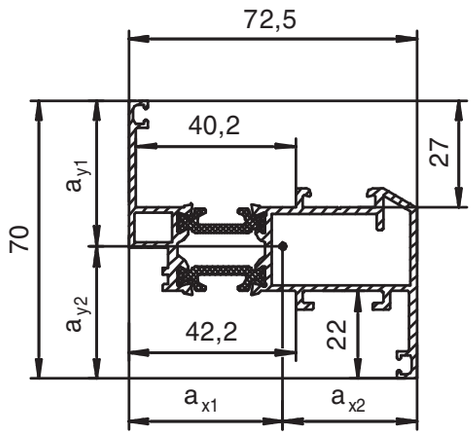

AHDW64 13/17 СТВОРКА ОКНА МАЛАЯ

масса, кг/п. м.	1,402	площадь сечения, см²	5,95
периметр, мм	421	длина поставки, мм	6200

Инерционные характеристики

J_x, см⁴	W_x, см³	a_{x1}, мм	a_{x2}, мм	J_y, см⁴	W_y, см³	a_{y1}, мм	a_{y2}, мм
23,5	6,3	37,4	35,1	9,2	2,5	36,2	33,8

При применении термовставки из вспененного материала в структуру артикула добавляется «Т».
Пример: AHDW64T 13/171/M

КОД ПРОФИЛЯ		
AHDW64 13/17BP/M — без покрытия	AHDW64 13/176/M — серый	AHDW64 13/1718/M — оранжевый
AHDW64 13/171/M — белый (RAL 9003)	AHDW64 13/177/M — бежевый	AHDW64 13/1719/M — салатовый
AHDW64 13/172/M — коричневый (RAL 8014)	AHDW64 13/179/M — коричневый (RAL 8017)	AHDW64 13/1720/M — антрацит
AHDW64 13/173/M — синий	AHDW64 13/1700/M — металлик гладкий	AHDW64 13/1721/M — белый (RAL 9016)
AHDW64 13/174/M — зеленый	AHDW64 13/1713/M — черный	AHDW64 13/17Z/M — нестандартный
AHDW64 13/175/M — бордо	AHDW64 13/1716/M — красный	

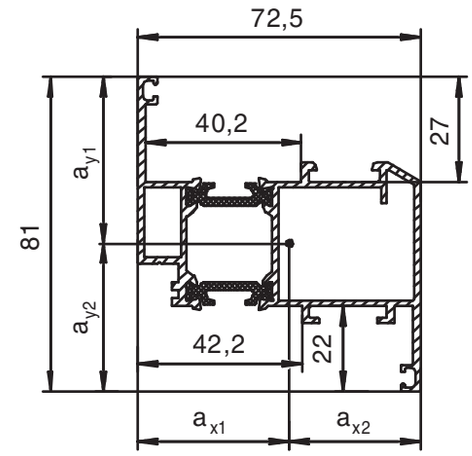

AHDW64 14/18 СТВОРКА ОКНА

масса, кг/п. м.	1,584	площадь сечения, см²	6,62
периметр, мм	444	длина поставки, мм	6200

Инерционные характеристики

J_x, см⁴	W_x, см³	a_{x1}, мм	a_{x2}, мм	J_y, см⁴	W_y, см³	a_{y1}, мм	a_{y2}, мм
27,7	7,6	36,3	36,2	16,6	4	41,6	39,4

При применении термовставки из вспененного материала в структуру артикула добавляется «Т».
Пример: AHDW64T 14/181/M

КОД ПРОФИЛЯ		
AHDW64 14/18BP/M — без покрытия	AHDW64 14/186/M — серый	AHDW64 14/1818/M — оранжевый
AHDW64 14/181/M — белый (RAL 9003)	AHDW64 14/187/M — бежевый	AHDW64 14/1819/M — салатовый
AHDW64 14/182/M — коричневый (RAL 8014)	AHDW64 14/189/M — коричневый (RAL 8017)	AHDW64 14/1820/M — антрацит
AHDW64 14/183/M — синий	AHDW64 14/1800/M — металлик гладкий	AHDW64 14/1821/M — белый (RAL 9016)
AHDW64 14/184/M — зеленый	AHDW64 14/1813/M — черный	AHDW64 14/18Z/M — нестандартный
AHDW64 14/185/M — бордо	AHDW64 14/1816/M — красный	

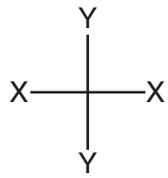

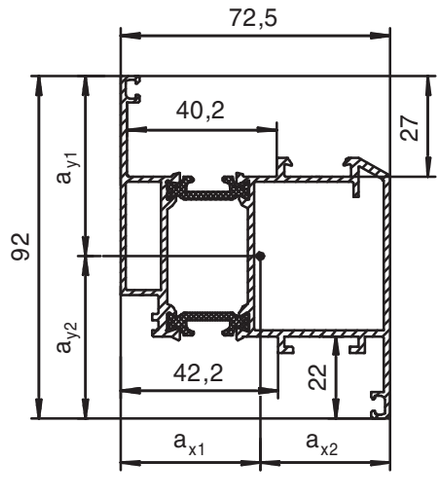

AHDW64 15/19 СТВОРКА ОКНА БОЛЬШАЯ

масса, кг/п. м.	1,83	площадь сечения, см²	7,53
периметр, мм	464	длина поставки, мм	6200

Инерционные характеристики

J_x, см⁴	W_x, см³	a_{x1}, мм	a_{x2}, мм	J_y, см⁴	W_y, см³	a_{y1}, мм	a_{y2}, мм
32,7	9	36,3	36,2	27,4	5,8	47,1	44,9

При применении термовставки из вспененного материала в структуру артикула добавляется «Т».
Пример: AHDW64T 15/191/M

КОД ПРОФИЛЯ		
AHDW64 15/19BP/M — без покрытия	AHDW64 15/196/M — серый	AHDW64 15/1918/M — оранжевый
AHDW64 15/191/M — белый (RAL 9003)	AHDW64 15/197/M — бежевый	AHDW64 15/1919/M — салатовый
AHDW64 15/192/M — коричневый (RAL 8014)	AHDW64 15/199/M — коричневый (RAL 8017)	AHDW64 15/1920/M — антрацит
AHDW64 15/193/M — синий	AHDW64 15/1900/M — металлик гладкий	AHDW64 15/1921/M — белый (RAL 9016)
AHDW64 15/194/M — зеленый	AHDW64 15/1913/M — черный	AHDW64 15/19Z/M — нестандартный
AHDW64 15/195/M — бордо	AHDW64 15/1916/M — красный	

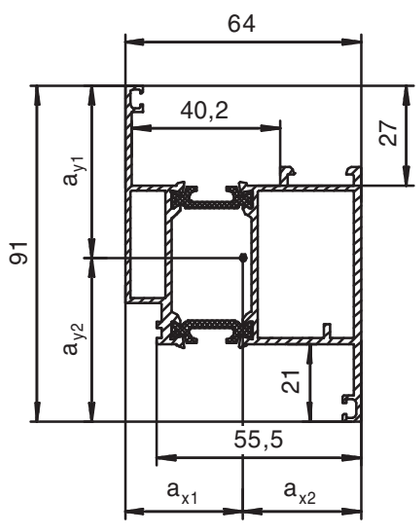

AHDW64 15/10 СТВОРКА ДВЕРИ ВНУТРЕННЕГО ОТКРЫВАНИЯ

масса, кг/п. м.	1,687	площадь сечения, см²	7,00
периметр, мм	422	длина поставки, мм	6200

Инерционные характеристики

J_x, см⁴	W_x, см³	a_{x1}, мм	a_{x2}, мм	J_y, см⁴	W_y, см³	a_{y1}, мм	a_{y2}, мм
24,1	7,5	32,1	31,9	24,2	5,2	46,4	44,6

При применении термовставки из вспененного материала в структуру артикула добавляется «Т».
Пример: AHDW64T 15/101/M

КОД ПРОФИЛЯ		
AHDW64 15/10BP/M — без покрытия	AHDW64 15/106/M — серый	AHDW64 15/1018/M — оранжевый
AHDW64 15/101/M — белый (RAL 9003)	AHDW64 15/107/M — бежевый	AHDW64 15/1019/M — салатовый
AHDW64 15/102/M — коричневый (RAL 8014)	AHDW64 15/109/M — коричневый (RAL 8017)	AHDW64 15/1020/M — антрацит
AHDW64 15/103/M — синий	AHDW64 15/1000/M — металлик гладкий	AHDW64 15/1021/M — белый (RAL 9016)
AHDW64 15/104/M — зеленый	AHDW64 15/1013/M — черный	AHDW64 15/10Z/M — нестандартный
AHDW64 15/105/M — бордо	AHDW64 15/1016/M — красный	

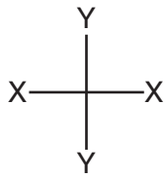

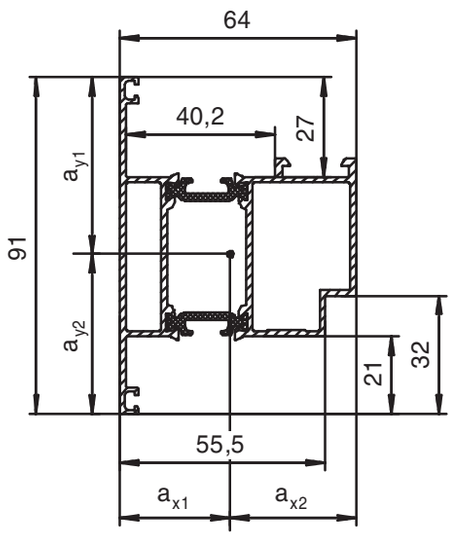

AHDW64 16/11 СТВОРКА ДВЕРИ НАРУЖНОГО ОТКРЫВАНИЯ

масса, кг/п. м.	1,716	площадь сечения, см²	7,11
периметр, мм	417	длина поставки, мм	6200

Инерционные характеристики

J_x, см⁴	W_x, см³	a_{x1}, мм	a_{x2}, мм	J_y, см⁴	W_y, см³	a_{y1}, мм	a_{y2}, мм
23,1	6,1	25,6	38,4	24,2	5,2	46,3	44,7

При применении термовставки из вспененного материала в структуру артикула добавляется «Т».
Пример: AHDW64T 16/111/M

КОД ПРОФИЛЯ		
AHDW64 16/11BP/M — без покрытия	AHDW64 16/116/M — серый	AHDW64 16/1118/M — оранжевый
AHDW64 16/111/M — белый (RAL 9003)	AHDW64 16/117/M — бежевый	AHDW64 16/1119/M — салатовый
AHDW64 16/112/M — коричневый (RAL 8014)	AHDW64 16/119/M — коричневый (RAL 8017)	AHDW64 16/1120/M — антрацит
AHDW64 16/113/M — синий	AHDW64 16/1100/M — металлик гладкий	AHDW64 16/1121/M — белый (RAL 9016)
AHDW64 16/114/M — зеленый	AHDW64 16/1113/M — черный	AHDW64 16/11Z/M — нестандартный
AHDW64 16/115/M — бордо	AHDW64 16/1116/M — красный	

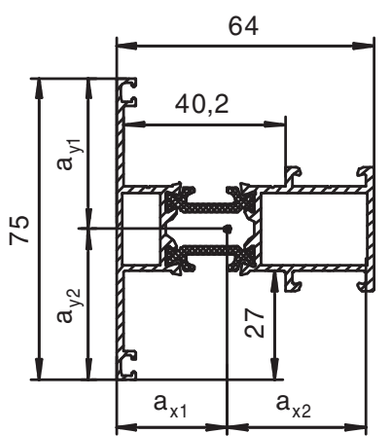

AHDW64 20/07 ИМПОСТ МАЛЫЙ

масса, кг/п. м.	1,352	площадь сечения, см²	5,77
периметр, мм	411	длина поставки, мм	6200

Инерционные характеристики

J_x, см⁴	W_x, см³	a_{x1}, мм	a_{x2}, мм	J_y, см⁴	W_y, см³	a_{y1}, мм	a_{y2}, мм
18,5	4,9	26,2	37,8	10,4	2,8	37,5	37,5

При применении термовставки из вспененного материала в структуру артикула добавляется «Т».
Пример: AHDW64T 20/071/M

КОД ПРОФИЛЯ		
AHDW64 20/07BP/M — без покрытия	AHDW64 20/076/M — серый	AHDW64 20/0718/M — оранжевый
AHDW64 20/071/M — белый (RAL 9003)	AHDW64 20/077/M — бежевый	AHDW64 20/0719/M — салатовый
AHDW64 20/072/M — коричневый (RAL 8014)	AHDW64 20/079/M — коричневый (RAL 8017)	AHDW64 20/0720/M — антрацит
AHDW64 20/073/M — синий	AHDW64 20/0700/M — металлик гладкий	AHDW64 20/0721/M — белый (RAL 9016)
AHDW64 20/074/M — зеленый	AHDW64 20/0713/M — черный	AHDW64 20/07Z/M — нестандартный
AHDW64 20/075/M — бордо	AHDW64 20/0716/M — красный	

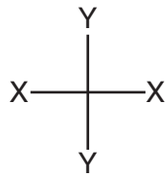

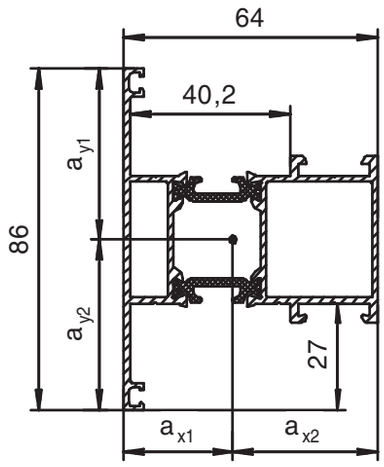

AHDW64 21/08 ИМПОСТ

масса, кг/п. м.	1,532	площадь сечения, см²	6,43
периметр, мм	434	длина поставки, мм	6200

Инерционные характеристики

J_x, см⁴	W_x, см³	a_{x1}, мм	a_{x2}, мм	J_y, см⁴	W_y, см³	a_{y1}, мм	a_{y2}, мм
21,4	5,7	26,4	37,6	17,9	4,2	43	43

При применении термовставки из вспененного материала в структуру артикула добавляется «Т».
Пример: AHDW64T 21/081/M

КОД ПРОФИЛЯ		
AHDW64 21/08BP/M — без покрытия	AHDW64 21/086/M — серый	AHDW64 21/0818/M — оранжевый
AHDW64 21/081/M — белый (RAL 9003)	AHDW64 21/087/M — бежевый	AHDW64 21/0819/M — салатовый
AHDW64 21/082/M — коричневый (RAL 8014)	AHDW64 21/089/M — коричневый (RAL 8017)	AHDW64 21/0820/M — антрацит
AHDW64 21/083/M — синий	AHDW64 21/0800/M — металлик гладкий	AHDW64 21/0821/M — белый (RAL 9016)
AHDW64 21/084/M — зеленый	AHDW64 21/0813/M — черный	AHDW64 21/08Z/M — нестандартный
AHDW64 21/085/M — бордо	AHDW64 21/0816/M — красный	

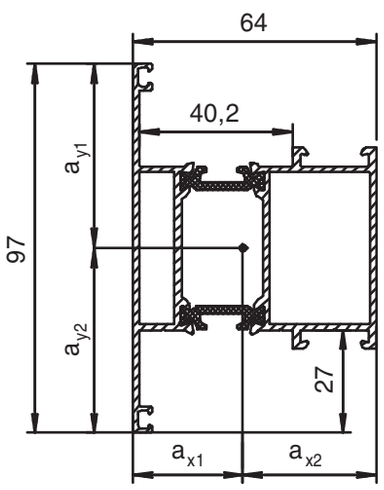

AHDW64 22/09 ИМПОСТ БОЛЬШОЙ

масса, кг/п. м.	1,816	площадь сечения, см²	7,48
периметр, мм	455	длина поставки, мм	6200

Инерционные характеристики

J_x, см⁴	W_x, см³	a_{x1}, мм	a_{x2}, мм	J_y, см⁴	W_y, см³	a_{y1}, мм	a_{y2}, мм
26,1	7	26,7	37,3	29	6	48,5	48,5

При применении термовставки из вспененного материала в структуру артикула добавляется «Т».
Пример: AHDW64T 22/091/M

КОД ПРОФИЛЯ		
AHDW64 22/09BP/M — без покрытия	AHDW64 22/096/M — серый	AHDW64 22/0918/M — оранжевый
AHDW64 22/091/M — белый (RAL 9003)	AHDW64 22/097/M — бежевый	AHDW64 22/0919/M — салатовый
AHDW64 22/092/M — коричневый (RAL 8014)	AHDW64 22/099/M — коричневый (RAL 8017)	AHDW64 22/0920/M — антрацит
AHDW64 22/093/M — синий	AHDW64 22/0900/M — металлик гладкий	AHDW64 22/0921/M — белый (RAL 9016)
AHDW64 22/094/M — зеленый	AHDW64 22/0913/M — черный	AHDW64 22/09Z/M — нестандартный
AHDW64 22/095/M — бордо	AHDW64 22/0916/M — красный	

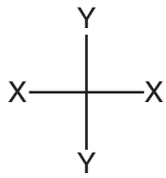

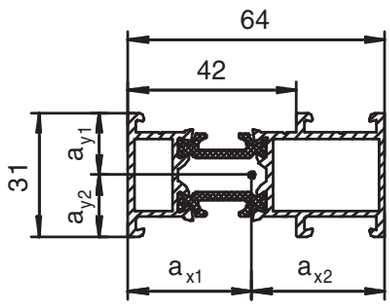

AHDW64 23/07 КОРОБ МАЛЫЙ

масса, кг/п. м.	1,127	площадь сечения, см²	4,94
периметр, мм	299	длина поставки, мм	6200

Инерционные характеристики

J_x, см⁴	W_x, см³	a_{x1}, мм	a_{x2}, мм	J_y, см⁴	W_y, см³	a_{y1}, мм	a_{y2}, мм
13,8	4,4	31,8	32,2	3,2	2,1	15,5	15,5

При применении термовставки из вспененного материала в структуру артикула добавляется «Т».
Пример: AHDW64T 23/071/M

КОД ПРОФИЛЯ		
AHDW64 23/07BP/M — без покрытия	AHDW64 23/076/M — серый	AHDW64 23/0718/M — оранжевый
AHDW64 23/071/M — белый (RAL 9003)	AHDW64 23/077/M — бежевый	AHDW64 23/0719/M — салатовый
AHDW64 23/072/M — коричневый (RAL 8014)	AHDW64 23/079/M — коричневый (RAL 8017)	AHDW64 23/0720/M — антрацит
AHDW64 23/073/M — синий	AHDW64 23/0700/M — металлик гладкий	AHDW64 23/0721/M — белый (RAL 9016)
AHDW64 23/074/M — зеленый	AHDW64 23/0713/M — черный	AHDW64 23/07Z/M — нестандартный
AHDW64 23/075/M — бордо	AHDW64 23/0716/M — красный	

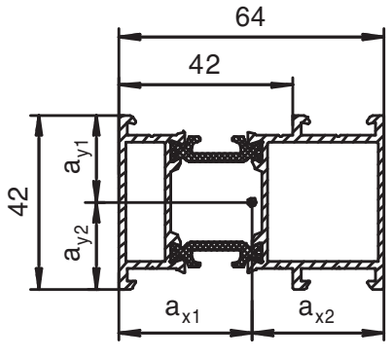

AHDW64 24/08 КОРОБ

масса, кг/п. м.	1,306	площадь сечения, см²	5,60
периметр, мм	320	длина поставки, мм	6200

Инерционные характеристики

J_x, см⁴	W_x, см³	a_{x1}, мм	a_{x2}, мм	J_y, см⁴	W_y, см³	a_{y1}, мм	a_{y2}, мм
16,6	5,1	31,2	32,8	7,9	3,8	21	21

При применении термовставки из вспененного материала в структуру артикула добавляется «Т».
Пример: AHDW64T 24/081/M

КОД ПРОФИЛЯ		
AHDW64 24/08BP/M — без покрытия	AHDW64 24/086/M — серый	AHDW64 24/0818/M — оранжевый
AHDW64 24/081/M — белый (RAL 9003)	AHDW64 24/087/M — бежевый	AHDW64 24/0819/M — салатовый
AHDW64 24/082/M — коричневый (RAL 8014)	AHDW64 24/089/M — коричневый (RAL 8017)	AHDW64 24/0820/M — антрацит
AHDW64 24/083/M — синий	AHDW64 24/0800/M — металлик гладкий	AHDW64 24/0821/M — белый (RAL 9016)
AHDW64 24/084/M — зеленый	AHDW64 24/0813/M — черный	AHDW64 24/08Z/M — нестандартный
AHDW64 24/085/M — бордо	AHDW64 24/0816/M — красный	

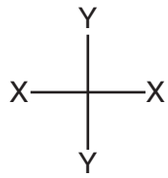

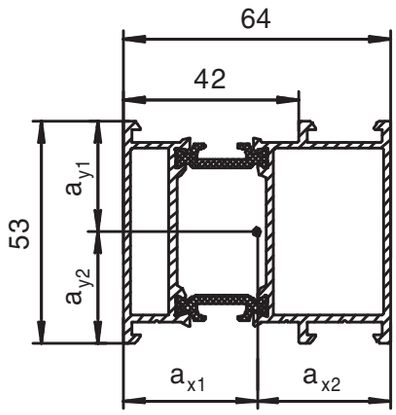

AHDW64 25/09 КОРОБ БОЛЬШОЙ

масса, кг/п. м.	1,619	площадь сечения, см²	6,65
периметр, мм	342	длина поставки, мм	6200

Инерционные характеристики

J_x, см⁴	W_x, см³	a_{x1}, мм	a_{x2}, мм	J_y, см⁴	W_y, см³	a_{y1}, мм	a_{y2}, мм
21,5	6,4	30,6	33,4	15,5	5,8	26,5	26,5

При применении термовставки из вспененного материала в структуру артикула добавляется «Т».
Пример: AHDW64T 25/091/M

КОД ПРОФИЛЯ		
AHDW64 25/09BP/M — без покрытия	AHDW64 25/096/M — серый	AHDW64 25/0918/M — оранжевый
AHDW64 25/091/M — белый (RAL 9003)	AHDW64 25/097/M — бежевый	AHDW64 25/0919/M — салатовый
AHDW64 25/092/M — коричневый (RAL 8014)	AHDW64 25/099/M — коричневый (RAL 8017)	AHDW64 25/0920/M — антрацит
AHDW64 25/093/M — синий	AHDW64 25/0900/M — металлик гладкий	AHDW64 25/0921/M — белый (RAL 9016)
AHDW64 25/094/M — зеленый	AHDW64 25/0913/M — черный	AHDW64 25/09Z/M — нестандартный
AHDW64 25/095/M — бордо	AHDW64 25/0916/M — красный	

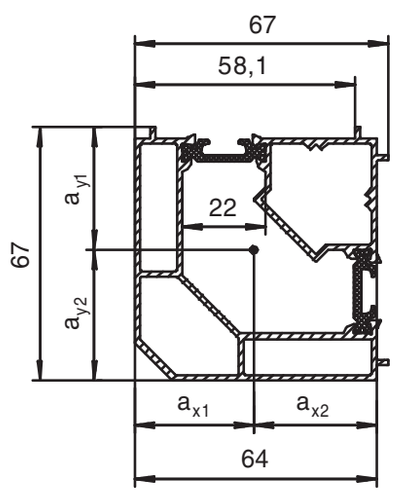

AHDW64 26/28 ПРОФИЛЬ УГЛОВОЙ 90⁰

масса, кг/п. м.	1,841	площадь сечения, см²	7,57
периметр, мм	322	длина поставки, мм	6200

Инерционные характеристики

J_x, см⁴	W_x, см³	a_{x1}, мм	a_{x2}, мм	J_y, см⁴	W_y, см³	a_{y1}, мм	a_{y2}, мм
22,8	6,7	33,2	33,8	30,4	9	33,8	33,2

При применении термовставки из вспененного материала в структуру артикула добавляется «Т».
Пример: AHDW64T 26/281/M

КОД ПРОФИЛЯ		
AHDW64 26/28BP/M — без покрытия	AHDW64 26/286/M — серый	AHDW64 26/2818/M — оранжевый
AHDW64 26/281/M — белый (RAL 9003)	AHDW64 26/287/M — бежевый	AHDW64 26/2819/M — салатовый
AHDW64 26/282/M — коричневый (RAL 8014)	AHDW64 26/289/M — коричневый (RAL 8017)	AHDW64 26/2820/M — антрацит
AHDW64 26/283/M — синий	AHDW64 26/2800/M — металлик гладкий	AHDW64 26/2821/M — белый (RAL 9016)
AHDW64 26/284/M — зеленый	AHDW64 26/2813/M — черный	AHDW64 26/28Z/M — нестандартный
AHDW64 26/285/M — бордо	AHDW64 26/2816/M — красный	

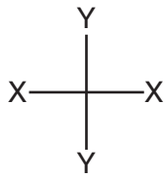

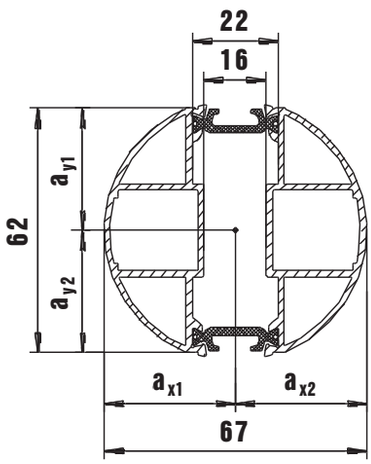

AHDW64 27/27 ПРОФИЛЬ ПРОИЗВОЛЬНОГО УГЛА

масса, кг/п. м.	1,516	площадь сечения, см²	6,38
периметр, мм	260	длина поставки, мм	6200

Инерционные характеристики

J_x, см⁴	W_x, см³	a_{x1}, мм	a_{x2}, мм	J_y, см⁴	W_y, см³	a_{y1}, мм	a_{y2}, мм
15,6	4,4	35,5	35,5	19,4	6,3	31	31

При применении термовставки из вспененного материала в структуру артикула добавляется «Т».
Пример: AHDW64T 27/271/M

КОД ПРОФИЛЯ		
AHDW64 27/27BP/M — без покрытия	AHDW64 27/276/M — серый	AHDW64 27/2718/M — оранжевый
AHDW64 27/271/M — белый (RAL 9003)	AHDW64 27/277/M — бежевый	AHDW64 27/2719/M — салатовый
AHDW64 27/272/M — коричневый (RAL 8014)	AHDW64 27/279/M — коричневый (RAL 8017)	AHDW64 27/2720/M — антрацит
AHDW64 27/273/M — синий	AHDW64 27/2700/M — металлик гладкий	AHDW64 27/2721/M — белый (RAL 9016)
AHDW64 27/274/M — зеленый	AHDW64 27/2713/M — черный	AHDW64 27/27Z/M — нестандартный
AHDW64 27/275/M — бордо	AHDW64 27/2716/M — красный	

AHDW64 29/31 ПОРОГ БОЛЬШОЙ

масса, кг/п. м.	0,999	площадь сечения, см²	4,46
периметр, мм	213	длина поставки, мм	6200

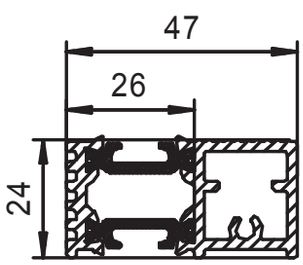

КОД ПРОФИЛЯ		
AHDW64 29/31BP/M — без покрытия	AHDW64 29/316/M — серый	AHDW64 29/3118/M — оранжевый
AHDW64 29/311/M — белый (RAL 9003)	AHDW64 29/317/M — бежевый	AHDW64 29/3119/M — салатовый
AHDW64 29/312/M — коричневый (RAL 8014)	AHDW64 29/319/M — коричневый (RAL 8017)	AHDW64 29/3120/M — антрацит
AHDW64 29/313/M — синий	AHDW64 29/3100/M — металлик гладкий	AHDW64 29/3121/M — белый (RAL 9016)
AHDW64 29/314/M — зеленый	AHDW64 29/3113/M — черный	AHDW64 29/31Z/M — нестандартный
AHDW64 29/315/M — бордо	AHDW64 29/3116/M — красный	

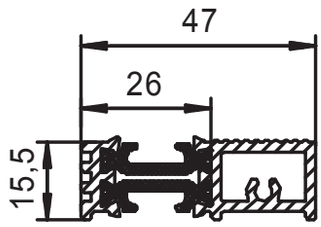

AHDW64 30/32 ПОРОГ МАЛЫЙ

масса, кг/п. м.	0,865	площадь сечения, см²	3,68
периметр, мм	191	длина поставки, мм	6200

КОД ПРОФИЛЯ		
AHDW64 30/32BP/M — без покрытия	AHDW64 30/326/M — серый	AHDW64 30/3218/M — оранжевый
AHDW64 30/321/M — белый (RAL 9003)	AHDW64 30/327/M — бежевый	AHDW64 30/3219/M — салатовый
AHDW64 30/322/M — коричневый (RAL 8014)	AHDW64 30/329/M — коричневый (RAL 8017)	AHDW64 30/3220/M — антрацит
AHDW64 30/323/M — синий	AHDW64 30/3200/M — металлик гладкий	AHDW64 30/3221/M — белый (RAL 9016)
AHDW64 30/324/M — зеленый	AHDW64 30/3213/M — черный	AHDW64 30/32Z/M — нестандартный
AHDW64 30/325/M — бордо	AHDW64 30/3216/M — красный	

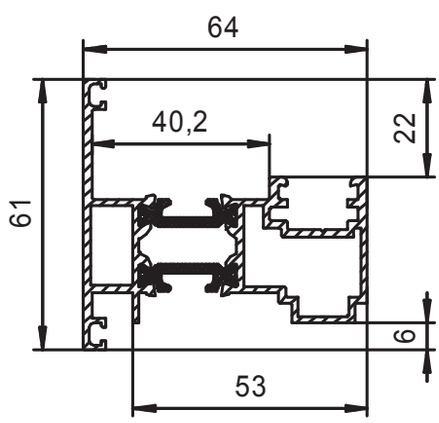

AHDW64 33/35 ШТУЛЬП ОКОННЫЙ

масса, кг/п. м.	1,400	площадь сечения, см²	5,84
периметр, мм	408	длина поставки, мм	6200

При применении термовставки из вспененного материала в структуру артикула добавляется «Т».
Пример: AHDW64T 33/351/M

КОД ПРОФИЛЯ		
AHDW64 33/35BP/M — без покрытия	AHDW64 33/356/M — серый	AHDW64 33/3518/M — оранжевый
AHDW64 33/351/M — белый (RAL 9003)	AHDW64 33/357/M — бежевый	AHDW64 33/3519/M — салатовый
AHDW64 33/352/M — коричневый (RAL 8014)	AHDW64 33/359/M — коричневый (RAL 8017)	AHDW64 33/3520/M — антрацит
AHDW64 33/353/M — синий	AHDW64 33/3500/M — металлик гладкий	AHDW64 33/3521/M — белый (RAL 9016)
AHDW64 33/354/M — зеленый	AHDW64 33/3513/M — черный	AHDW64 33/35Z/M — нестандартный
AHDW64 33/355/M — бордо	AHDW64 33/3516/M — красный	

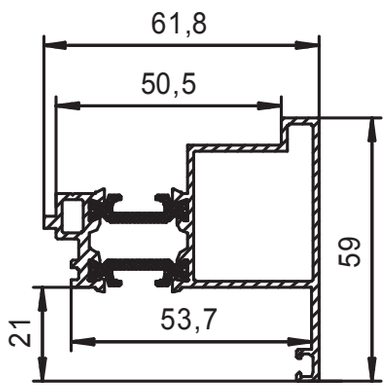

AHDW64 34/36 ШТУЛЬП ДВЕРНОЙ

масса, кг/п. м.	1,173	площадь сечения, см²	5,00
периметр, мм	310	длина поставки, мм	6200

При применении термовставки из вспененного материала в структуру артикула добавляется «Т».
Пример: AHDW64T 34/361/M

КОД ПРОФИЛЯ		
AHDW64 34/36BP/M — без покрытия	AHDW64 34/366/M — серый	AHDW64 34/3618/M — оранжевый
AHDW64 34/361/M — белый (RAL 9003)	AHDW64 34/367/M — бежевый	AHDW64 34/3619/M — салатовый
AHDW64 34/362/M — коричневый (RAL 8014)	AHDW64 34/369/M — коричневый (RAL 8017)	AHDW64 34/3620/M — антрацит
AHDW64 34/363/M — синий	AHDW64 34/3600/M — металлик гладкий	AHDW64 34/3621/M — белый (RAL 9016)
AHDW64 34/364/M — зеленый	AHDW64 34/3613/M — черный	AHDW64 34/36Z/M — нестандартный
AHDW64 34/365/M — бордо	AHDW64 34/3616/M — красный	

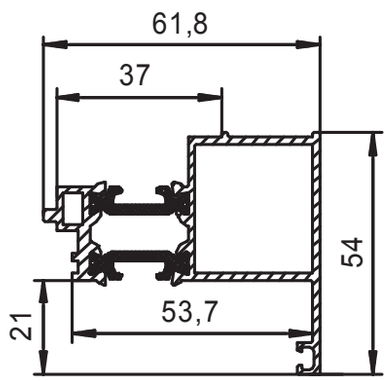

AHDW64 34/37 АДАПТЕР ДВЕРНОЙ

масса, кг/п. м.	1,132	площадь сечения, см²	4,85
периметр, мм	301	длина поставки, мм	6200

При применении термовставки из вспененного материала в структуру артикула добавляется «Т».
Пример: AHDW64T 34/371/M

КОД ПРОФИЛЯ		
AHDW64 34/37BP/M — без покрытия	AHDW64 34/376/M — серый	AHDW64 34/3718/M — оранжевый
AHDW64 34/371/M — белый (RAL 9003)	AHDW64 34/377/M — бежевый	AHDW64 34/3719/M — салатовый
AHDW64 34/372/M — коричневый (RAL 8014)	AHDW64 34/379/M — коричневый (RAL 8017)	AHDW64 34/3720/M — антрацит
AHDW64 34/373/M — синий	AHDW64 34/3700/M — металлик гладкий	AHDW64 34/3721/M — белый (RAL 9016)
AHDW64 34/374/M — зеленый	AHDW64 34/3713/M — черный	AHDW64 34/37Z/M — нестандартный
AHDW64 34/375/M — бордо	AHDW64 34/3716/M — красный	

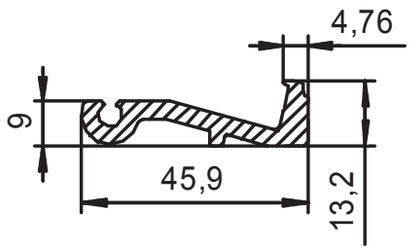

AHDW64 38 ЗАКЛАДНАЯ КРЕПЛЕНИЯ ИМПОСТА

масса, кг/п. м.	0,647	площадь сечения, см²	2,39
периметр, мм	137	длина поставки, мм	3000

КОД ПРОФИЛЯ
AHDW64 30/32BP/M — без покрытия

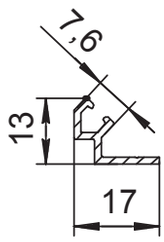

AHDW64 39 ПРОФИЛЬ ПОВОРОТНЫЙ МАЛЫЙ

масса, кг/п. м.	0,129	площадь сечения, см²	0,48
периметр, мм	70	длина поставки, мм	6200

КОД ПРОФИЛЯ		
AHDW64 39BP/M — без покрытия	AHDW64 396/M — серый	AHDW64 3918/M — оранжевый
AHDW64 391/M — белый (RAL 9003)	AHDW64 397/M — бежевый	AHDW64 3919/M — салатовый
AHDW64 392/M — коричневый (RAL 8014)	AHDW64 399/M — коричневый (RAL 8017)	AHDW64 3920/M — антрацит
AHDW64 393/M — синий	AHDW64 3900/M — металлик гладкий	AHDW64 3921/M — белый (RAL 9016)
AHDW64 394/M — зеленый	AHDW64 3913/M — черный	AHDW64 39Z/M — нестандартный
AHDW64 395/M — бордо	AHDW64 3916/M — красный	

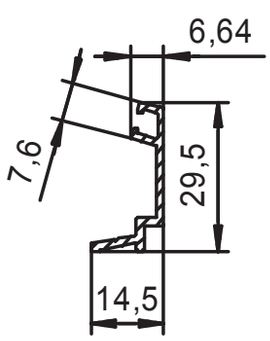

AHDW64 40 ПРОФИЛЬ ПОВОРОТНЫЙ

масса, кг/п. м.	0,202	площадь сечения, см²	0,75
периметр, мм	105	длина поставки, мм	6200

КОД ПРОФИЛЯ		
AHDW64 40BP/M — без покрытия	AHDW64 406/M — серый	AHDW64 4018/M — оранжевый
AHDW64 401/M — белый (RAL 9003)	AHDW64 407/M — бежевый	AHDW64 4019/M — салатовый
AHDW64 402/M — коричневый (RAL 8014)	AHDW64 409/M — коричневый (RAL 8017)	AHDW64 4020/M — антрацит
AHDW64 403/M — синий	AHDW64 4000/M — металлик гладкий	AHDW64 4021/M — белый (RAL 9016)
AHDW64 404/M — зеленый	AHDW64 4013/M — черный	AHDW64 40Z/M — нестандартный
AHDW64 405/M — бордо	AHDW64 4016/M — красный	

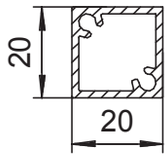

AHDW64 41 ПРОФИЛЬ СУХАРЯ-УСИЛИТЕЛЯ

масса, кг/п. м.	0,351	площадь сечения, см²	1,30
периметр, мм	83	длина поставки, мм	3000

КОД ПРОФИЛЯ
AHDW64 41BP/M — без покрытия

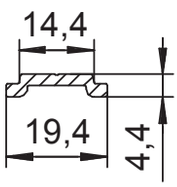

AHDW64 42 ПРОФИЛЬ ТЯГИ

масса, кг/п. м.	0,135	площадь сечения, см²	0,50
периметр, мм	49	длина поставки, мм	6200

КОД ПРОФИЛЯ
AHDW64 42AN/M — анодированный

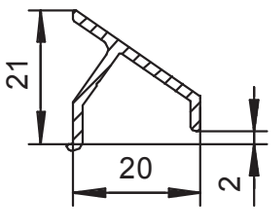

AHDW64 43 ПРОФИЛЬ ОТЛИВА БОЛЬШОЙ

масса, кг/п. м.	0,189	площадь сечения, см²	0,7
периметр, мм	95	длина поставки, мм	6200

КОД ПРОФИЛЯ		
AHDW64 43BP/M — без покрытия	AHDW64 436/M — серый	AHDW64 4318/M — оранжевый
AHDW64 431/M — белый (RAL 9003)	AHDW64 437/M — бежевый	AHDW64 4319/M — салатовый
AHDW64 432/M — коричневый (RAL 8014)	AHDW64 439/M — коричневый (RAL 8017)	AHDW64 4320/M — антрацит
AHDW64 433/M — синий	AHDW64 4300/M — металлик гладкий	AHDW64 4321/M — белый (RAL 9016)
AHDW64 434/M — зеленый	AHDW64 4313/M — черный	AHDW64 43Z/M — нестандартный
AHDW64 435/M — бордо	AHDW64 4316/M — красный	

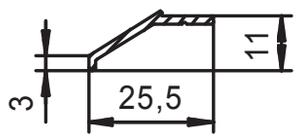

AHDW64 44 ПРОФИЛЬ ОТЛИВА МАЛЫЙ

масса, кг/п. м.	0,122	площадь сечения, см²	0,45
периметр, мм	62	длина поставки, мм	6200

КОД ПРОФИЛЯ		
AHDW64 44BP/M — без покрытия	AHDW64 446/M — серый	AHDW64 4418/M — оранжевый
AHDW64 441/M — белый (RAL 9003)	AHDW64 447/M — бежевый	AHDW64 4419/M — салатовый
AHDW64 442/M — коричневый (RAL 8014)	AHDW64 449/M — коричневый (RAL 8017)	AHDW64 4420/M — антрацит
AHDW64 443/M — синий	AHDW64 4400/M — металлик гладкий	AHDW64 4421/M — белый (RAL 9016)
AHDW64 444/M — зеленый	AHDW64 4413/M — черный	AHDW64 44Z/M — нестандартный
AHDW64 445/M — бордо	AHDW64 4416/M — красный	

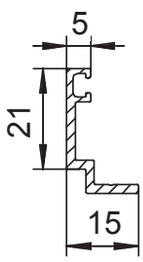

AHDW64 45 ПРОФИЛЬ ПРИТВОРА

масса, кг/п. м.	0,208	площадь сечения, см²	0,77
периметр, мм	97	длина поставки, мм	6200

КОД ПРОФИЛЯ		
AHDW64 45BP/M — без покрытия	AHDW64 456/M — серый	AHDW64 4518/M — оранжевый
AHDW64 451/M — белый (RAL 9003)	AHDW64 457/M — бежевый	AHDW64 4519/M — салатовый
AHDW64 452/M — коричневый (RAL 8014)	AHDW64 459/M — коричневый (RAL 8017)	AHDW64 4520/M — антрацит
AHDW64 453/M — синий	AHDW64 4500/M — металлик гладкий	AHDW64 4521/M — белый (RAL 9016)
AHDW64 454/M — зеленый	AHDW64 4513/M — черный	AHDW64 45Z/M — нестандартный
AHDW64 455/M — бордо	AHDW64 4516/M — красный	

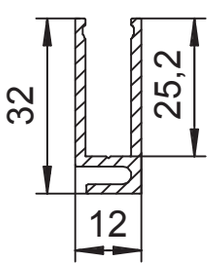

AHDW64 46 ПРОФИЛЬ ВСПОМОГАТЕЛЬНЫЙ

масса, кг/п. м.	0,367	площадь сечения, см²	1,35
периметр, мм	153	длина поставки, мм	6200

КОД ПРОФИЛЯ		
AHDW64 46BP/M — без покрытия	AHDW64 466/M — серый	AHDW64 4618/M — оранжевый
AHDW64 461/M — белый (RAL 9003)	AHDW64 467/M — бежевый	AHDW64 4619/M — салатовый
AHDW64 462/M — коричневый (RAL 8014)	AHDW64 469/M — коричневый (RAL 8017)	AHDW64 4620/M — антрацит
AHDW64 463/M — синий	AHDW64 4600/M — металлик гладкий	AHDW64 4621/M — белый (RAL 9016)
AHDW64 464/M — зеленый	AHDW64 4613/M — черный	AHDW64 46Z/M — нестандартный
AHDW64 465/M — бордо	AHDW64 4616/M — красный	

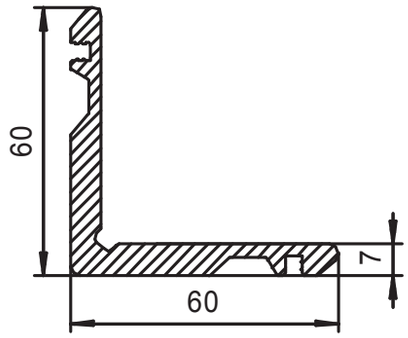

AHDW64 47 ПРОФИЛЬ ЗАКЛАДНОЙ УГЛОВОЙ (В КАМЕРУ 7 ММ)

масса, кг/п. м.	1,718	площадь сечения, см²	6,34
периметр, мм	260	длина поставки, мм	3000

КОД ПРОФИЛЯ
AHDW64 47BP/M — без покрытия

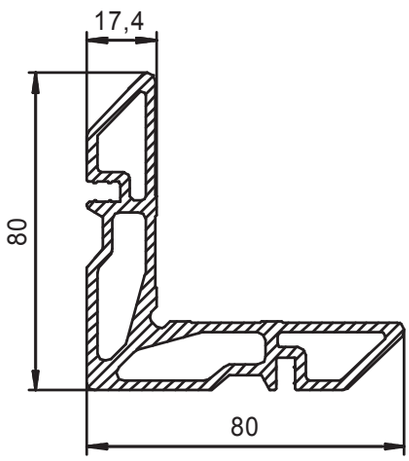

AHDW64 48 ПРОФИЛЬ ЗАКЛАДНОЙ УГЛОВОЙ МАЛЫЙ (17 ММ)

масса, кг/п. м.	2,621	площадь сечения, см²	9,67
периметр, мм	344	длина поставки, мм	3000

КОД ПРОФИЛЯ
AHDW64 48BP/M — без покрытия

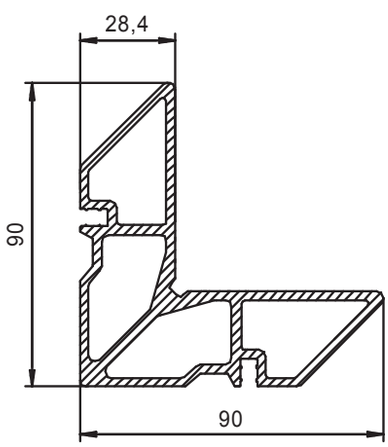

AHDW64 49 ПРОФИЛЬ ЗАКЛАДНОЙ УГЛОВОЙ (28 ММ)

масса, кг/п. м.	3,113	площадь сечения, см²	11,49
периметр, мм	372	длина поставки, мм	3000

КОД ПРОФИЛЯ
AHDW64 49BP/M — без покрытия

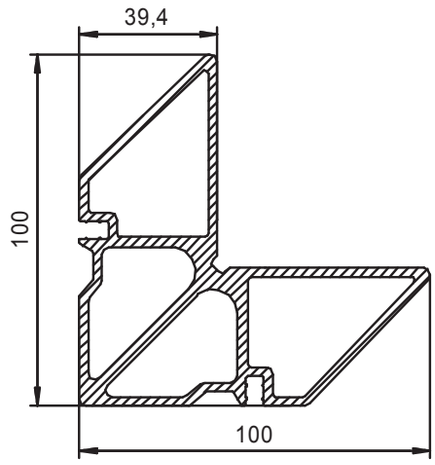

AHDW64 50 ПРОФИЛЬ ЗАКЛАДНОЙ УГЛОВОЙ БОЛЬШОЙ (39 ММ)

масса, кг/п. м.	3,656	площадь сечения, см²	13,49
периметр, мм	399	длина поставки, мм	3000

КОД ПРОФИЛЯ
AHDW64 50BP/M — без покрытия

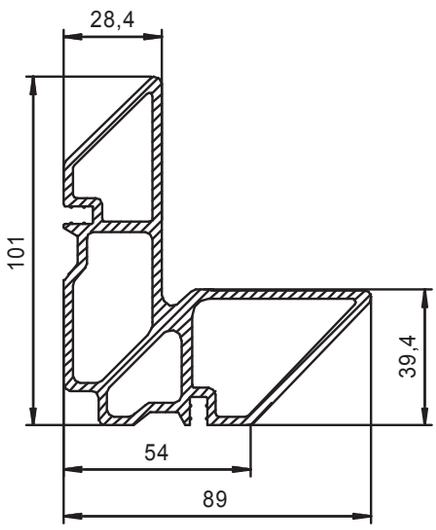

AHDW64 51 ПРОФИЛЬ ЗАКЛАДНОЙ УГЛОВОЙ БОЛЬШОЙ (28/39 ММ)

масса, кг/п. м.	3,208	площадь сечения, см²	11,84
периметр, мм	385	длина поставки, мм	3000

КОД ПРОФИЛЯ
AHDW64 51BP/M — без покрытия

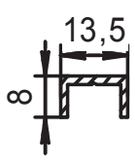

AHDW45 0707 ПРОФИЛЬ ВЫРАВНИВАЮЩИЙ

масса, кг/п. м.	0,107	площадь сечения, см²	0,40
периметр, мм	55	длина поставки, мм	6200

КОД ПРОФИЛЯ
AHDW45 0707BP — без покрытия

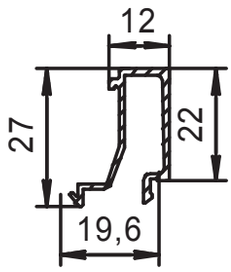

AHSH22 0112-II ПРОФИЛЬ ШТАПИКА 12 ММ

масса, кг/п. м.	0,239	площадь сечения, см²	0,88
периметр, мм	147	длина поставки, мм	6200

КОД ПРОФИЛЯ		
AHSH22 0112BP/M-II — без покрытия	AHSH22 01126/M-II — серый	AHSH22 011218/M-II — оранжевый
AHSH22 01121/M-II — белый (RAL 9003)	AHSH22 01127/M-II — бежевый	AHSH22 011219/M-II — салатовый
AHSH22 01122/M-II — коричневый (RAL 8014)	AHSH22 01129/M-II — коричневый (RAL 8017)	AHSH22 011220/M-II — антрацит
AHSH22 01123/M-II — синий	AHSH22 011200/M-II — металлик гладкий	AHSH22 011221/M-II — белый (RAL 9016)
AHSH22 01124/M-II — зеленый	AHSH22 011213/M-II — черный	AHSH22 0112Z/M-II — нестандартный
AHSH22 01125/M-II — бордо	AHSH22 011216/M-II — красный	

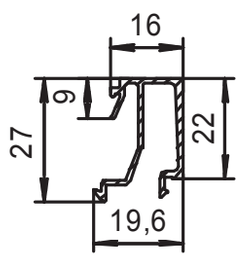

AHSH22-0116-II ПРОФИЛЬ ШТАПИКА 16 ММ

масса, кг/п. м.	0,276	площадь сечения, см²	1,02
периметр, мм	170	длина поставки, мм	6200

КОД ПРОФИЛЯ		
AHSH22 0116BP/M-II — без покрытия	AHSH22 01166/M-II — серый	AHSH22 011618/M-II — оранжевый
AHSH22 01161/M-II — белый (RAL 9003)	AHSH22 01167/M-II — бежевый	AHSH22 011619/M-II — салатовый
AHSH22 01162/M-II — коричневый (RAL 8014)	AHSH22 01169/M-II — коричневый (RAL 8017)	AHSH22 011620/M-II — антрацит
AHSH22 01163/M-II — синий	AHSH22 011600/M-II — металлик гладкий	AHSH22 011621/M-II — белый (RAL 9016)
AHSH22 01164/M-II — зеленый	AHSH22 011613/M-II — черный	AHSH22 0116Z/M-II — нестандартный
AHSH22 01165/M-II — бордо	AHSH22 011616/M-II — красный	

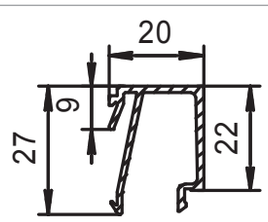

AHSH22-0120-II ПРОФИЛЬ ШТАПИКА 20 ММ

масса, кг/п. м.	0,275	площадь сечения, см²	1,01
периметр, мм	168	длина поставки, мм	6200

КОД ПРОФИЛЯ		
AHSH22 0120BP/M-II — без покрытия	AHSH22 01206/M-II — серый	AHSH22 012018/M-II — оранжевый
AHSH22 01201/M-II — белый (RAL 9003)	AHSH22 01207/M-II — бежевый	AHSH22 012019/M-II — салатовый
AHSH22 01202/M-II — коричневый (RAL 8014)	AHSH22 01209/M-II — коричневый (RAL 8017)	AHSH22 012020/M-II — антрацит
AHSH22 01203/M-II — синий	AHSH22 012000/M-II — металлик гладкий	AHSH22 012021/M-II — белый (RAL 9016)
AHSH22 01204/M-II — зеленый	AHSH22 012013/M-II — черный	AHSH22 0120Z/M-II — нестандартный
AHSH22 01205/M-II — бордо	AHSH22 012016/M-II — красный	

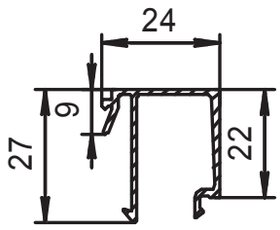

AHSH22-0124-II ПРОФИЛЬ ШТАПИКА 24 ММ

масса, кг/п. м.	0,287	площадь сечения, см²	1,06
периметр, мм	176	длина поставки, мм	6200

КОД ПРОФИЛЯ		
AHSH22 0124BP/M-II — без покрытия	AHSH22 01246/M-II — серый	AHSH22 012418/M-II — оранжевый
AHSH22 01241/M-II — белый (RAL 9003)	AHSH22 01247/M-II — бежевый	AHSH22 012419/M-II — салатовый
AHSH22 01242/M-II — коричневый (RAL 8014)	AHSH22 01249/M-II — коричневый (RAL 8017)	AHSH22 012420/M-II — антрацит
AHSH22 01243/M-II — синий	AHSH22 012400/M-II — металлик гладкий	AHSH22 012421/M-II — белый (RAL 9016)
AHSH22 01244/M-II — зеленый	AHSH22 012413/M-II — черный	AHSH22 0124Z/M-II — нестандартный
AHSH22 01245/M-II — бордо	AHSH22 012416/M-II — красный	

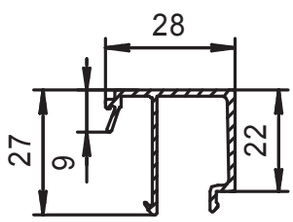

AHSH22-0128-II ПРОФИЛЬ ШТАПИКА 28 ММ

масса, кг/п. м.	0,300	площадь сечения, см²	1,11
периметр, мм	184	длина поставки, мм	6200

КОД ПРОФИЛЯ		
AHSH22 0128BP/M-II — без покрытия	AHSH22 01286/M-II — серый	AHSH22 012818/M-II — оранжевый
AHSH22 01281/M-II — белый (RAL 9003)	AHSH22 01287/M-II — бежевый	AHSH22 012819/M-II — салатовый
AHSH22 01282/M-II — коричневый (RAL 8014)	AHSH22 01289/M-II — коричневый (RAL 8017)	AHSH22 012820/M-II — антрацит
AHSH22 01283/M-II — синий	AHSH22 012800/M-II — металлик гладкий	AHSH22 012821/M-II — белый (RAL 9016)
AHSH22 01284/M-II — зеленый	AHSH22 012813/M-II — черный	AHSH22 0128Z/M-II — нестандартный
AHSH22 01285/M-II — бордо	AHSH22 012816/M-II — красный	

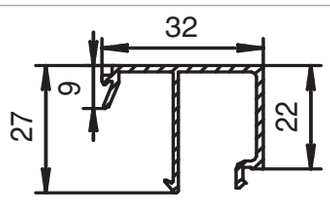

AHSH22-0132-II ПРОФИЛЬ ШТАПИКА 32 ММ

масса, кг/п. м.	0,313	площадь сечения, см²	1,16
периметр, мм	192	длина поставки, мм	6200

КОД ПРОФИЛЯ		
AHSH22 0132BP/M-II — без покрытия	AHSH22 01326/M-II — серый	AHSH22 013218/M-II — оранжевый
AHSH22 01321/M-II — белый (RAL 9003)	AHSH22 01327/M-II — бежевый	AHSH22 013219/M-II — салатовый
AHSH22 01322/M-II — коричневый (RAL 8014)	AHSH22 01329/M-II — коричневый (RAL 8017)	AHSH22 013220/M-II — антрацит
AHSH22 01323/M-II — синий	AHSH22 013200/M-II — металлик гладкий	AHSH22 013221/M-II — белый (RAL 9016)
AHSH22 01324/M-II — зеленый	AHSH22 013213/M-II — черный	AHSH22 0132Z/M-II — нестандартный
AHSH22 01325/M-II — бордо	AHSH22 013216/M-II — красный	

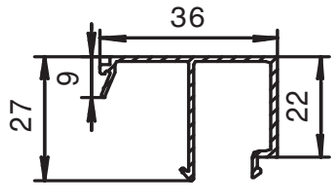

AHSH22-0136-II ПРОФИЛЬ ШТАПИКА 36 ММ

масса, кг/п. м.	0,326	площадь сечения, см²	1,20
периметр, мм	200	длина поставки, мм	6 200

КОД ПРОФИЛЯ		
AHSH22 0136BP/M-II — без покрытия	AHSH22 01366/M-II — серый	AHSH22 013618/M-II — оранжевый
AHSH22 01361/M-II — белый (RAL 9003)	AHSH22 01367/M-II — бежевый	AHSH22 013619/M-II — салатовый
AHSH22 01362/M-II — коричневый (RAL 8014)	AHSH22 01369/M-II — коричневый (RAL 8017)	AHSH22 013620/M-II — антрацит
AHSH22 01363/M-II — синий	AHSH22 013600/M-II — металлик гладкий	AHSH22 013621/M-II — белый (RAL 9016)
AHSH22 01364/M-II — зеленый	AHSH22 013613/M-II — черный	AHSH22 0136Z/M-II — нестандартный
AHSH22 01365/M-II — бордо	AHSH22 013616/M-II — красный	

КОМПЛЕКТУЮЩИЕ

4

Уплотнители

ALOP06-1 УПЛОТНИТЕЛЬ ПРИТВОРА

масса, кг/п.м.	0,024	ALOP06-1 — черный

ALOP11-1 УПЛОТНИТЕЛЬ ШТАПИКА 2 ММ

масса, кг/п.м.	0,030	ALOP11-1 — черный

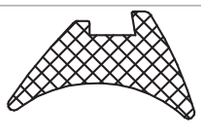

ALOP14-1 УПЛОТНИТЕЛЬ ШТАПИКА 4 ММ

масса, кг/п.м.	0,102	ALOP14-1 — черный

ALOP52 УПЛОТНИТЕЛЬ НАРУЖНЫЙ

масса, кг/п.м.	0,054	ALOP52

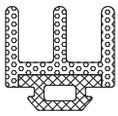

ALOP53 УПЛОТНИТЕЛЬ РАМЫ ГЛУХОГО ОСТЕКЛЕНИЯ

масса, кг/п.м.	0,081	ALOP53

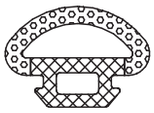

ALOP54 УПЛОТНИТЕЛЬ СТВОРКИ

масса, кг/п.м.	0,068	ALOP54

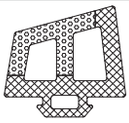

ALOP55 УПЛОТНИТЕЛЬ РАМЫ ОКОННЫЙ

масса, кг/п.м.	0,210	ALOP55

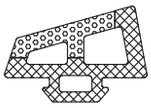

ALOP56 УПЛОТНИТЕЛЬ РАМЫ ДВЕРИ БОЛЬШОЙ

масса, кг/п.м.	0,142	ALOP56

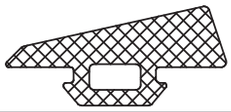

ALOP57 УПЛОТНИТЕЛЬ РАМЫ ДВЕРИ МАЛЫЙ

масса, кг/п.м.	0,146	ALOP57

ALOP58 УПЛОТНИТЕЛЬ ПРИТВОРА ОКОННЫЙ

масса, кг/п.м.	0,081	ALOP58

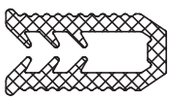

ALOP56 УПЛОТНИТЕЛЬ EPDM

масса, кг/п.м.	0,07	ALOP56

Сборочные элементы

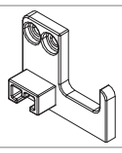

ALOP38 КОМПЛЕКТ ЗАГЛУШЕК ПОРОГА

масса, кг	0,012	ALOP38

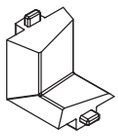

ALOP39 КОМПЛЕКТ ЗАГЛУШЕК ПОРОГА УГЛОВЫХ

масса, кг	0,010	ALOP39

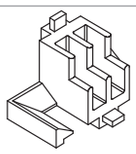

ALOP40 КОМПЛЕКТ ЗАГЛУШЕК УГЛОВОГО СОЕДИНЕНИЯ СТОЙКИ И ИМПОСТА ГЛУХОГО ВИТРАЖА

масса, кг	0,012	ALOP40

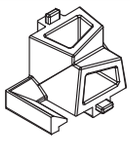

ALOP41 КОМПЛЕКТ ЗАГЛУШЕК УГЛОВОГО СОЕДИНЕНИЯ СТОЙКИ И ИМПОСТА ПОД УСТАНОВКУ ОКНА

масса, кг	0,014	ALOP41

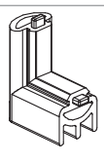

ALOP44 ЗАГЛУШКА УГЛОВАЯ НИЗА ДВЕРИ С ЦОКОЛЕМ

масса, кг	0,005	ALOP44

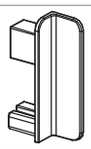

ALOP45 КОМПЛЕКТ ЗАГЛУШЕК T-Z ДВЕРНОГО СОЕДИНЕНИЯ

масса, кг	0,004	ALOP45

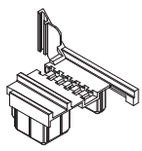

ALOP46 КОМПЛЕКТ ЗАГЛУШЕК НИЗА ДВЕРИ С ЦОКОЛЕМ ОТКР. НАРУЖУ

масса, кг	0,060	ALOP46

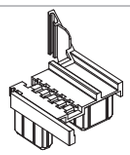

ALOP47 КОМПЛЕКТ ЗАГЛУШЕК НИЗА ДВЕРИ С ЦОКОЛЕМ ОТКР. ВНУТРЬ

масса, кг	0,060	ALOP47

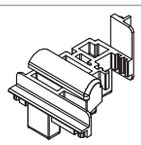

ALOP48 КОМПЛЕКТ ЗАГЛУШЕК ОКОННОГО ШТУЛЬПА

масса, кг	0,048	ALOP48

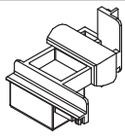

ALOP49 КОМПЛЕКТ ЗАГЛУШЕК ДВЕРНОГО ШТУЛЬПА

масса, кг	0,040	ALOP49

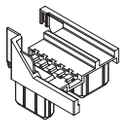

ALOP61 КОМПЛЕКТ ЗАГЛУШЕК НИЗА ДВУПОЛЬНОЙ ДВЕРИ С ЦОКОЛЕМ ОТКР. НАРУЖУ

масса, кг	0,027	ALOP61

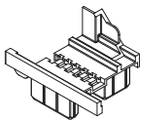

ALOP62 КОМПЛЕКТ ЗАГЛУШЕК НИЗА ДВУПОЛЬНОЙ ДВЕРИ С ЦОКОЛЕМ ОТКР. ВНУТРЬ

масса, кг	0,027	ALOP62

AHDW64C1 УГОЛОК ВЫРАВНИВАЮЩИЙ ПОЛИАМИДНЫЙ 15X15X5

масса, кг	0,001	AHDW64C1

ASI38.17 СУХАРЬ ИМПОСТНЫЙ 17,4 ММ

масса, кг	0,011	ASI38.17

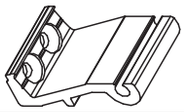

ASI38.28 СУХАРЬ ИМПОСТНЫЙ 28,4 ММ

масса, кг	0,017	ASI38.28

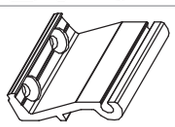

ASI38.39 СУХАРЬ ИМПОСТНЫЙ 39,4 ММ

масса, кг	0,025	ASI38.39

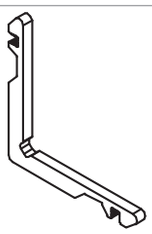

ASU47.04 СУХАРЬ УГЛОВОЙ 4 X 7 ММ

масса, кг	0,007	ASU47.04

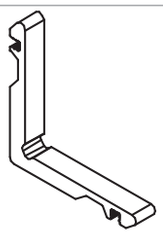

ASU47.09 СУХАРЬ УГЛОВОЙ 9 X 7 ММ

масса, кг	0,015	ASU47.09

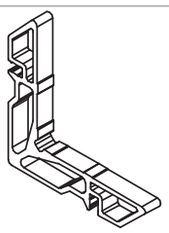

ASU48.09 СУХАРЬ УГЛОВОЙ 9 X 17,4 ММ

масса, кг	0,024	ASU48.09

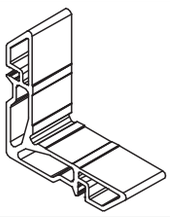

ASU48.26 СУХАРЬ УГЛОВОЙ 26 X 17,4 ММ

масса, кг	0,068	ASU48.26

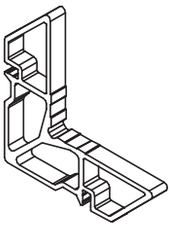

ASU49.09 СУХАРЬ УГЛОВОЙ 9 X 28,4 ММ

масса, кг	0,028	ASU49.09

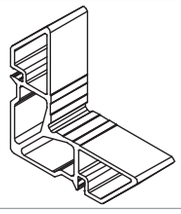

ASU49.26 СУХАРЬ УГЛОВОЙ 26 X 28,4 ММ

масса, кг	0,081	ASU49.26

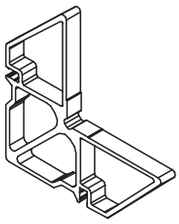

ASU50.09 СУХАРЬ УГЛОВОЙ 9 X 39,4 ММ

масса, кг	0,033	ASU50.09

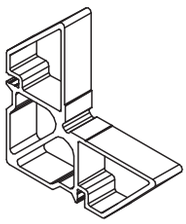

ASU50.18 СУХАРЬ УГЛОВОЙ 17,6 X 39,4 ММ

масса, кг	0,064	ASU50.18

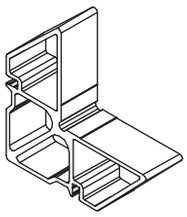

ASU50.26 СУХАРЬ УГЛОВОЙ 26,6 X 39,4 ММ

масса, кг	0,095	ASU50.26

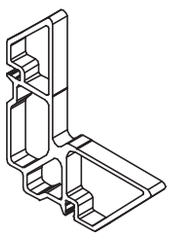

ASU51.09 СУХАРЬ УГЛОВОЙ РАЗНОСТОРОННИЙ 9 X 39,4 X 28,4 ММ

масса, кг	0,029	ASU51.09

Фурнитура

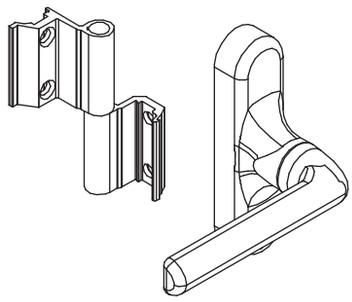

WR-P50 КОМПЛЕКТ ПОВОРОТНОЙ ФУРНИТУРЫ ROTO ДЛЯ ОКНА ДО 50 КГ

▸ приемный комплект	1	WR-P50/A1 — Ш:370-1300/В:500-1200
▸ запорный комплект	1	WR-P50/A2 — Ш:1300-1400/В:500-1200
▸ ручка, шт.	1	WR-P50/B1 — Ш:370-1300/В:1200-1800
▸ петли, комплект	1	WR-P50/B2 — Ш:1300-1400/В:1200-1800
▸ петля створки верхняя, шт.	1	WR-P50/C1 — Ш:370-1300/В:1800-2250
Дополнительно для B1 и B2:		WR-P50/C2 — Ш:1300-1400/В:1800-2250
▸ прижим на раме, шт.	1	
▸ прижим на створке, шт.	1	
▸ ответная планка, шт.	1	
Дополнительно для C1 и C2:		
▸ прижим на раме, шт.	2	
▸ прижим на створке, шт.	2	
▸ ответная планка, шт.	2	
▸ запорная цапфа, шт.	1	

Устанавливается на окна весом до 50 кг. Служит для запирания/открывания окна.

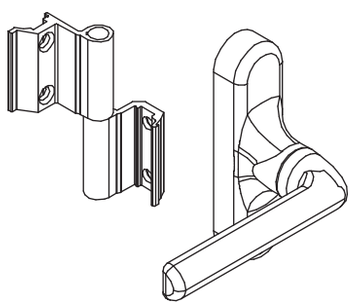

WR-F80 КОМПЛЕКТ ФРАМУЖНОЙ ФУРНИТУРЫ ROTO ДЛЯ ОКНА

▸ приемный комплект	1	WR-F80/A1 — Ш:500-1100/В:370-1300
▸ запорный комплект	1	WR-F80/A2 — Ш:1100-1600/В:370-1300
▸ ручка, шт.	1	
▸ петли, комплект	1	
▸ ножницы фрамужные, шт.	2	
Дополнительно для A2:		
▸ прижим на раме, шт.	1	
▸ прижим на створке, шт.	1	
▸ ответная планка, шт.	1	

Устанавливается на откидные окна. Служит для запирания/открывания окна.

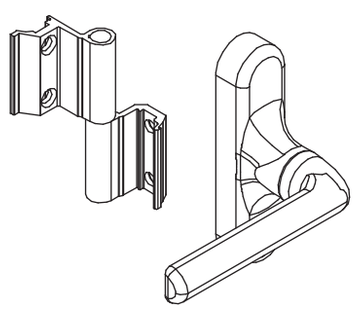

WR-P80 КОМПЛЕКТ ПОВОРОТНОЙ ФУРНИТУРЫ ROTO ДЛЯ ОКНА ДО 80 КГ

▸ приемный комплект	1	WR-P80/A1 — Ш:370-1300/В:500-1200
▸ запорный комплект	1	WR-P80/A2 — Ш:1301-1600/В:500-1200
▸ ручка, шт.	1	WR-P80/B1 — Ш:370-1300/В:1200-1800
▸ петли, комплект	1	WR-P80/B2 — Ш:1301-1600/В:1200-1800
Дополнительно для B1 и B2:		WR-P80/C1 — Ш:370-1300/В:1800-2250
▸ прижим на раме, шт.	1	WR-P80/C2 — Ш:1301-1600/В:1800-2250
▸ прижим на створке, шт.	1	
▸ ответная планка, шт.	1	
Дополнительно для C1 и C2:		
▸ прижим на раме, шт.	1	
▸ прижим на створке, шт.	1	
▸ ответная планка, шт.	1	
▸ запорная цапфа, шт.	1	

Устанавливается на окна весом до 80 кг. Служит для запирания/открывания окна.

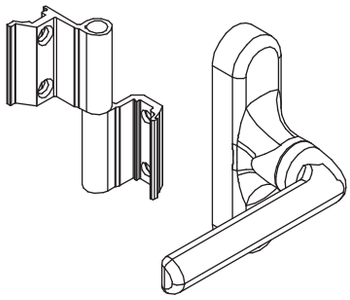

WR-POT КОМПЛЕКТ ПОВОРОТНО-ОТКИДНОЙ ФУРНИТУРЫ ROTO ДЛЯ ОКНА

▸ приемный комплект	1	WR-POT/A1 — Ш:390-700/В:580-1200
▸ запорный комплект	1	WR-POT/A2 — Ш:701-1300/В:580-1200
▸ ручка, шт.	1	WR-POT/A3 — Ш:1300-1600/В:580-1200
▸ петли, комплект	1	WR-POT/B1 — Ш:390-700/В:1200-1800
▸ ножницы оконные, шт.	1	WR-POT/B2 — Ш:701-1300/В:1200-1800
Дополнительно для А3:		WR-POT/B3 — Ш:1300-1600/В:1200-1800
▸ переключатель MV, комплект	1	WR-POT/C1 — Ш:390-700/В:1800-2400
▸ ножницы вторые оконные, шт.	1	WR-POT/C2 — Ш: 701-1300/В:1800-2400
▸ ответная планка, шт.	1	WR-POT/C3 — Ш: 1300-1600/В:1800-2400
Дополнительно для В1 и В2:		
▸ переключатель MV, комплект	1	
▸ ответная планка, шт.	1	
Дополнительно для В3:		
▸ переключатель MV, комплект	2	
▸ ножницы вторые оконные, шт.	1	
▸ ответная планка, шт.	2	
Дополнительно для С1 и С2:		
▸ переключатель MV, комплект	1	
▸ ответная планка, шт.	3	
▸ запорная цапфа, шт.	2	
Дополнительно для С3:		
▸ переключатель MV, комплект	2	
▸ ножницы вторые оконные, шт.	1	
▸ ответная планка, шт.	3	
▸ запорная цапфа, шт.	2	

Устанавливается на окна с поворотно-откидным вариантом открытия. Служит для запирания/открывания окна.

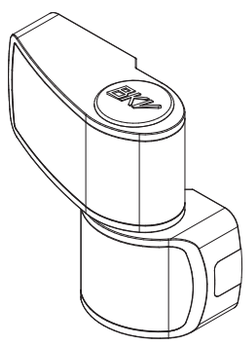

DR-PN02 ПЕТЛЯ ДВУХСЕКЦИОННАЯ ROTO

▸ осевое расстояние, мм	62,5	DR-PN02/BP — без покрытия
В комплекте:		DR-PN02/RAL9006 — металлик гладкий
▸ петля трехсекционная, шт.	1	DR-PN02/RAL9016 — белый (RAL 9016)
▸ анкерный винт, шт.	4	DR-PN02/Z — нестандартный
		Готовые комплекты:
		Левая
		DR-PN025L/RAL9006 — серебро (RAL 9006)
		DR-PN026L/RAL9016 — белый (RAL 9016)
		Правая
		DR-PN029R/RAL9006 — серебро (RAL 9006)
		DR-PN030R/RAL9016 — белый (RAL 9016)

Устанавливается на двери весом до 120 кг.

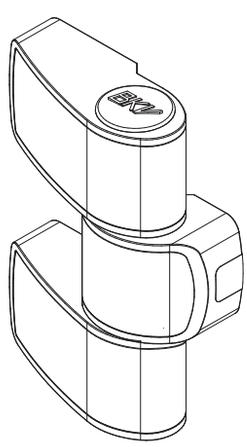

DR-PN03 ПЕТЛЯ ТРЕХСЕКЦИОННАЯ ROTO

▸ осевое расстояние, мм	62,5	DR-PN02/BP — без покрытия
В комплекте:		DR-PN02/RAL9006 — металлик гладкий
▸ петля трехсекционная, шт.	1	DR-PN02/RAL9016 — белый (RAL 9016)
▸ анкерный винт, шт.	6	DR-PN02/Z — нестандартный
		Готовые комплекты:
		Левая
		DR-PN025L/RAL9006 — серебро (RAL 9006)
		DR-PN026L/RAL9016 — белый (RAL 9016)
		Правая
		DR-PN029R/RAL9006 — серебро (RAL 9006)
		DR-PN030R/RAL9016 — белый (RAL 9016)

Устанавливается на двери весом до 160 кг.

2061-2 КОМПЛЕКТ ШПИНГАЛЕТОВ (ЧЕРНЫЙ)

шпингалет накладной, шт.	2	2061-2
запорная планка 80 мм, шт.	1	
запорная планка 50 мм, шт.	1	

Предназначен для фиксации пассивной дверной створки.

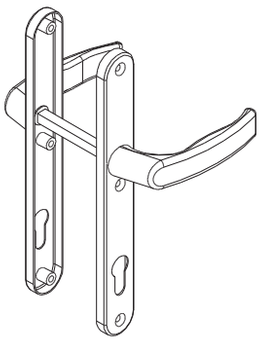

DR-GN30 НАЖИМНОЙ ГАРНИТУР ЗАМКА ROTO

норма поставки, пара	1	DR-GN30/BP — без покрытия
ширина планки, мм	30	DR-GN30/RAL9006 — серебро (RAL 9006)
осевое расстояние, мм	92	DR-GN30/RAL9016 — белый (RAL 9016)
толщина планки, мм	8	DR-GN30/Z — нестандартный

Ручка с двойным изгибом для установки на алюминиевых дверях.

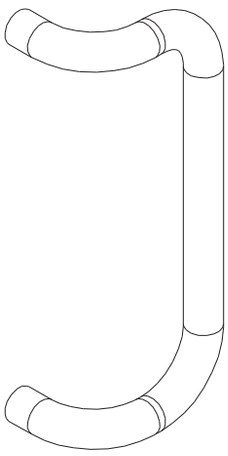

AHHAND РУЧКА-СКОБА

норма поставки, пара	1	AHHAND — без покрытия
осевое расстояние, мм	350	AHHAND1 — белый
диаметр, мм	30	AHHAND2 — коричневый (RAL 8014)
		AHHAND3 — синий
		AHHAND4 — зеленый
		AHHAND5 — бордо
		AHHAND6 — серый
		AHHAND7 — бежевый
		AHHAND9 — коричневый (RAL 8017)
		AHHAND00 — металлик гладкий
		AHHAND13 — черный
		AHHAND16 — красный
		AHHAND18 — оранжевый
		AHHAND19 — салатовый
		AHHAND20 — антрацит
		AHHAND21 — белый (RAL 9016)
		AHHANDZ — нестандартный

Ручка с двойным изгибом для установки на алюминиевых дверях.

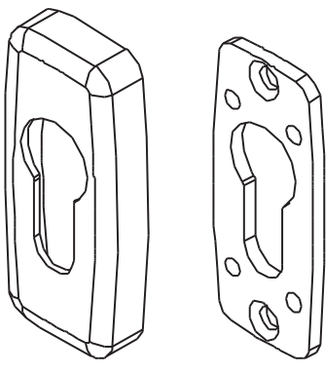

070584 КОМПЛЕКТ НАКЛАДОК НА ЛИЧИНКУ ЗАМКА

норма поставки, комплект	1	07058000 — без покрытия
ширина, мм	30	07058410 — белый (RAL 9003l)
высота, мм	76	07058402 — коричневый (RAL 8014)
толщина, мм	7,5	07058413 — синий
		070584 — зеленый
		07058405 — бордо
		07058406 — серый
		070587 — бежевый
		070589 — коричневый (RAL 8017)
		070584000 — металлик гладкий
		07058419 — салатовый
		07058420 — антрацит
		07058421 — белый (RAL 9016)
		0705840Z — нестандартный

Декоративный элемент устанавливается на цилиндр замка.

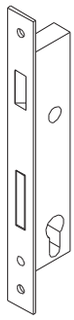

DR-ZF30 ЗАМОК ROTO С ЗАЩЕЛКОЙ

норма поставки, шт.	1	DR-ZF30
дорнмасс, мм	30	
осевое расстояние, мм	92	
ширина планки, мм	22	

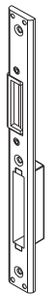

DR-OP ОТВЕТНАЯ РЕГУЛИРУЕМАЯ ПЛАНКА ЗАМКА ROTO

норма поставки, шт.	1	DR-OP/L — левая DR-OP/R — правая

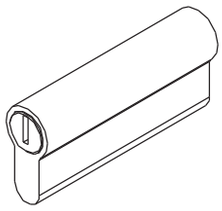

AH-DL ЦИЛИНДР ЗАМКА ROTO

норма поставки, шт.	1	AH-DL 30P — 30 мм, полуцилиндр AH-DL 55P — 55 мм, полуцилиндр AH-DL 30/55 W/K — 30/55 мм, ключ/вертушка AH-DL 30/55 K/K — 30/55 мм, ключ/ключ

DR-ZR30 ЗАМОК ROTO С РОЛИКОМ

норма поставки, шт.	1	DR-ZR30
дорнмасс, мм	30	
осевое расстояние, мм	92	
ширина планки, мм	22	

AHDW64L1 ПОДКЛАДКА ПОД ЗАМОК ROTO

масса, кг	0,019	AHDW64L1

PB14 ЗАГЛУШКА ОТВЕРСТИЯ (⌀12 ММ)

масса, кг	0,001	PB1401 — белый PB1402 — коричневый PB1403 — серый PB1404 — бежевый PB1405 — зеленый PB1406 — синий PB1407 — бордо PB1408 — серебристый PB1409 — золотистый PB1411 — черный PB1412 — красный

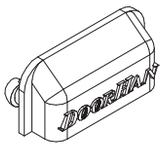

ALOP42 ЗАГЛУШКА ВЕНТИЛИРУЕМОГО СЛИВНОГО ОТВЕРСТИЯ (ЧЕРНАЯ)

масса, кг	0,002	ALOP 42

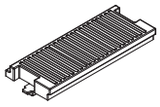

ALOP43 ОПОРНАЯ ПОДКЛАДКА ПОД СТЕКЛОПАКЕТ

масса, кг	0,025	ALOP43

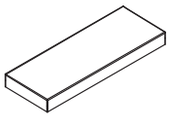

131-133 РИХТОВОЧНЫЕ ПОДКЛАДКИ

масса, кг	0,002	131-133-0124 — 1 x 24 x 100 мм 131-133-0132 — 1 x 32 x 100 мм 131-133-0140 — 1 x 40 x 100 мм 131-133-0324 — 3 x 24 x 100 мм 131-133-0332 — 3 x 32 x 100 мм 131-133-0340 — 3 x 40 x 100 мм

Крепеж

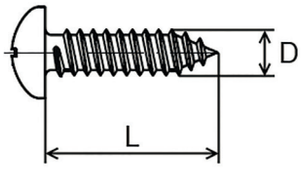

164-377 САМОРЕЗ D = 4,8 ММ, L = 38 ММ (ГОСТ10621-80)

масса, кг	0,001	164-377

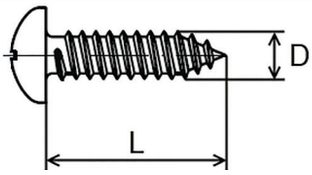

164-383 САМОРЕЗ D = 3,5 ММ, L = 13 ММ (ГОСТ 10621-80)

масса, кг	0,001	164-381

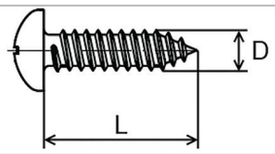

164-382 САМОРЕЗ D = 3,5 ММ, L = 9,5 ММ (ГОСТ 10621-80)

масса, кг	0,001	164-382

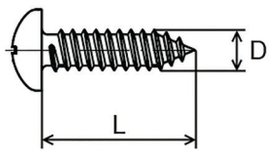

164-383 САМОРЕЗ D = 3,5 ММ, L = 13 ММ (ГОСТ 10621-80)

масса, кг	0,001	164-383

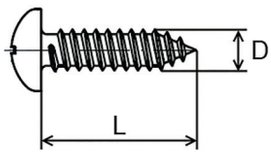

164-384 САМОРЕЗ D = 4,8 ММ, L = 45 ММ (ГОСТ 10621-80)

масса, кг	0,001	164-384

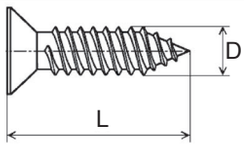

164-385 САМОРЕЗ D = 4,2 ММ, L = 16 ММ (ГОСТ 10619-80)

масса, кг	0,001	164-385

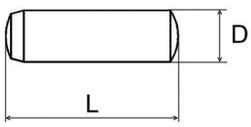

170-91 ШТИФТ D = 4 ММ, L = 6 ММ, (ГОСТ 3128-70)

масса, кг	0,001	170-91

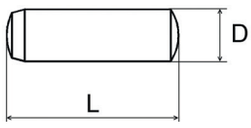

170-92 ШТИФТ D = 5 ММ, L = 10 ММ, (ГОСТ 3128-70)

масса, кг	0,001	170-92

Таблица остекления

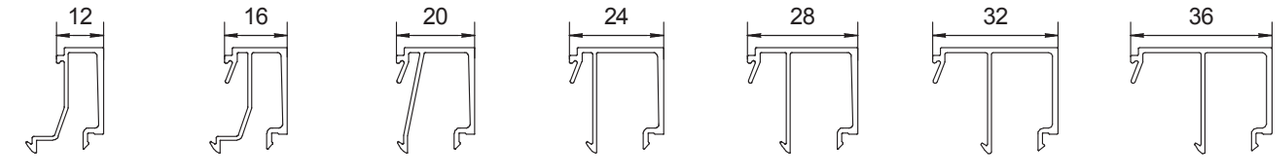

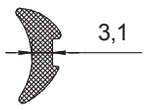

ALOP08-1
Месяцеобразный уплотнитель 3мм

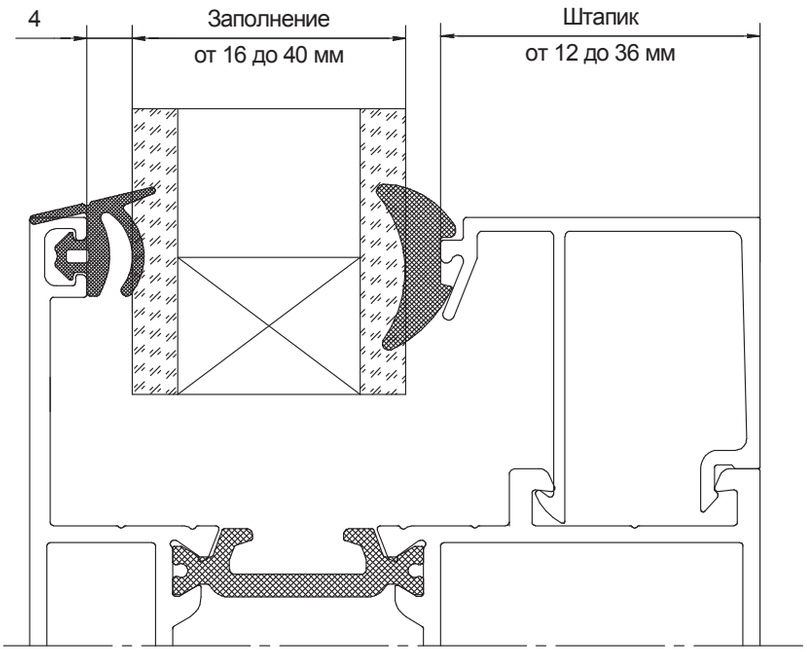

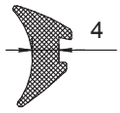

ALOP14-1
Месяцеобразный уплотнитель 4мм

ALOP52
Уплотнитель наружный

Толщина заполнения, мм	Уплотнитель внутренний	Уплотнитель наружный	Штапик
16	ALOP14-1	ALOP52	AHSH22 0136
18	ALOP11-1	ALOP52	AHSH22 0136
20	ALOP14-1	ALOP52	AHSH22 0132
22	ALOP11-1	ALOP52	AHSH22 0132
24	ALOP14-1	ALOP52	AHSH22 0128
26	ALOP11-1	ALOP52	AHSH22 0128
28	ALOP14-1	ALOP52	AHSH22 0124
30	ALOP11-1	ALOP52	AHSH22 0124
32	ALOP14-1	ALOP52	AHSH22 0120
34	ALOP11-1	ALOP52	AHSH22 0120
36	ALOP14-1	ALOP52	AHSH22 0116
38	ALOP11-1	ALOP52	AHSH22 0116
40	ALOP14-1	ALOP52	AHSH22 0112

Схема установки опорных подкладок под заполнение

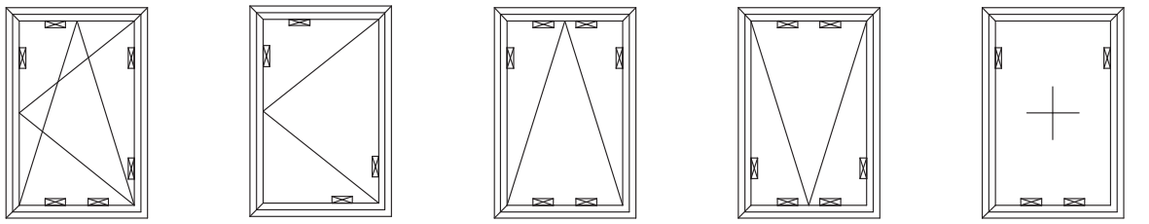

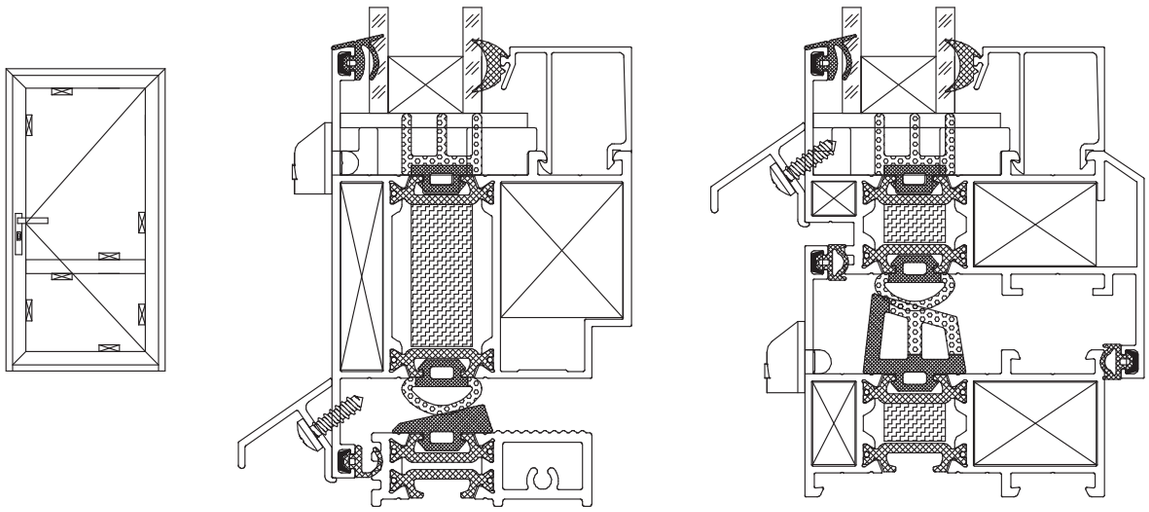

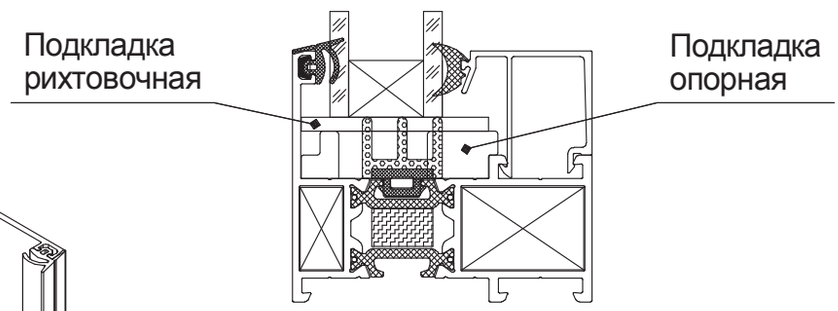

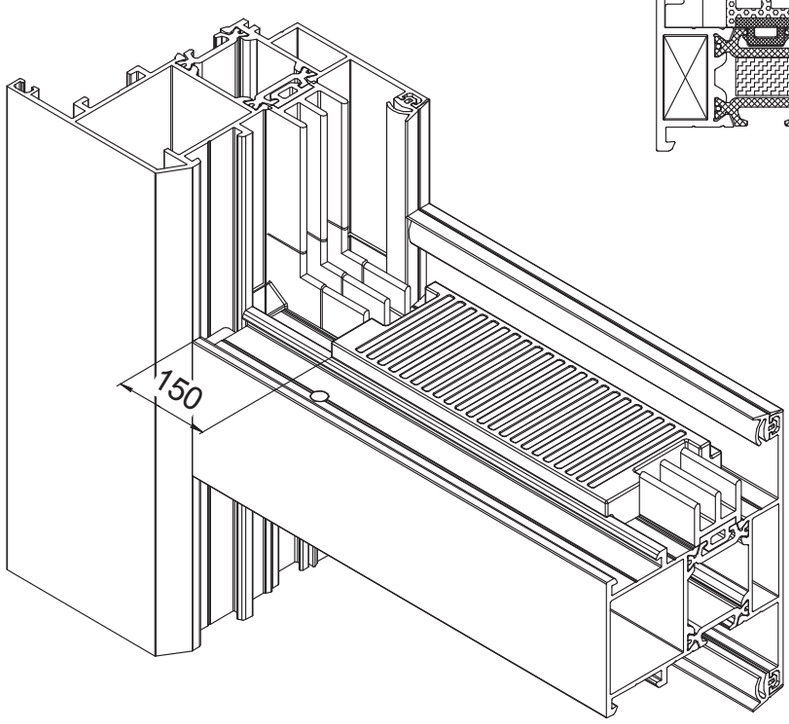

Подкладка опорная

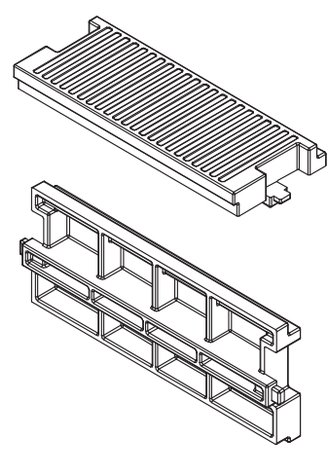

Схема вентиляции и отвода конденсата

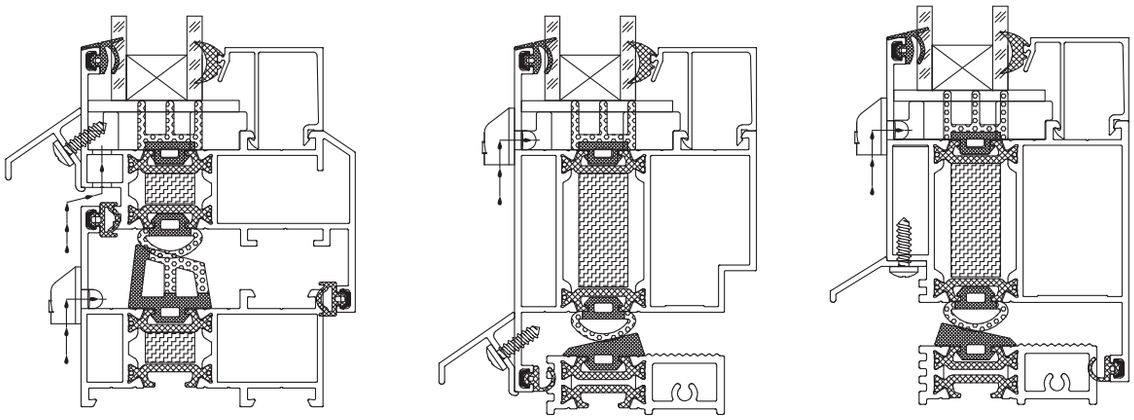

Перфорация профиля
с последующей установкой декорированной
заглушки

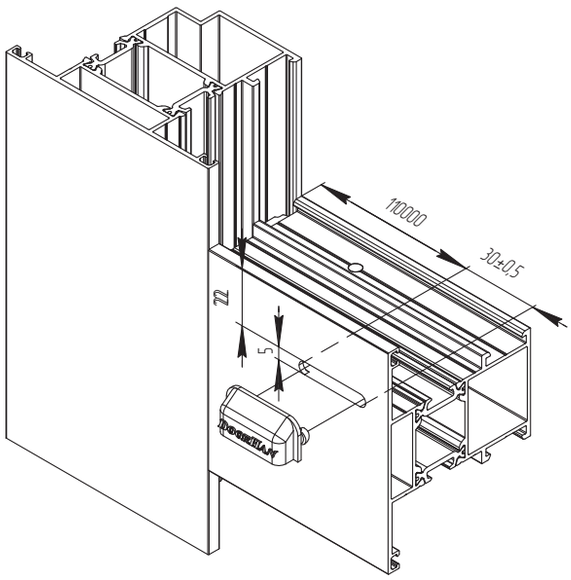

Схема перфорируемых мест

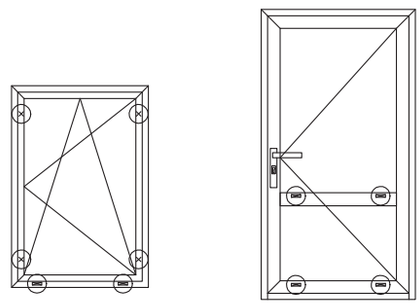

Перфорация профиля
для
вентиляции
и отвода
конденсата

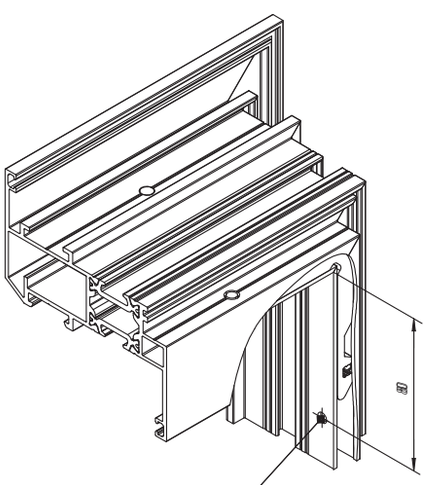

Вентиляционное отверстие

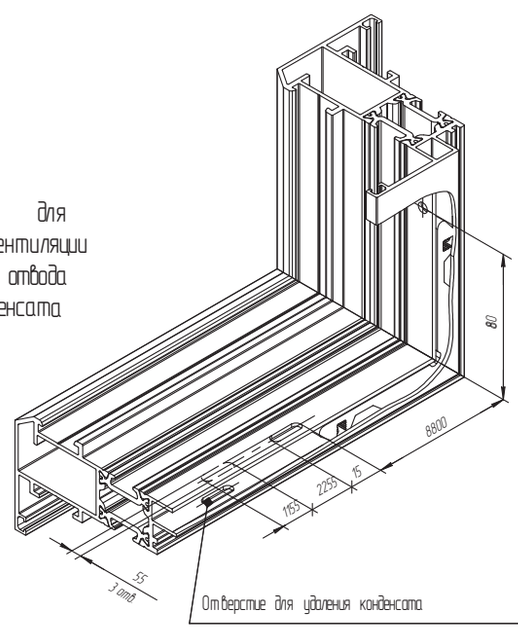

Отверстие для удаления конденсата

Схема установки уплотнителей

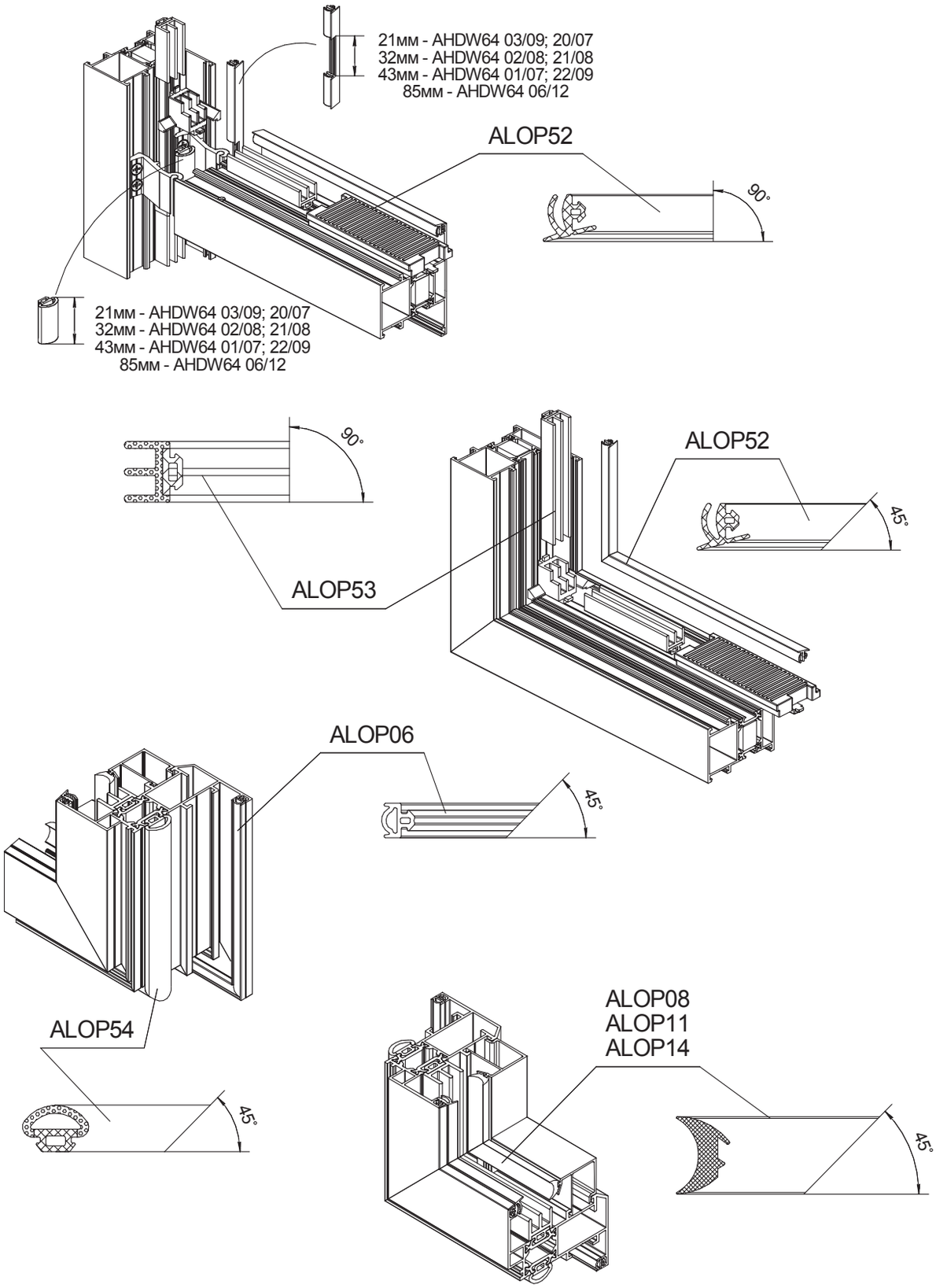

На место стыковки уплотнителей нанести клей, для резиновых уплотнителей.

СЕЧЕНИЯ КОНСТРУКЦИЙ
Окна

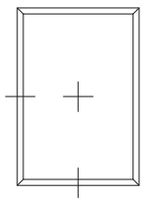

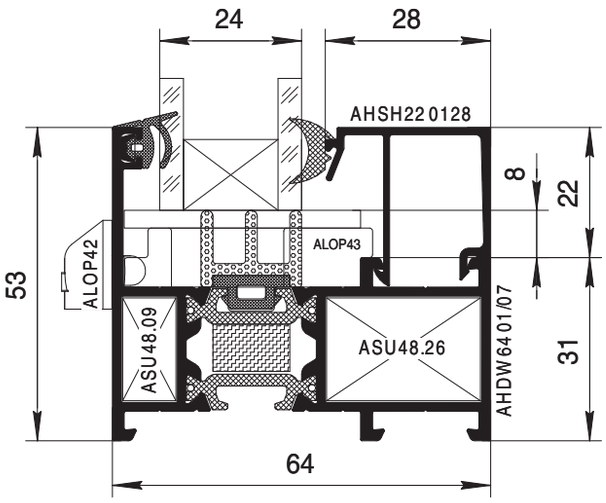

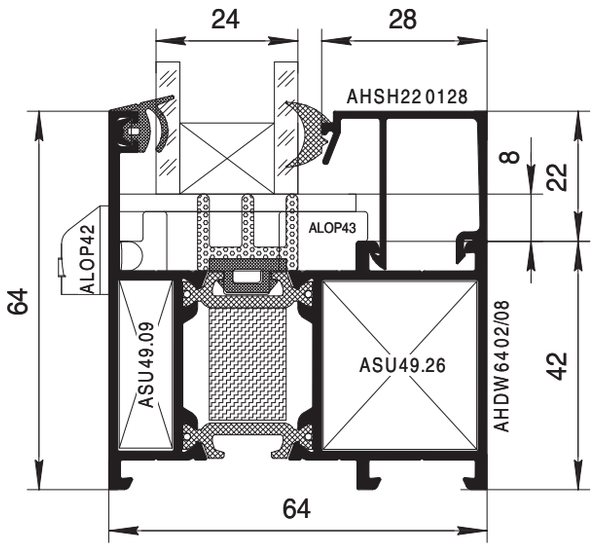

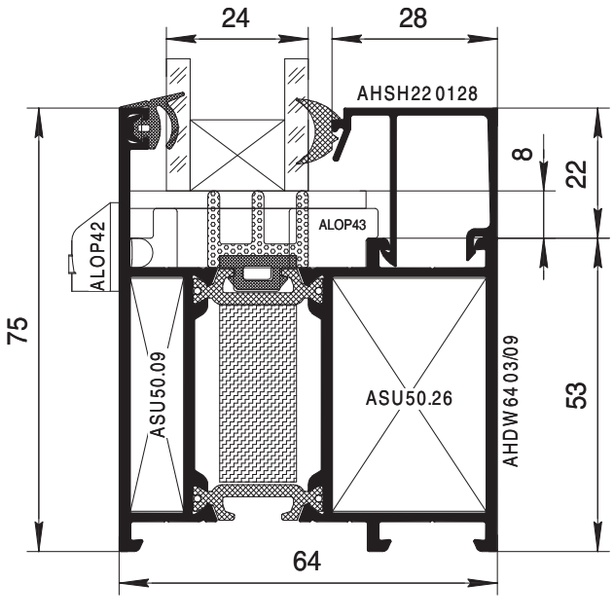

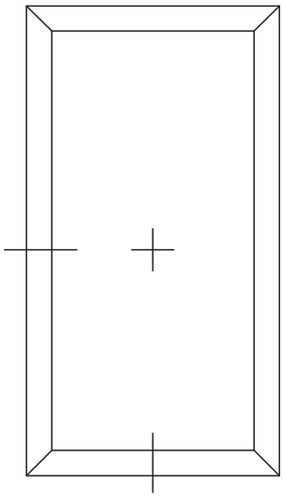

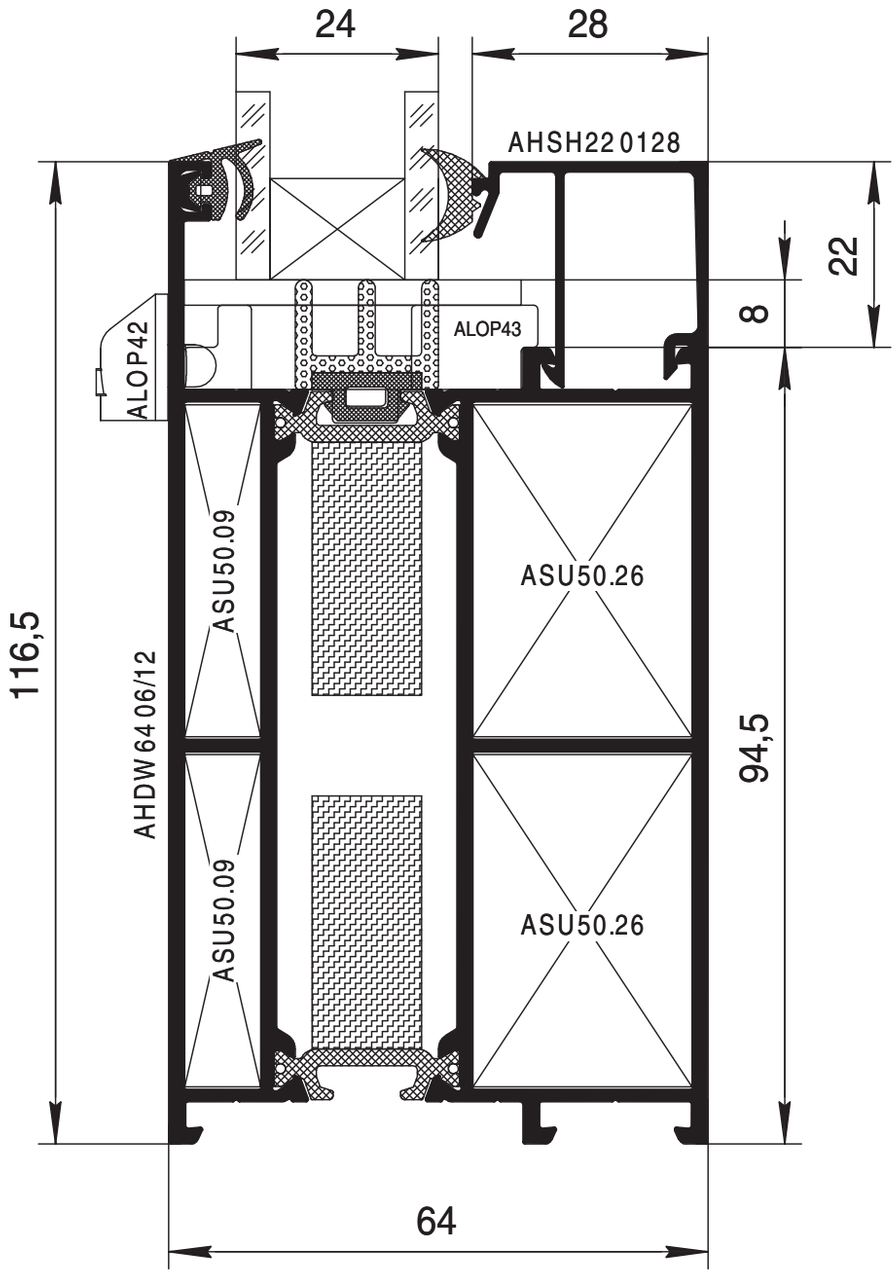
24
28
AHSH22 0128
22
8
ALOP43
ALOP42
ASU50.09
ASU50.26
116,5
AHDW 64 06/12
94,5
ASU50.09
ASU50.26
64

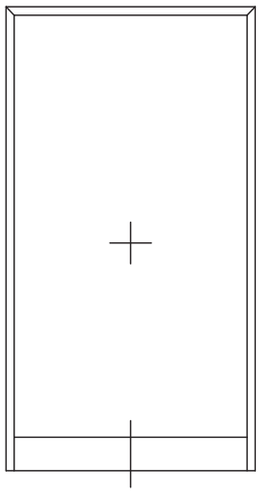

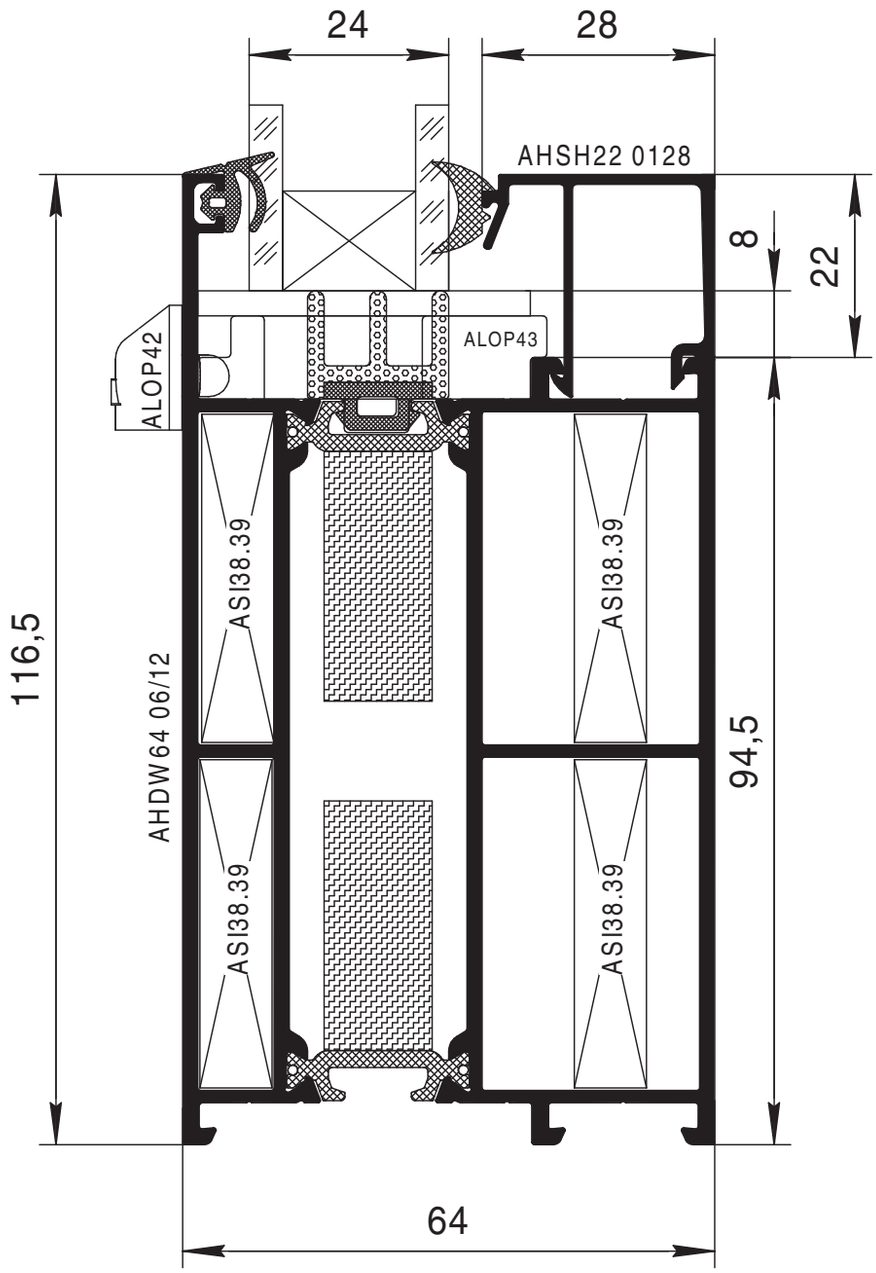
24
28
AHSH22 0128
8
22
ALOP42
ALOP43
ASI38.39
ASI38.39
ASI38.39
ASI38.39
116,5
AHDW64 06/12
94,5
64

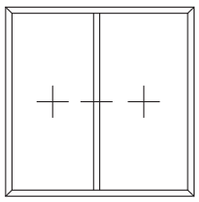

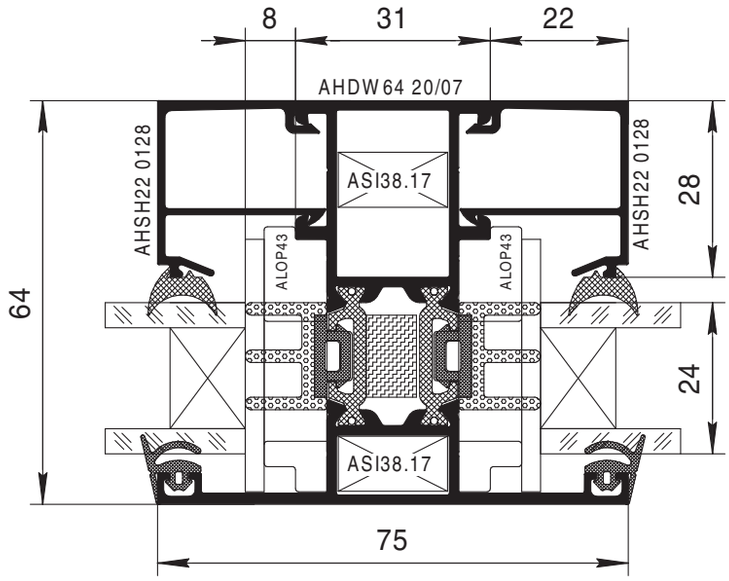
8
31
22
AHDW 64 20/07
AHSH22 0128
ASI38.17
ALOP43
ALOP43
AHSH22 0128
28
64
24
ASI38.17
75

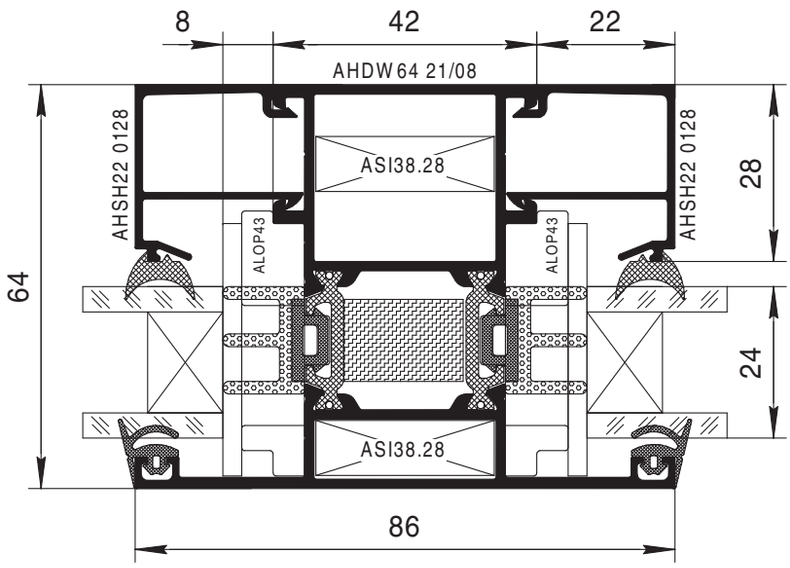
8
42
22
AHDW 64 21/08
AHSH22 0128
ASI38.28
ALOP43
ALOP43
AHSH22 0128
28
64
24
ASI38.28
86

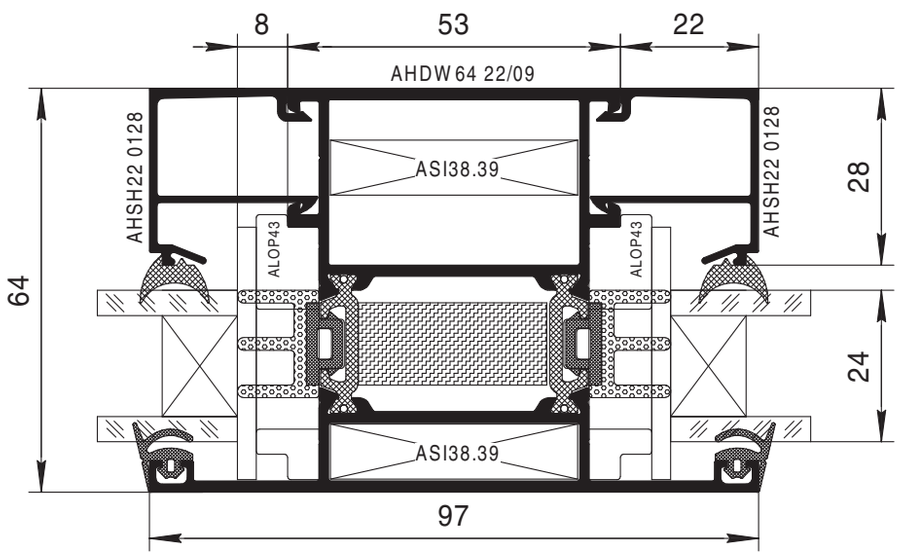
8
53
22
AHDW 64 22/09
AHSH22 0128
ASI38.39
ALOP43
ALOP43
AHSH22 0128
28
64
24
ASI38.39
97

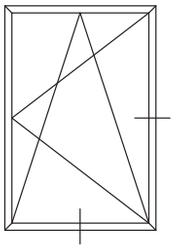

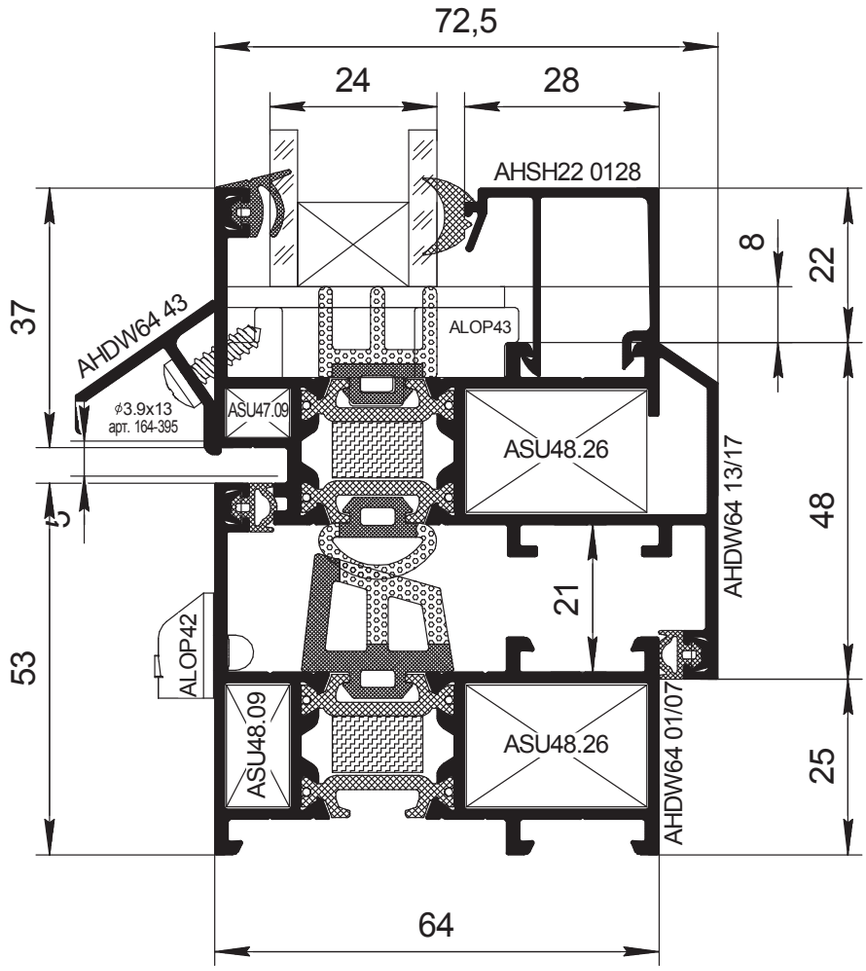
72,5
24
28
AHSH22 0128
8
22
37
AHDW64 43
ALOP43
ϕ3.9x13
арт. 164-395
ASU47.09
ASU48.26
AHDW64 13/17
48
5
21
53
ALOP42
ASU48.09
ASU48.26
AHDW64 01/07
25
64

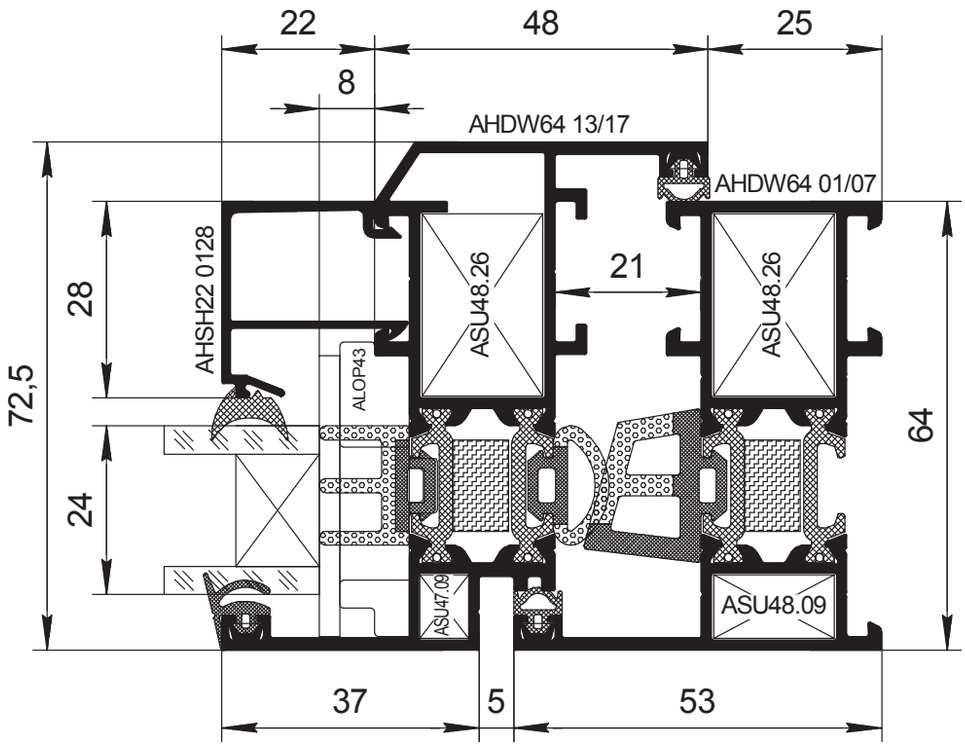
22
48
25
8
AHDW64 13/17
AHDW64 01/07
28
AHSH22 0128
ASU48.26
21
ASU48.26
72,5
ALOP43
64
24
ASU47.09
ASU48.09
37
5
53

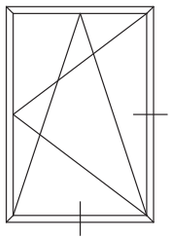

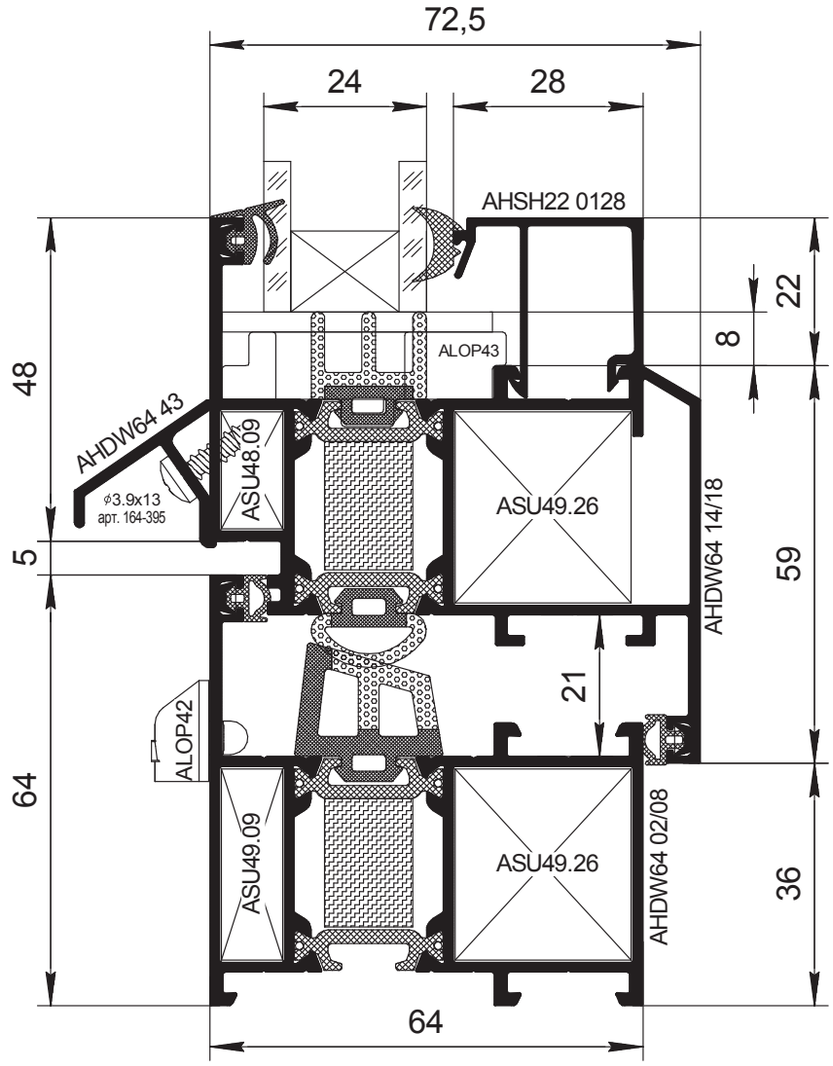
72,5
24
28
AHSH22 0128
22
8
ALOP43
48
AHDW64 43
⌀3.9x13
арт. 164-395
ASU48.09
ASU49.26
AHDW64 14/18
59
5
21
ALOP42
64
ASU49.09
ASU49.26
AHDW64 02/08
36
64

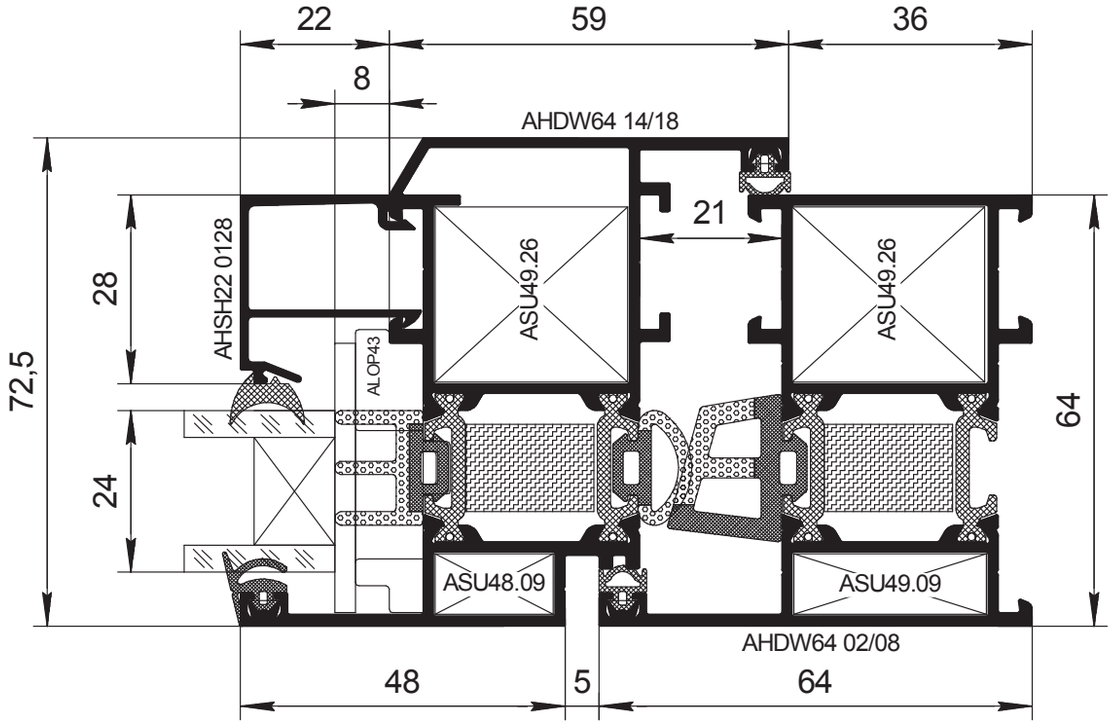
22
59
36
8
AHDW64 14/18
21
28
AHSH22 0128
ASU49.26
ASU49.26
72,5
ALOP43
64
24
ASU48.09
ASU49.09
AHDW64 02/08
48
5
64

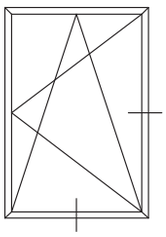

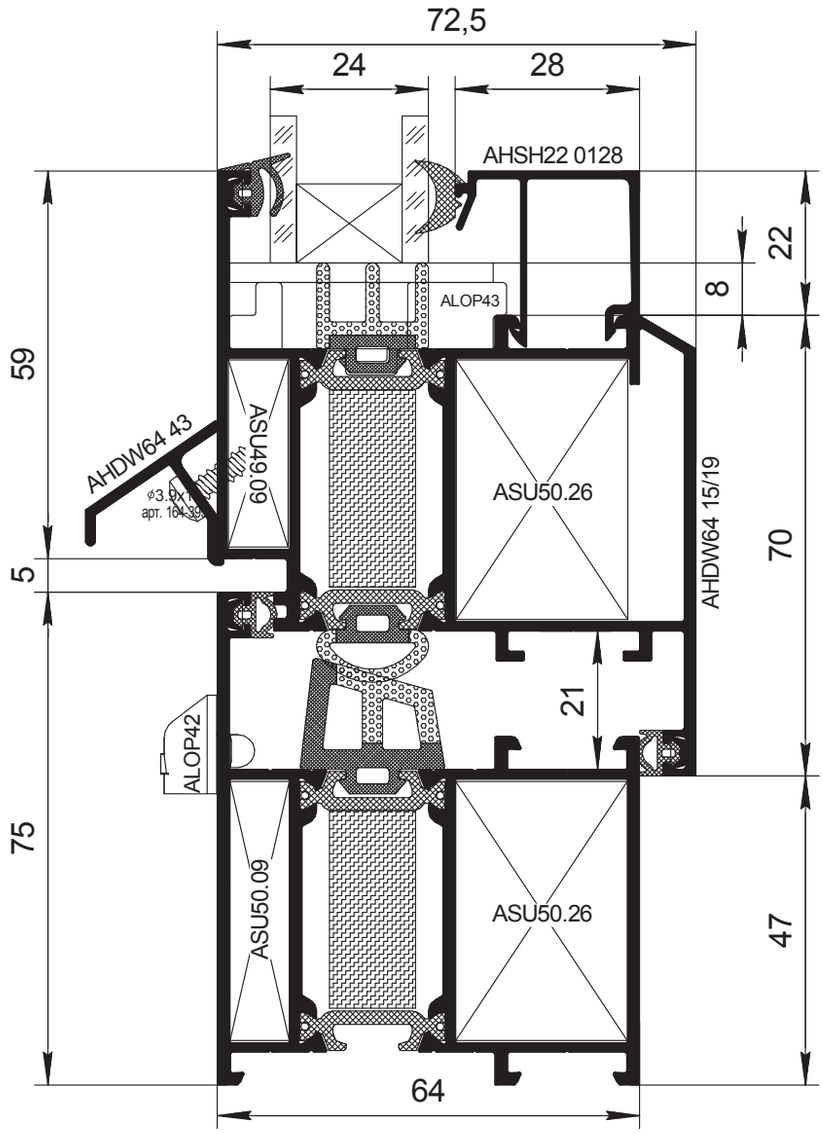
72,5
24
28
AHSH22 0128
22
8
ALOP43
59
AHDW64 43
ASU49.09
ASU50.26
AHDW64 15/19
70
5
21
ALOP42
75
ASU50.09
ASU50.26
47
64

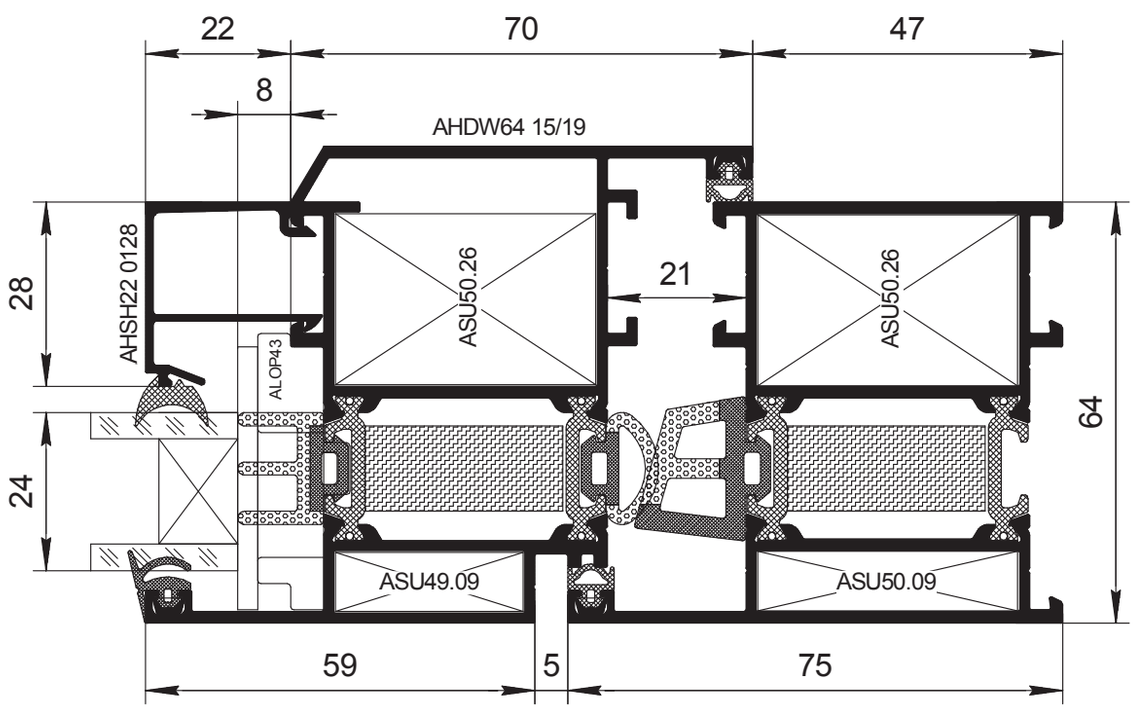
22
70
47
8
AHDW64 15/19
28
AHSH22 0128
ASU50.26
21
ASU50.26
ALOP43
64
24
ASU49.09
ASU50.09
59
5
75

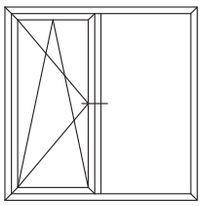

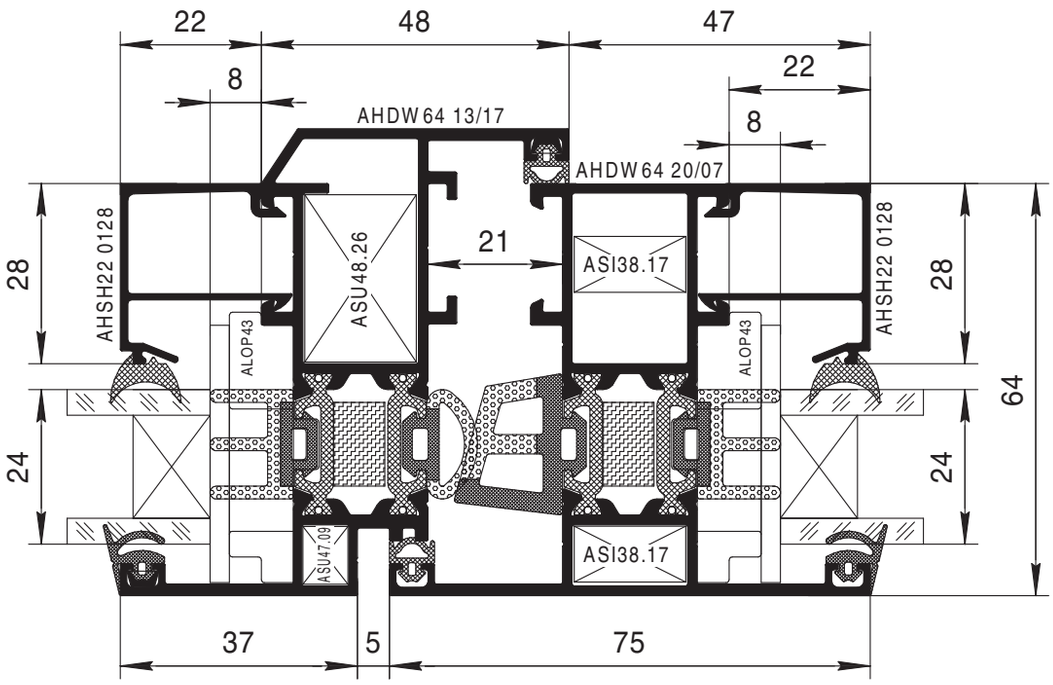
22
48
47
8
22
8
AHDW 64 13/17
AHDW 64 20/07
21
28
AHSH22 0128
ASU48.26
ASI38.17
AHSH22 0128
28
ALOP43
ALOP43
64
24
24
ASU47.09
ASI38.17
37
5
75

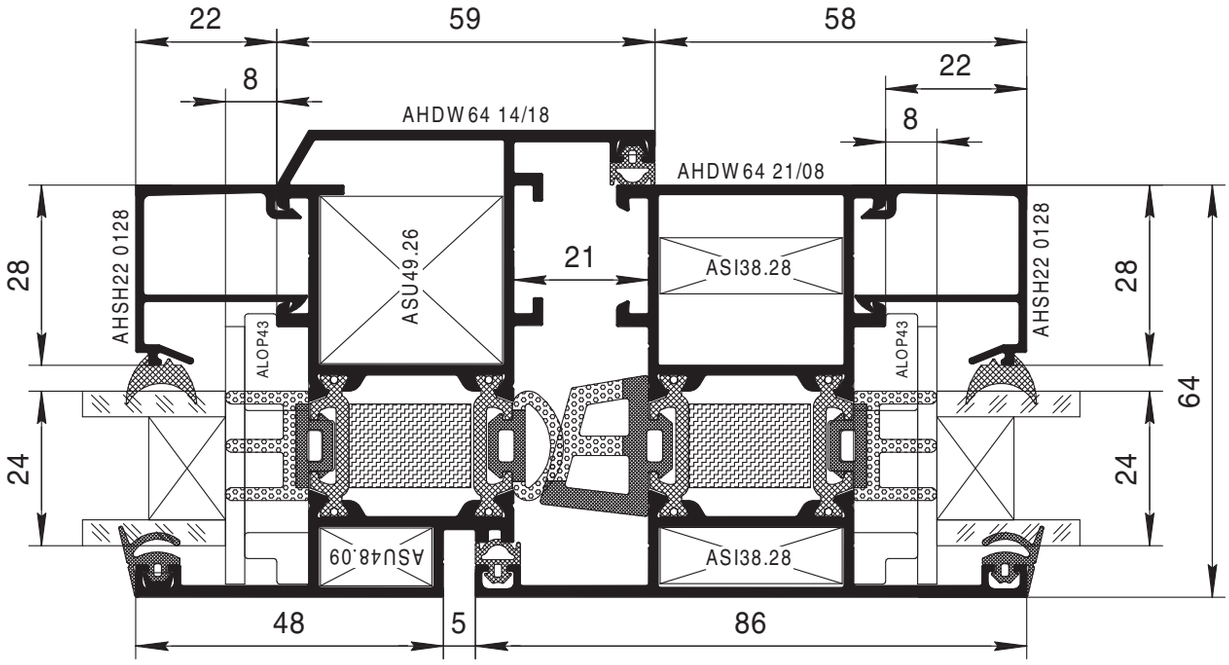
22
59
58
8
22
8
AHDW 64 14/18
AHDW 64 21/08
21
28
AHSH22 0128
ASU49.26
ASI38.28
AHSH22 0128
28
ALOP43
ALOP43
64
24
24
ASU48.09
ASI38.28
48
5
86

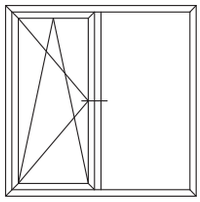

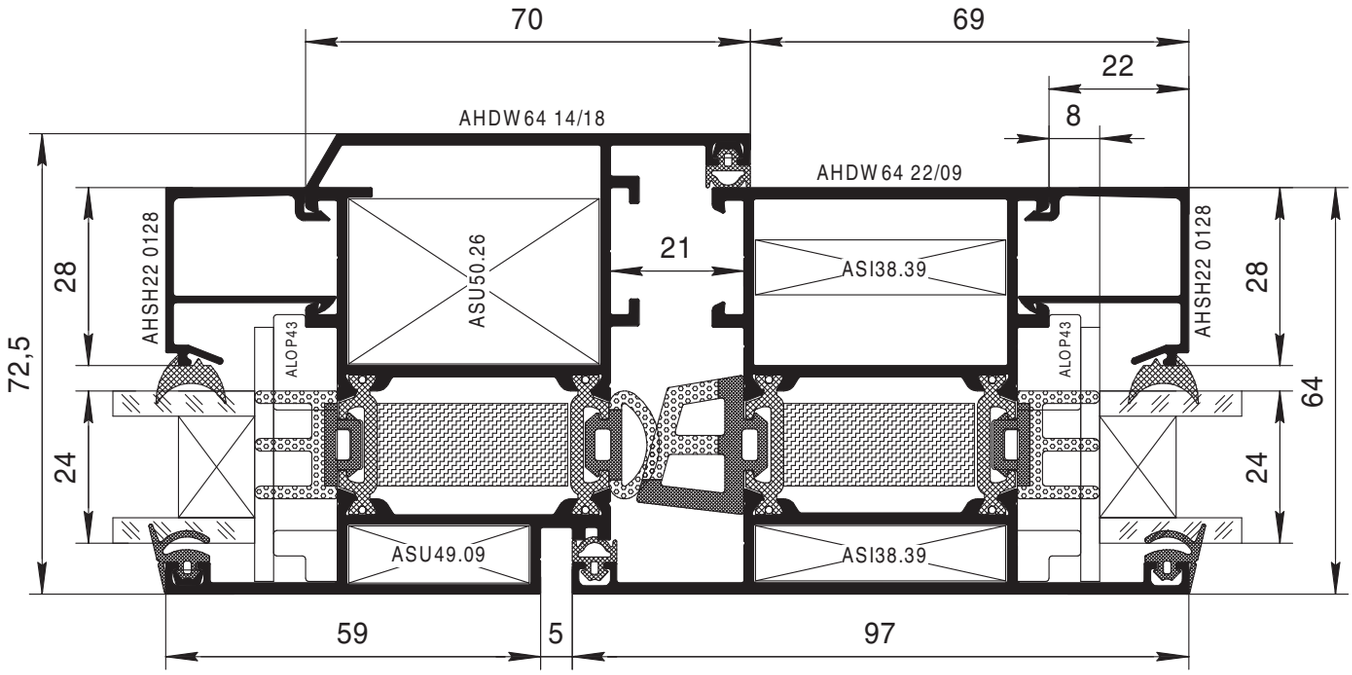
70
69
22
8
AHDW64 14/18
AHDW64 22/09
21
ASU50.26
ASI38.39
AHSH22 0128
AHSH22 0128
ALOP43
ALOP43
ASU49.09
ASI38.39
72,5
28
24
28
64
24
59
5
97

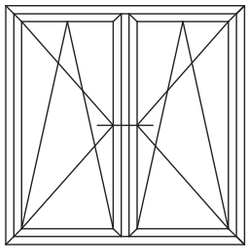

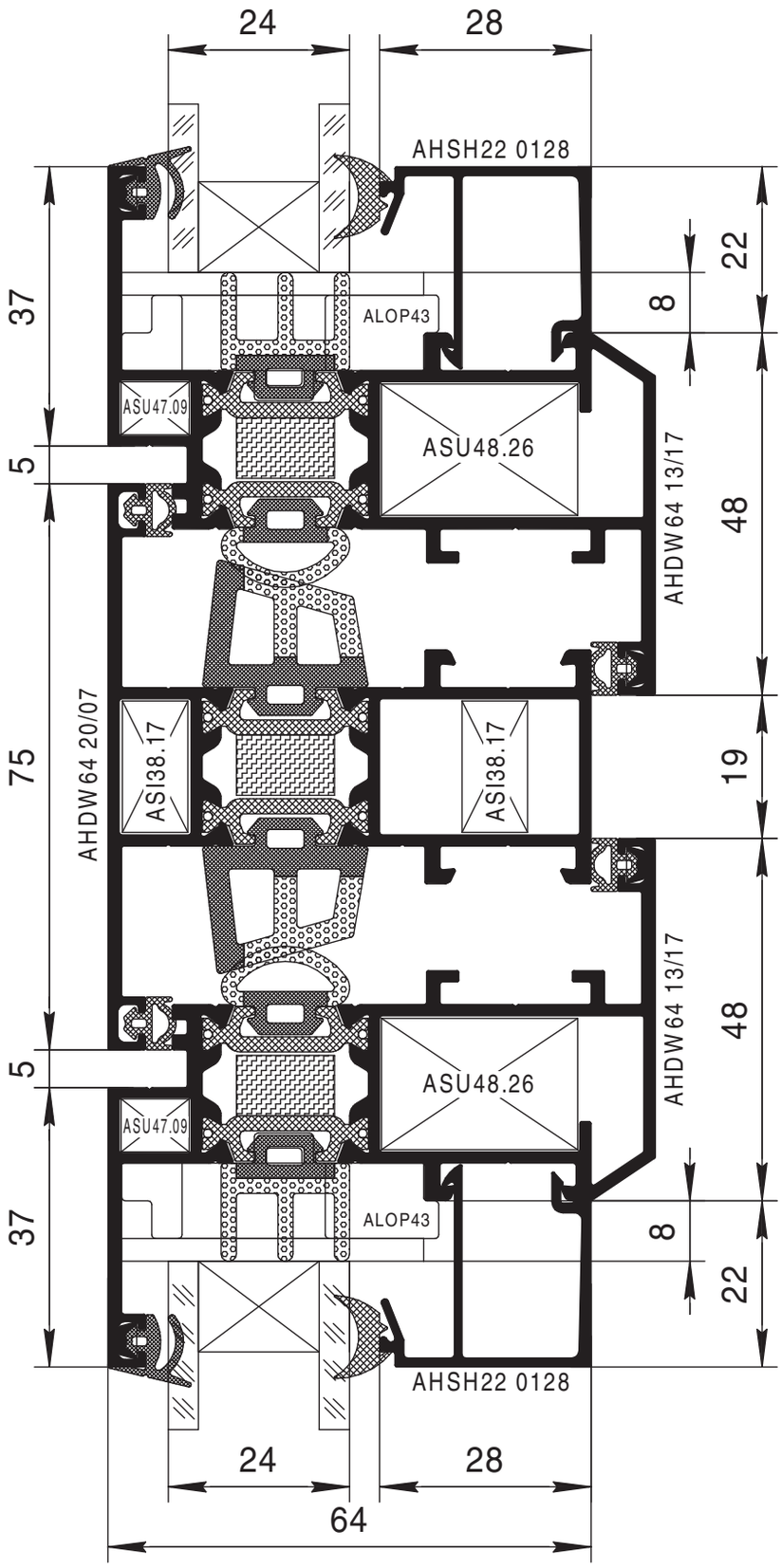
24
28
AHSH22 0128
37
ALOP43
22
8
ASU47.09
ASU48.26
5
AHDW64 13/17
48
75
AHDW64 20/07
ASI38.17
ASI38.17
19
AHDW64 13/17
48
5
ASU48.26
ASU47.09
37
ALOP43
8
22
AHSH22 0128
24
28
64

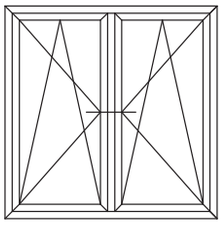

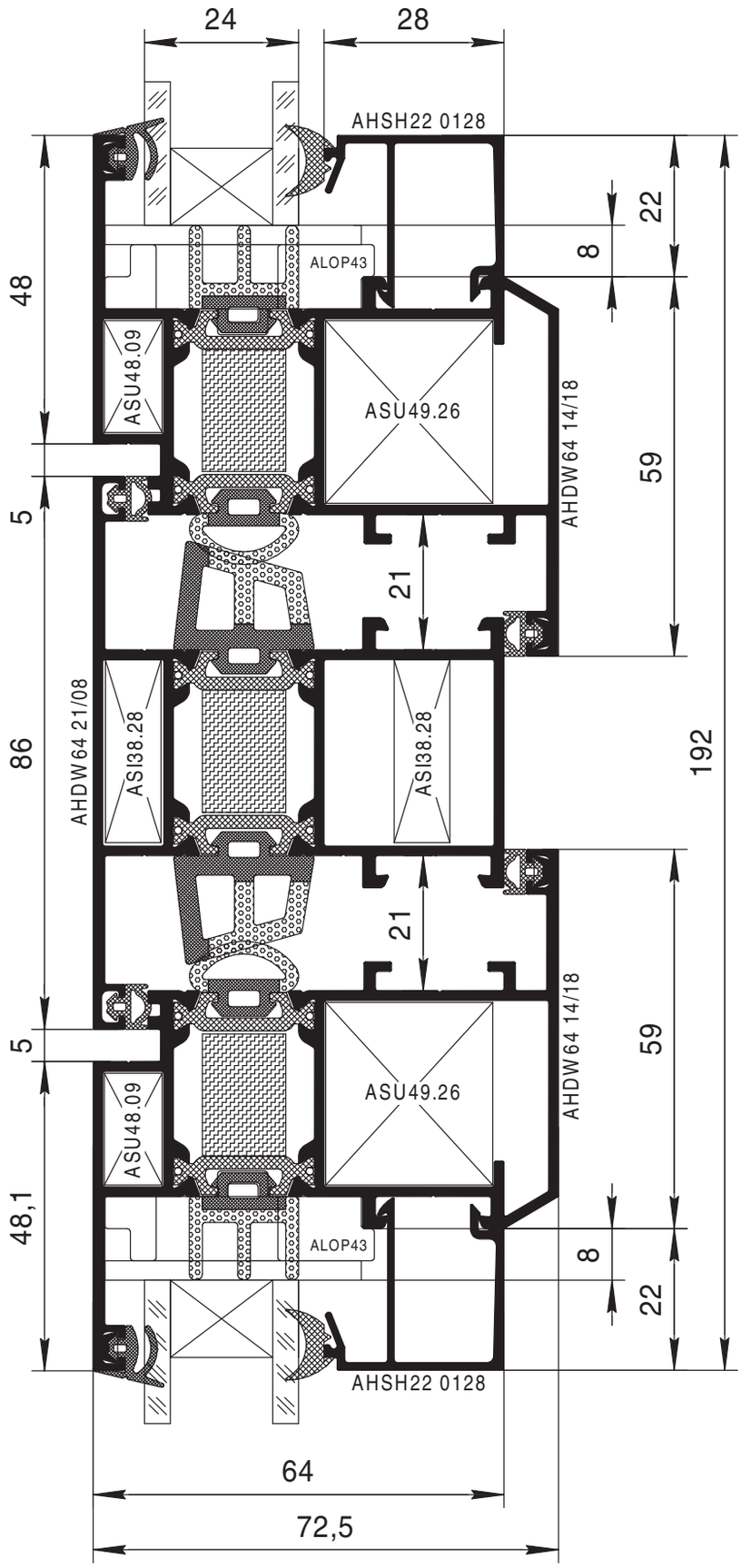
24
28
AHSH22 0128
ALOP43
ASU48.09
ASU49.26
AHDW64 14/18
AHDW64 21/08
ASI38.28
ASI38.28
ASU49.26
ASU48.09
ALOP43
AHDW64 14/18
AHSH22 0128
48
5
86
5
48,1
22
8
59
21
21
59
8
22
192
64
72,5

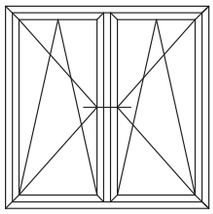

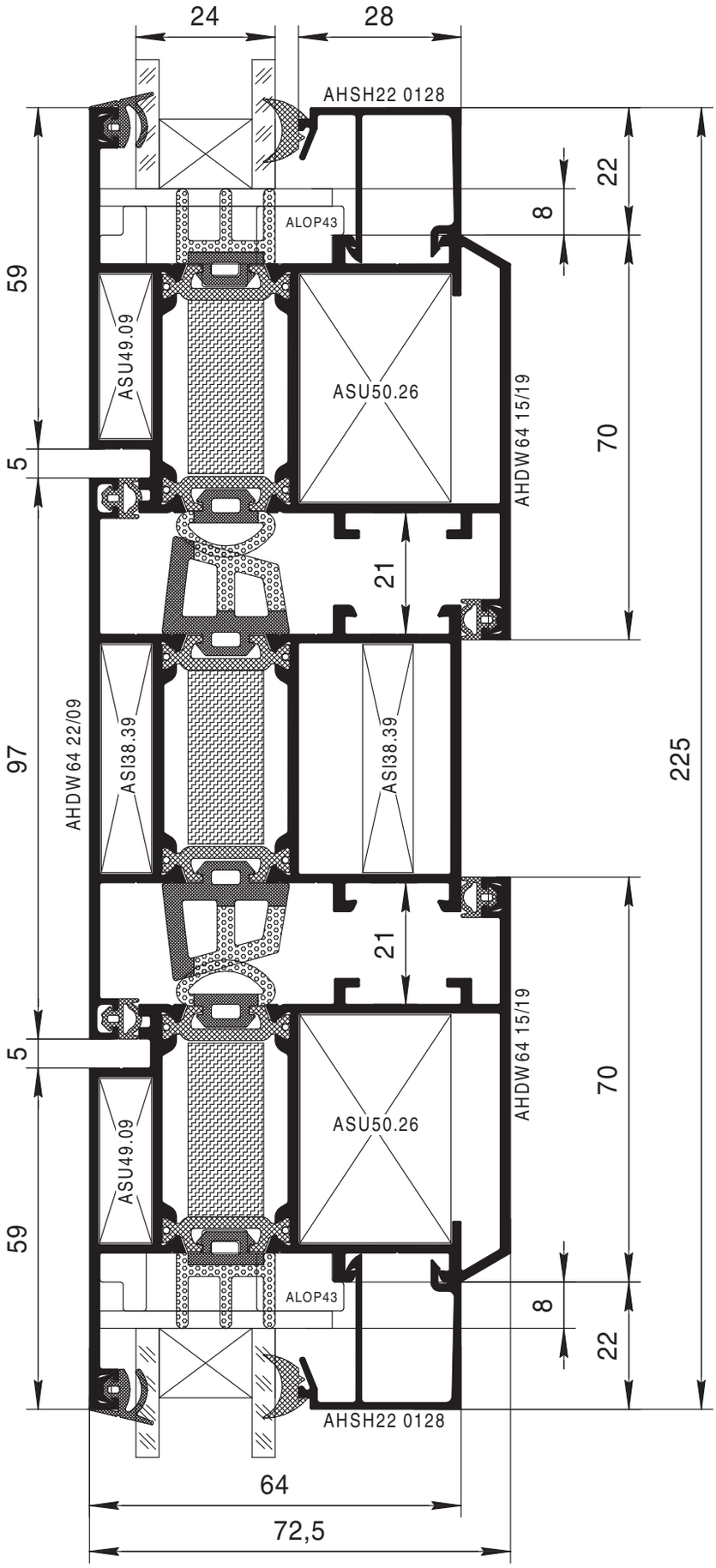
24
28
AHSH22 0128
ALOP43
59
ASU49.09
ASU50.26
AHDW64 15/19
22
8
70
5
21
97
AHDW64 22/09
ASI38.39
ASI38.39
225
21
5
ASU50.26
AHDW64 15/19
70
ASU49.09
59
ALOP43
8
22
AHSH22 0128
64
72,5

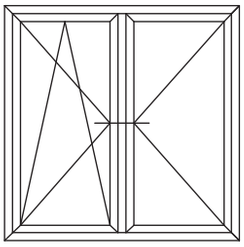

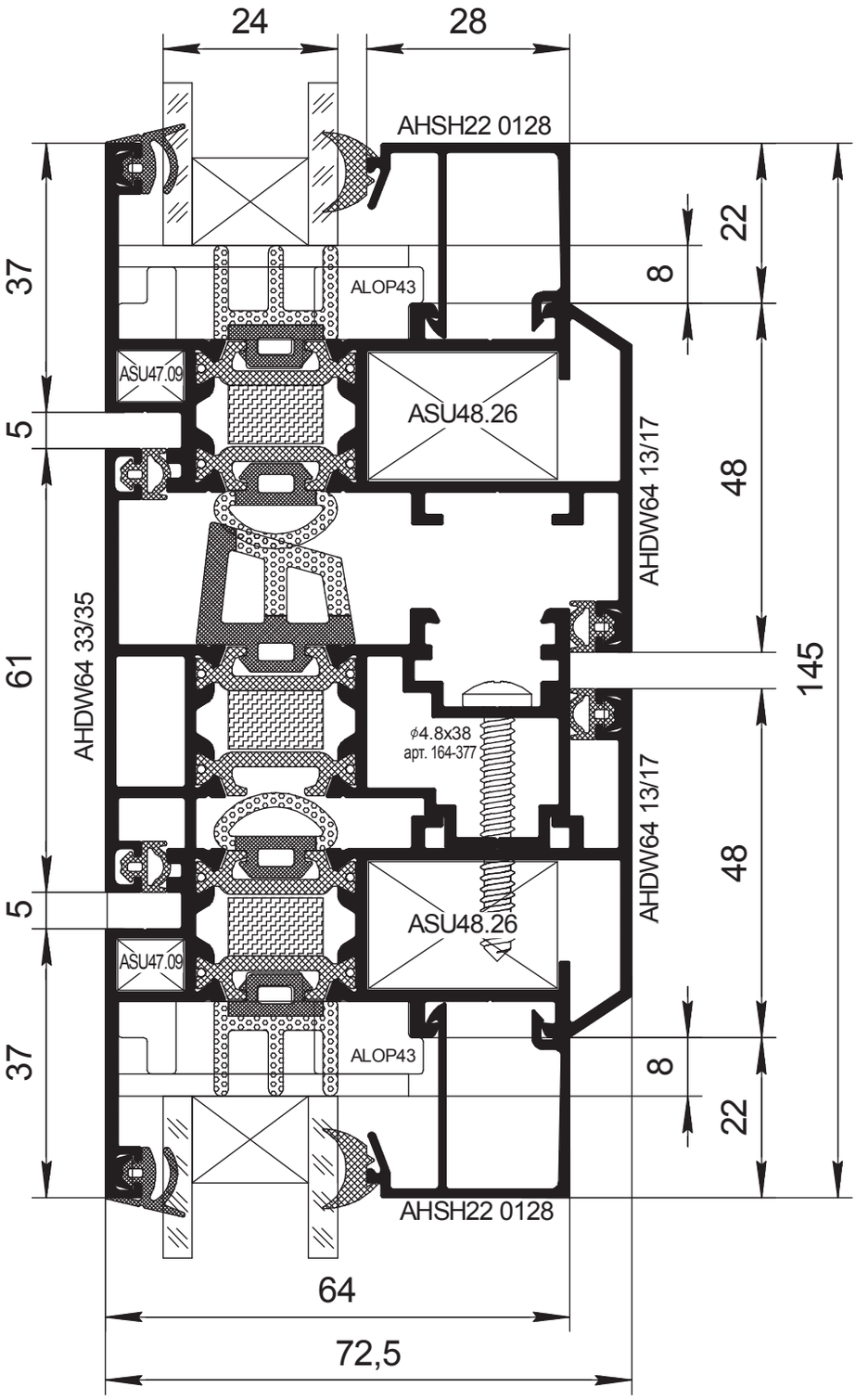
24
28
AHSH22 0128
37
5
61
5
37
ALOP43
ASU47.09
ASU48.26
AHDW64 33/35
ϕ4.8x38
арт. 164-377
ASU48.26
ASU47.09
ALOP43
AHSH22 0128
22
8
48
AHDW64 13/17
145
48
AHDW64 13/17
8
22
64
72,5

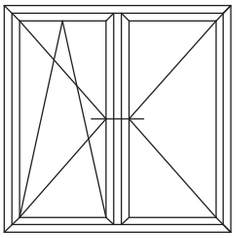

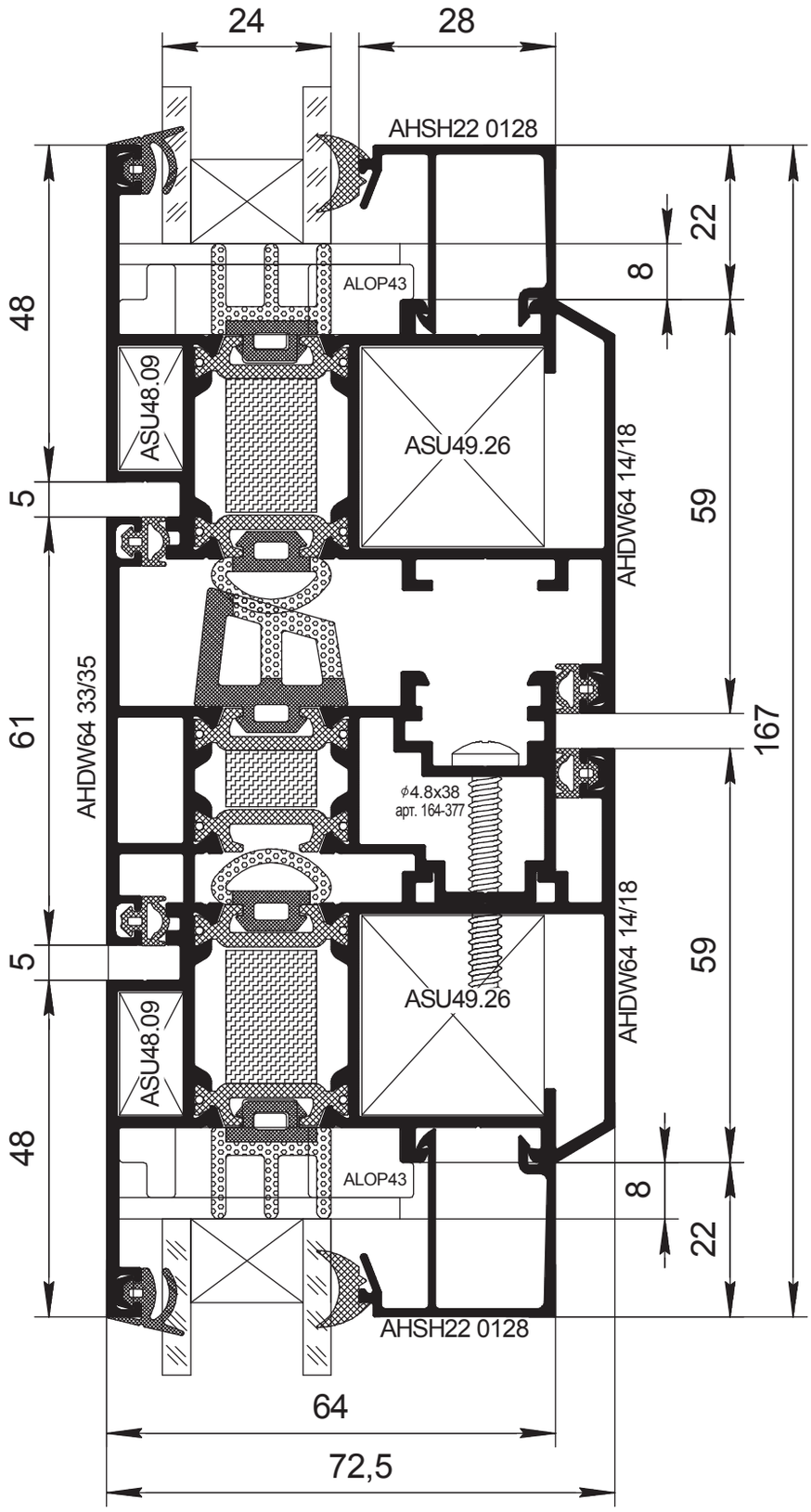
24
28
AHSH22 0128
ALOP43
ASU48.09
ASU49.26
AHDW64 14/18
AHDW64 33/35
ϕ4.8x38
арт. 164-377
48
5
61
5
48
22
8
59
167
59
8
22
64
72,5

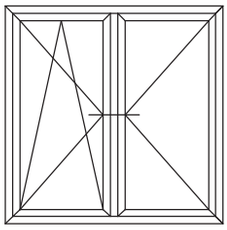

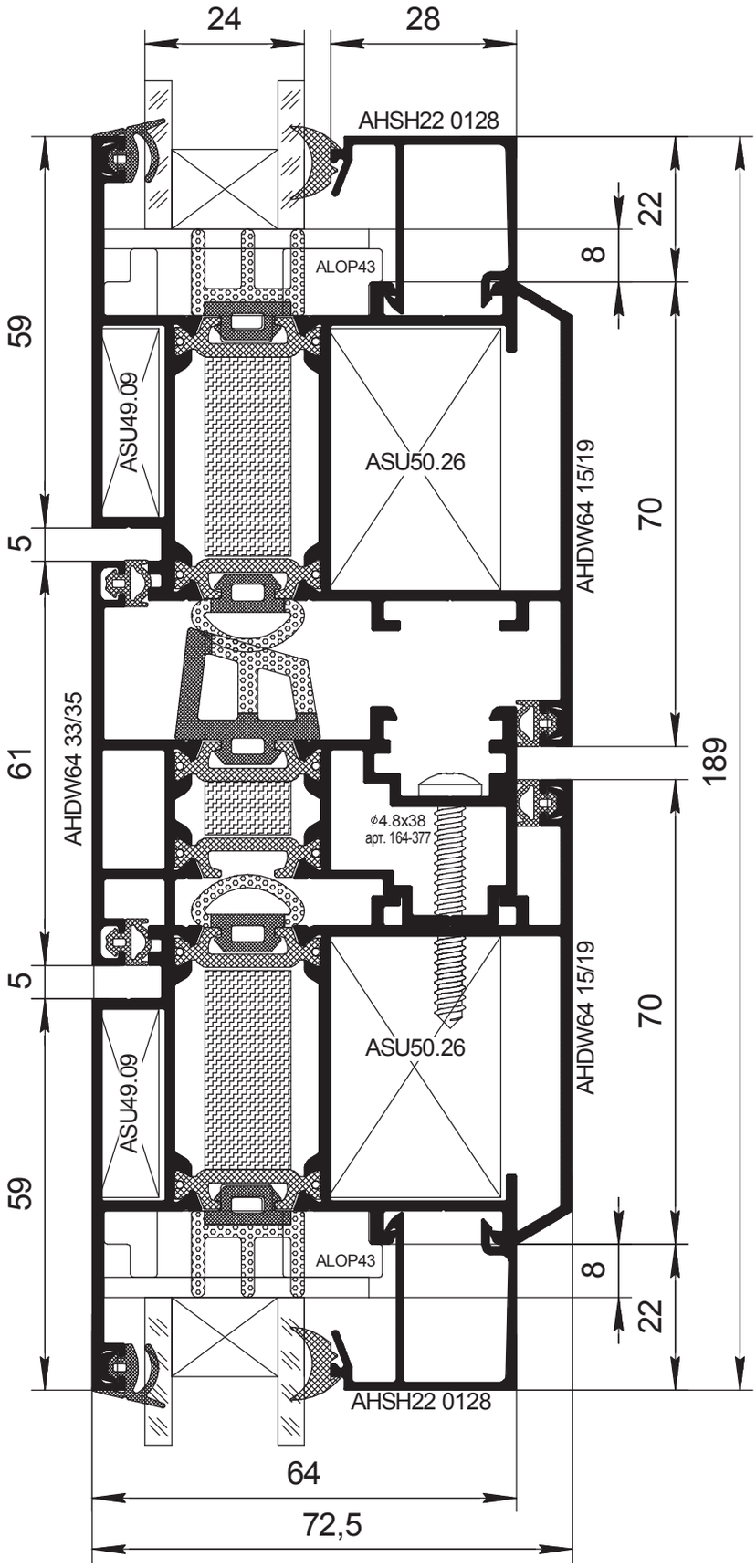
24
28
AHSH22 0128
ALOP43
22
8
59
ASU49.09
ASU50.26
AHDW64 15/19
70
5
61
AHDW64 33/35
189
ϕ4.8x38
арт. 164-377
5
ASU50.26
AHDW64 15/19
70
ASU49.09
59
ALOP43
8
22
AHSH22 0128
64
72,5

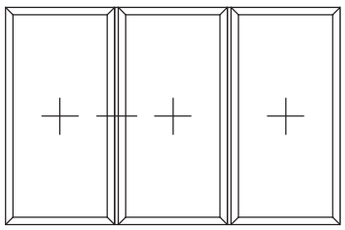

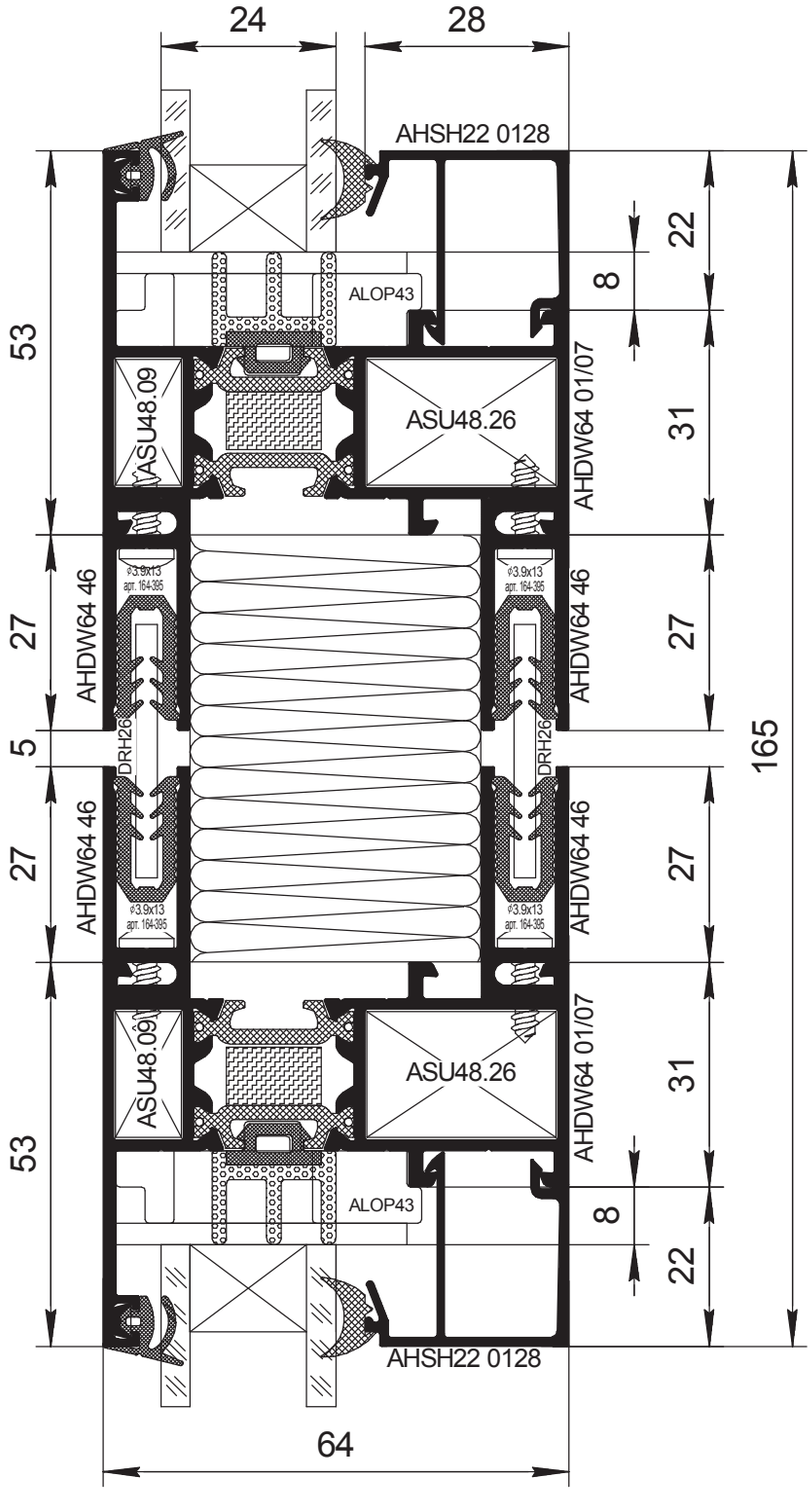
24
28
AHSH22 0128
ALOP43
ASU48.09
ASU48.26
AHDW64 01/07
AHDW64 46
DRH26
φ3.9x13
арт. 164-395
53
27
5
8
22
31
165
64

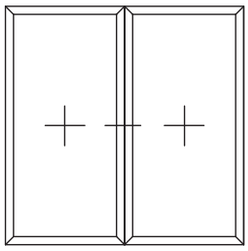

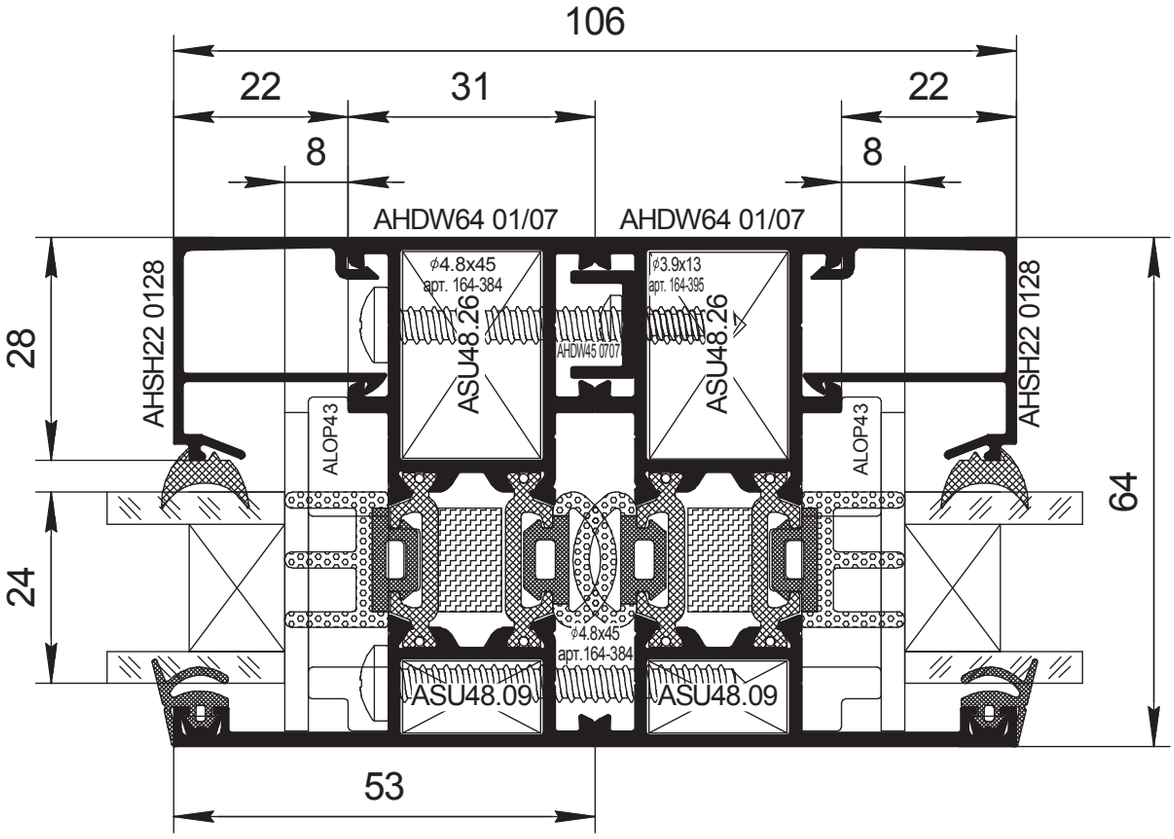
106
22
31
22
8
8
AHDW64 01/07
AHDW64 01/07
ϕ4.8x45
арт. 164-384
ϕ3.9x13
арт. 164-395
AHDW45 0707
ASU48.26
ASU48.26
AHSH22 0128
AHSH22 0128
ALOP43
ALOP43
28
24
64
ϕ4.8x45
арт.164-384
ASU48.09
ASU48.09
53

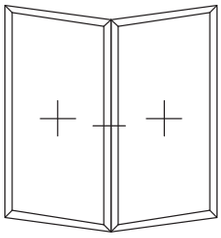

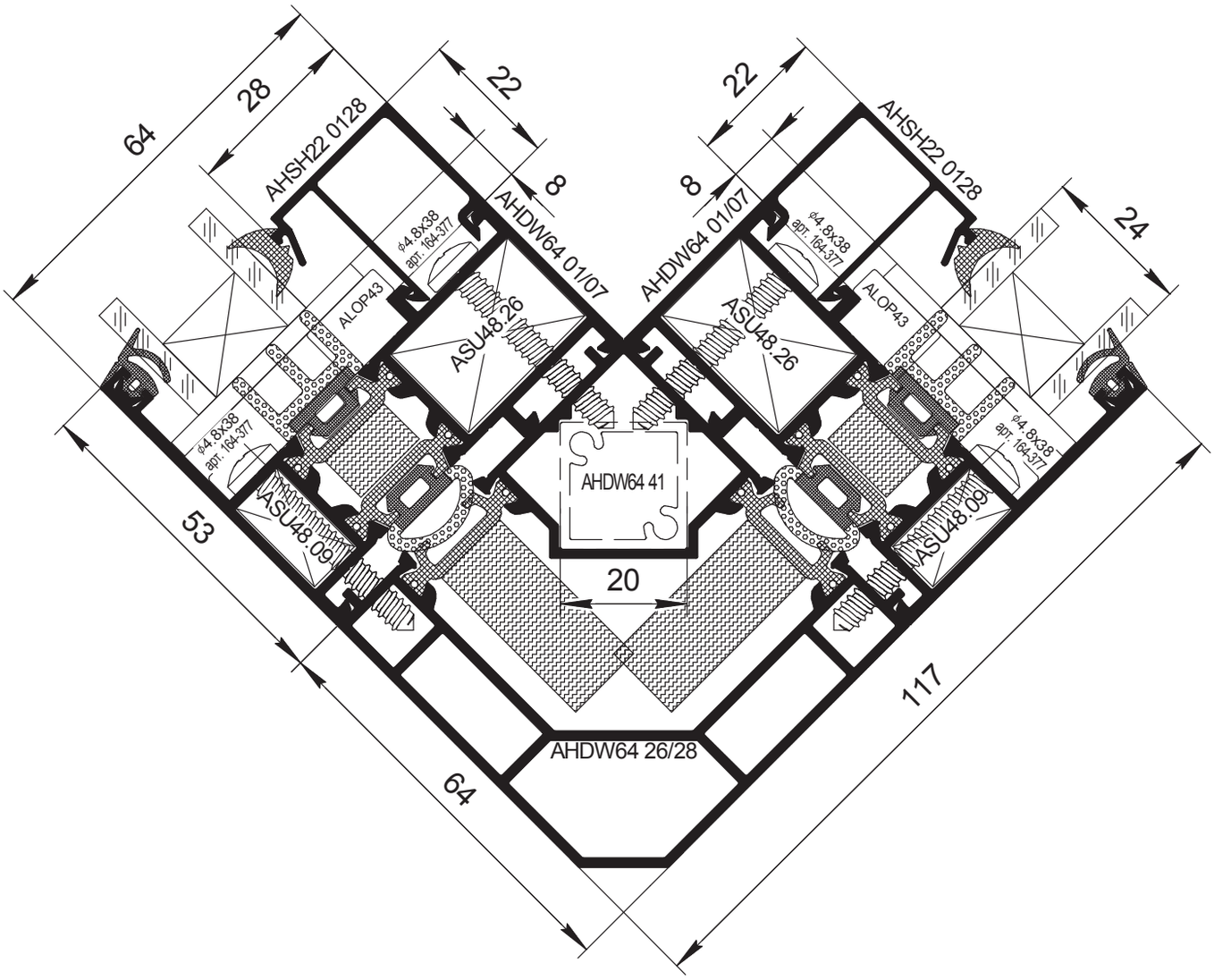
64
28
AHSH22 0128
22
8
AHDW64 01/07
22
8
AHDW64 01/07
AHSH22 0128
24
ALOP43
ASU48.26
ASU48.26
ALOP43
AHDW64 41
20
53
ASU48.09
ASU48.09
117
AHDW64 26/28
64

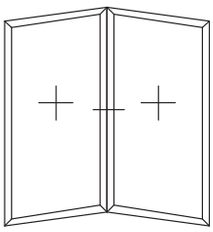

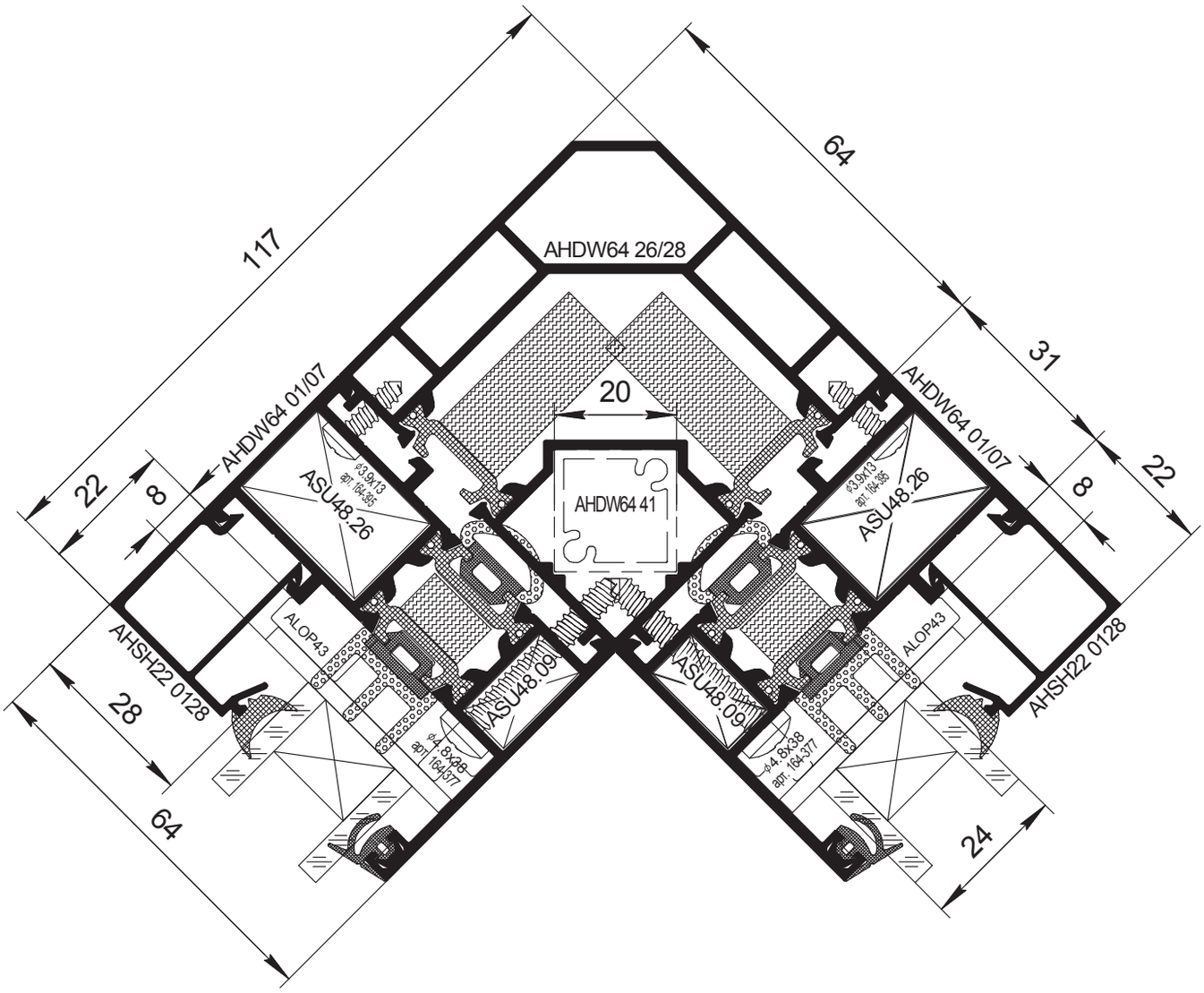
117
64
AHDW64 26/28
31
20
AHDW64 01/07
AHDW64 01/07
22
8
22
8
ASU48.26
ASU48.26
AHDW64 41
ALOP43
ALOP43
AHSH22 0128
AHSH22 0128
28
64
24
ASU48.09
ASU48.09

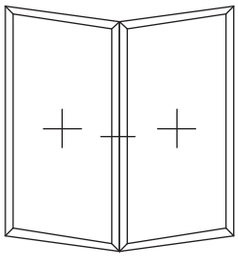

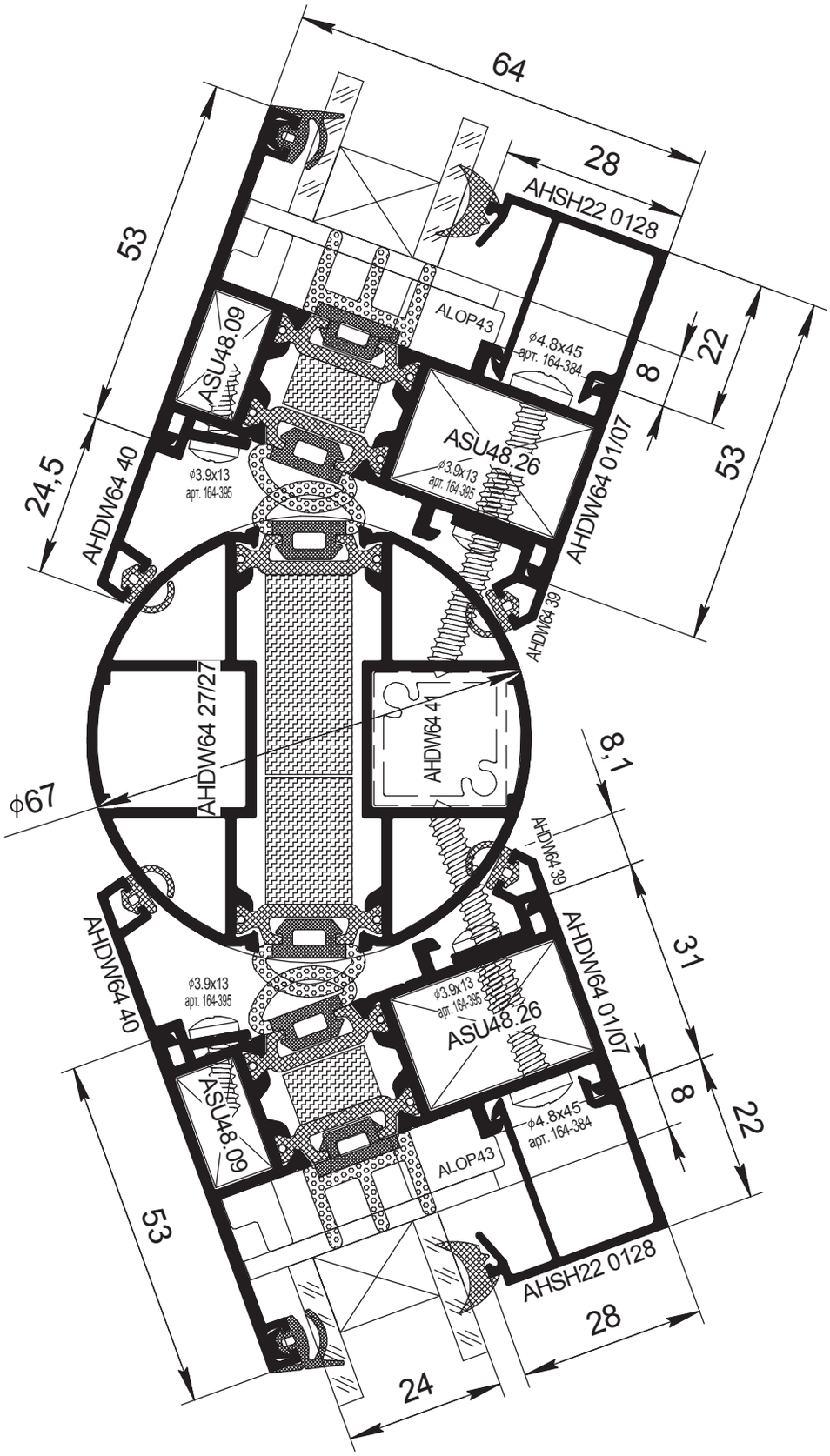
64
28
AHSH22 0128
53
ALOP43
ϕ4.8x45
арт. 164-384
22
8
ASU48.09
ASU48.26
ϕ3.9x13
арт. 164-395
24,5
AHDW64 40
AHDW64 01/07
53
AHDW64 39
AHDW64 27/27
AHDW64 41
ϕ67
8,1
31
22
8
53
24

Двери

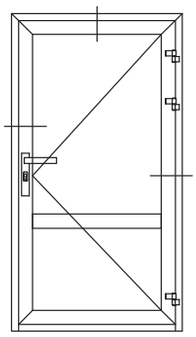

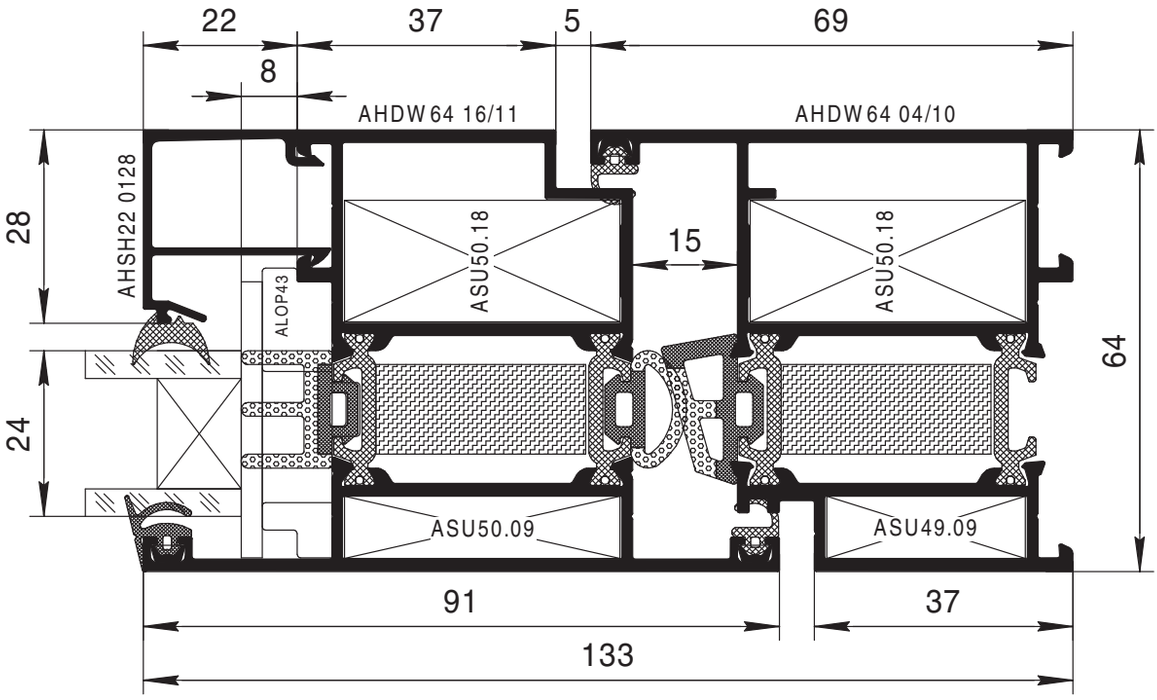
22
37
5
69
8
AHDW 64 16/11
AHDW 64 04/10
28
AHSH22 0128
ALOP43
ASU50.18
15
ASU50.18
64
24
ASU50.09
ASU49.09
91
37
133

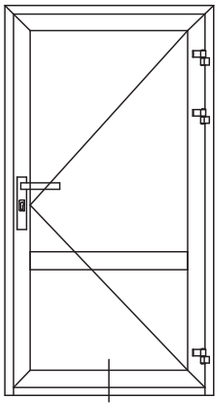

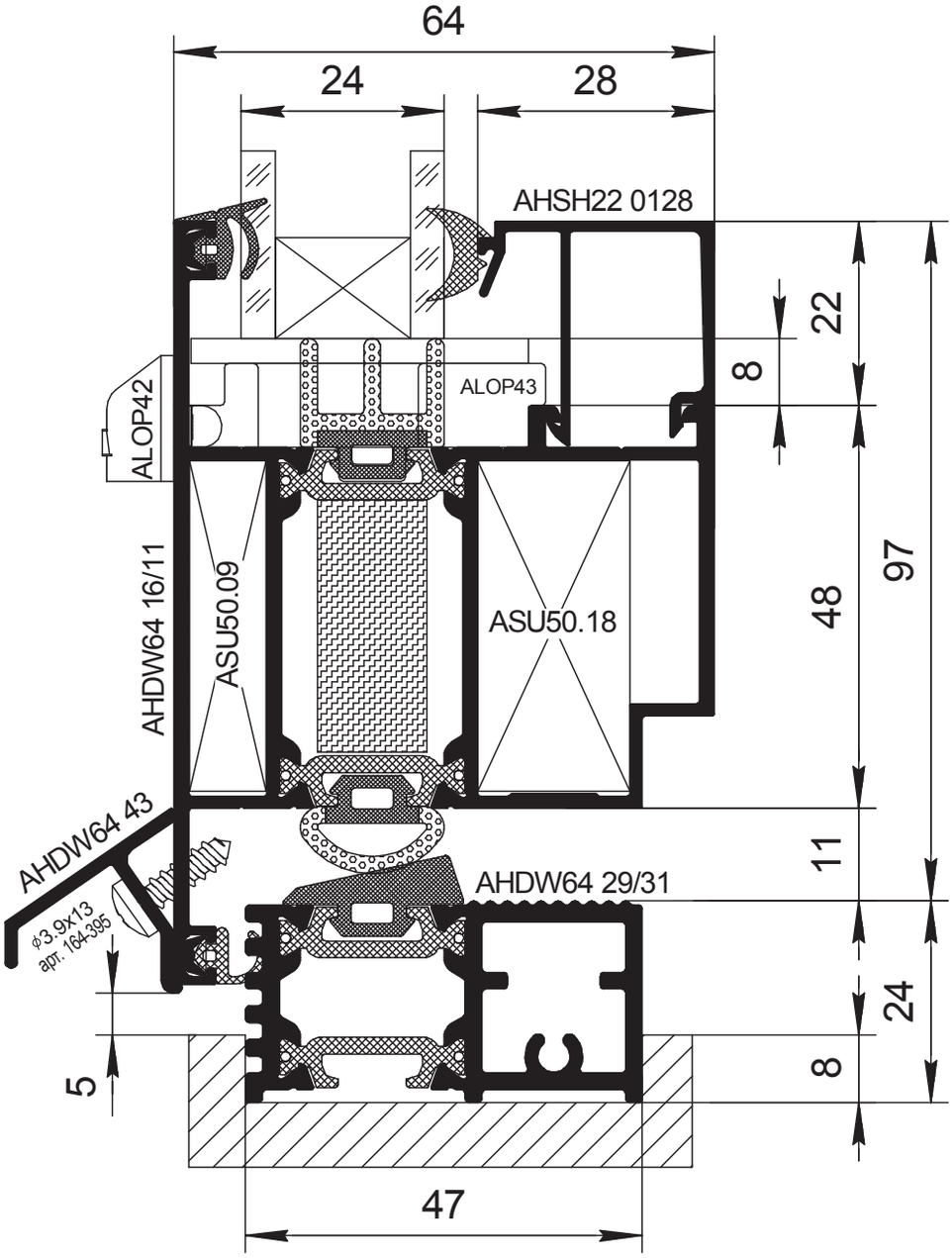
64
24
28
AHSH22 0128
22
8
ALOP43
ALOP42
AHDW64 16/11
ASU50.09
ASU50.18
48
97
AHDW64 43
11
AHDW64 29/31
ϕ3.9x13
арт. 164-395
24
5
8
47

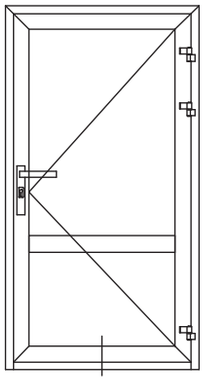

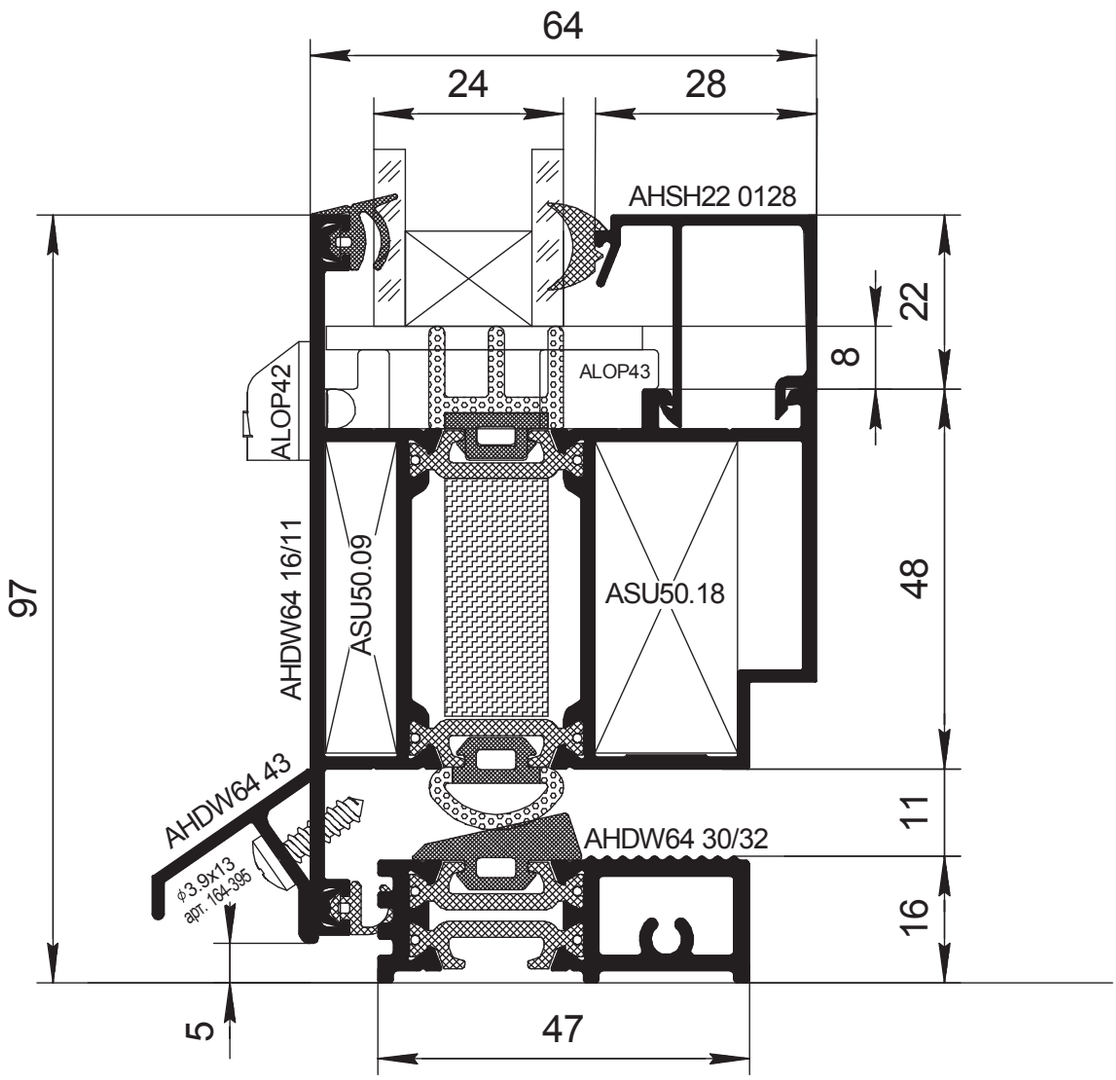
64
24
28
AHSH22 0128
22
8
ALOP43
ALOP42
97
AHDW64 16/11
ASU50.09
ASU50.18
48
AHDW64 43
AHDW64 30/32
11
16
ø3.9x13
арт. 164-395
5
47

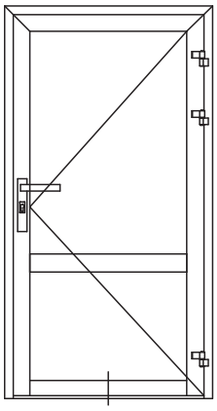

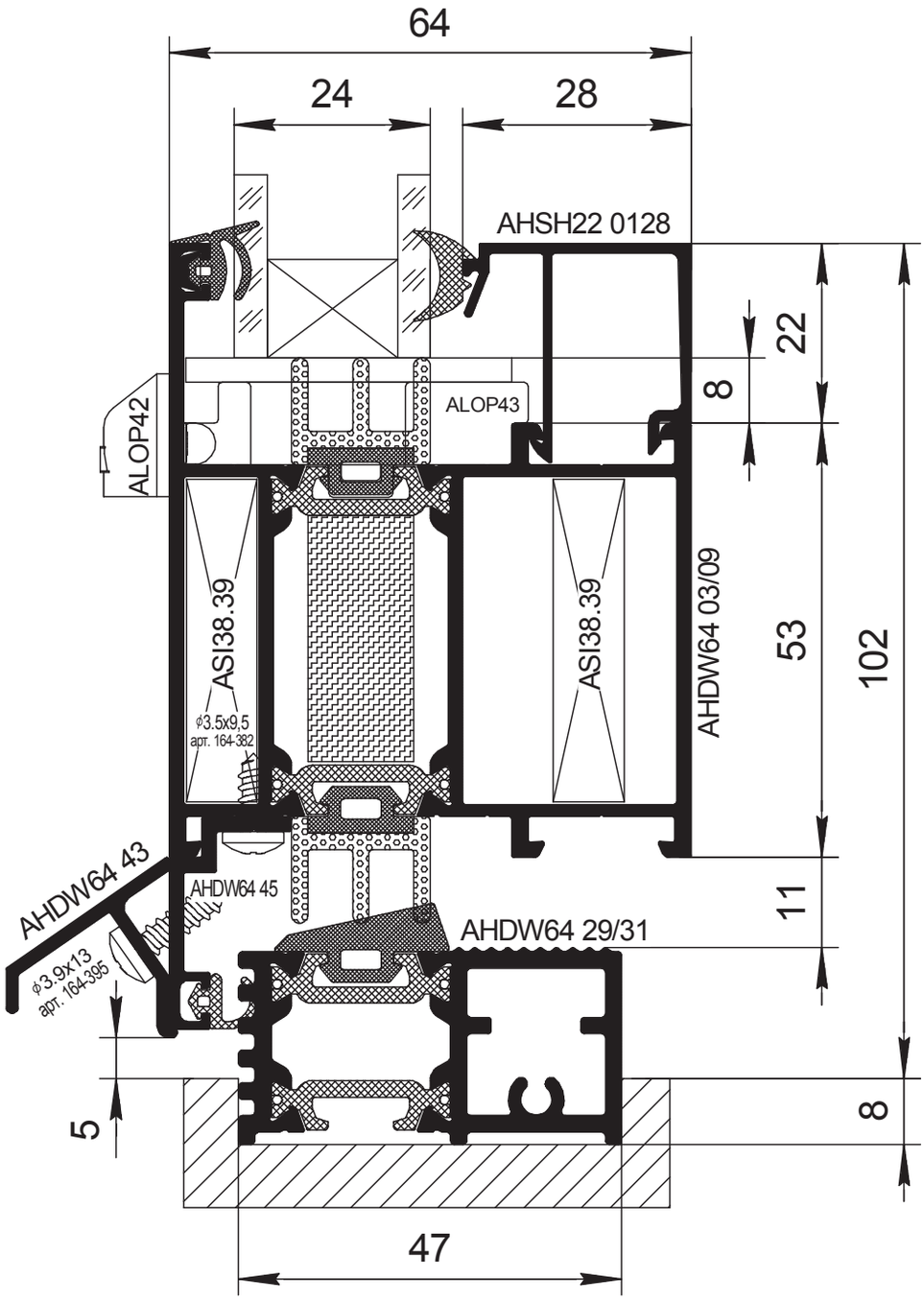
64
24
28
AHSH22 0128
22
8
ALOP42
ALOP43
ASI38.39
ASI38.39
AHDW64 03/09
53
102
ϕ3.5x9,5
арт. 164-382
AHDW64 43
AHDW64 45
11
AHDW64 29/31
ϕ3.9x13
арт. 164-395
5
8
47

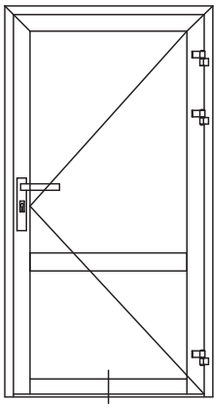

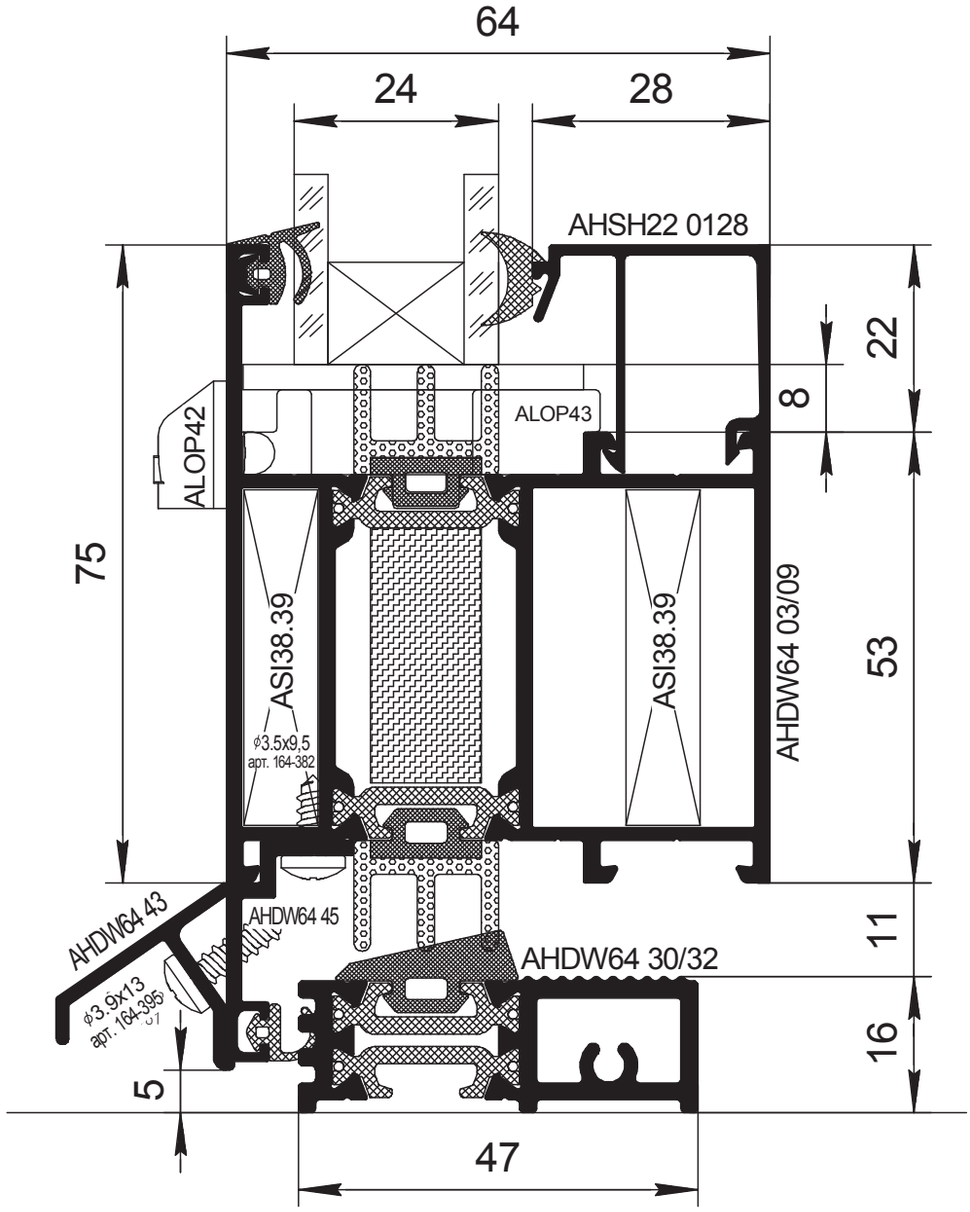
64
24
28
AHSH22 0128
22
8
ALOP43
ALOP42
75
ASI38.39
ASI38.39
AHDW64 03/09
53
ϕ3.5x9,5
арт. 164-382
AHDW64 43
AHDW64 45
AHDW64 30/32
11
16
ϕ3.9x13
арт. 164-395
5
47

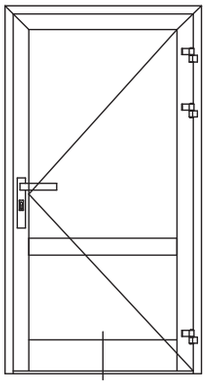

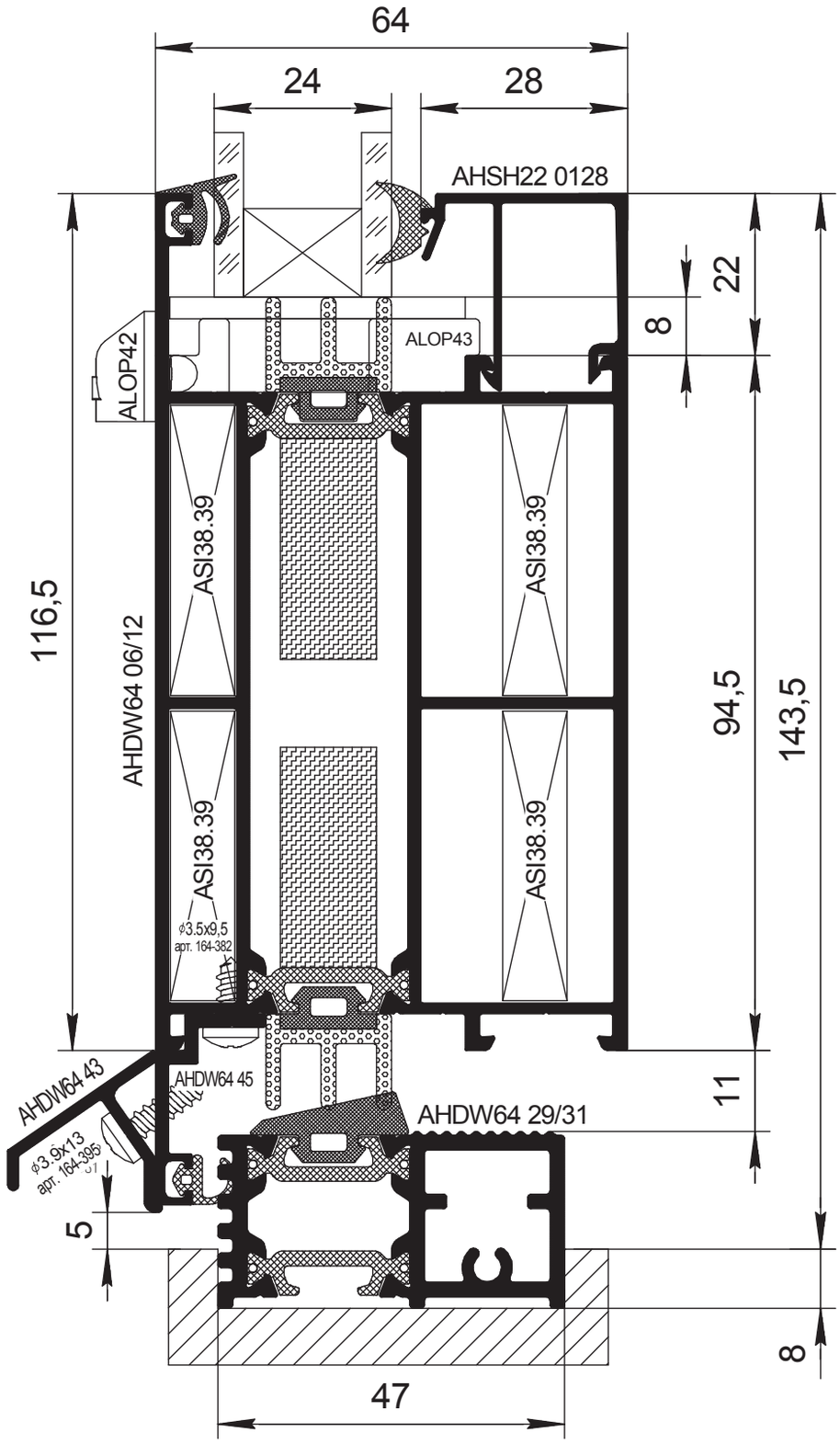
64
24
28
AHSH22 0128
22
8
ALOP43
ALOP42
ASI38.39
ASI38.39
116,5
AHDW64 06/12
94,5
143,5
ASI38.39
ASI38.39
ϕ3.5x9,5
арт. 164-382
AHDW64 43
AHDW64 45
11
AHDW64 29/31
ϕ3.9x13
арт. 164-395
5
8
47

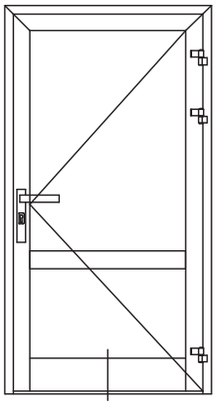

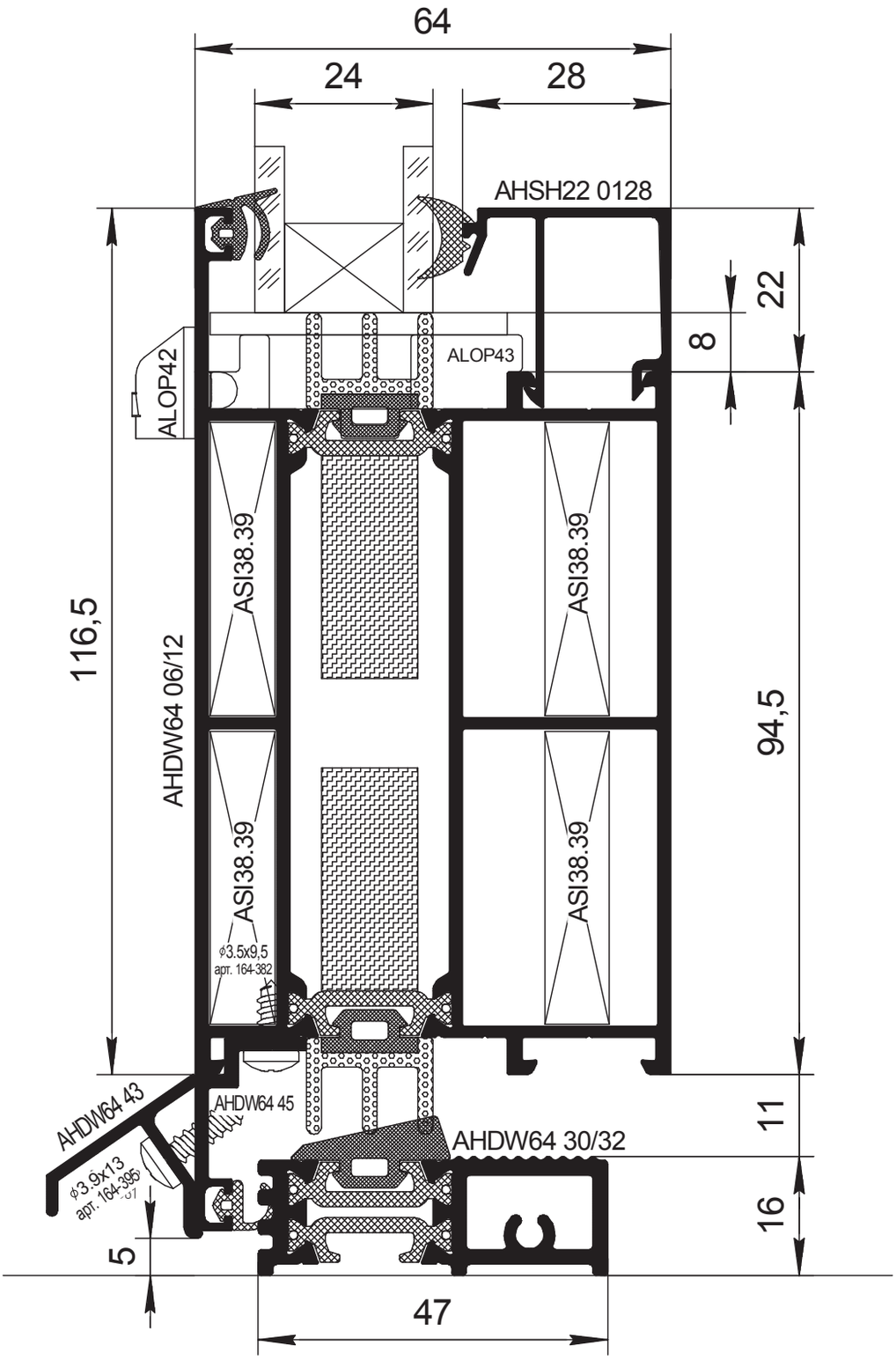
64
24
28
AHSH22 0128
22
8
ALOP43
ALOP42
ASI38.39
ASI38.39
116,5
AHDW64 06/12
94,5
ASI38.39
ASI38.39
ϕ3.5x9,5
арт. 164-382
AHDW64 43
AHDW64 45
AHDW64 30/32
11
ϕ3.9x13
арт. 164-395
16
5
47

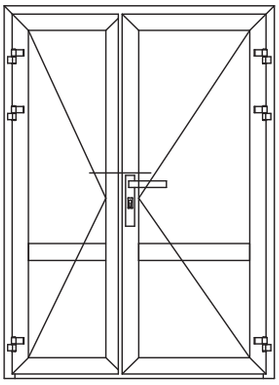

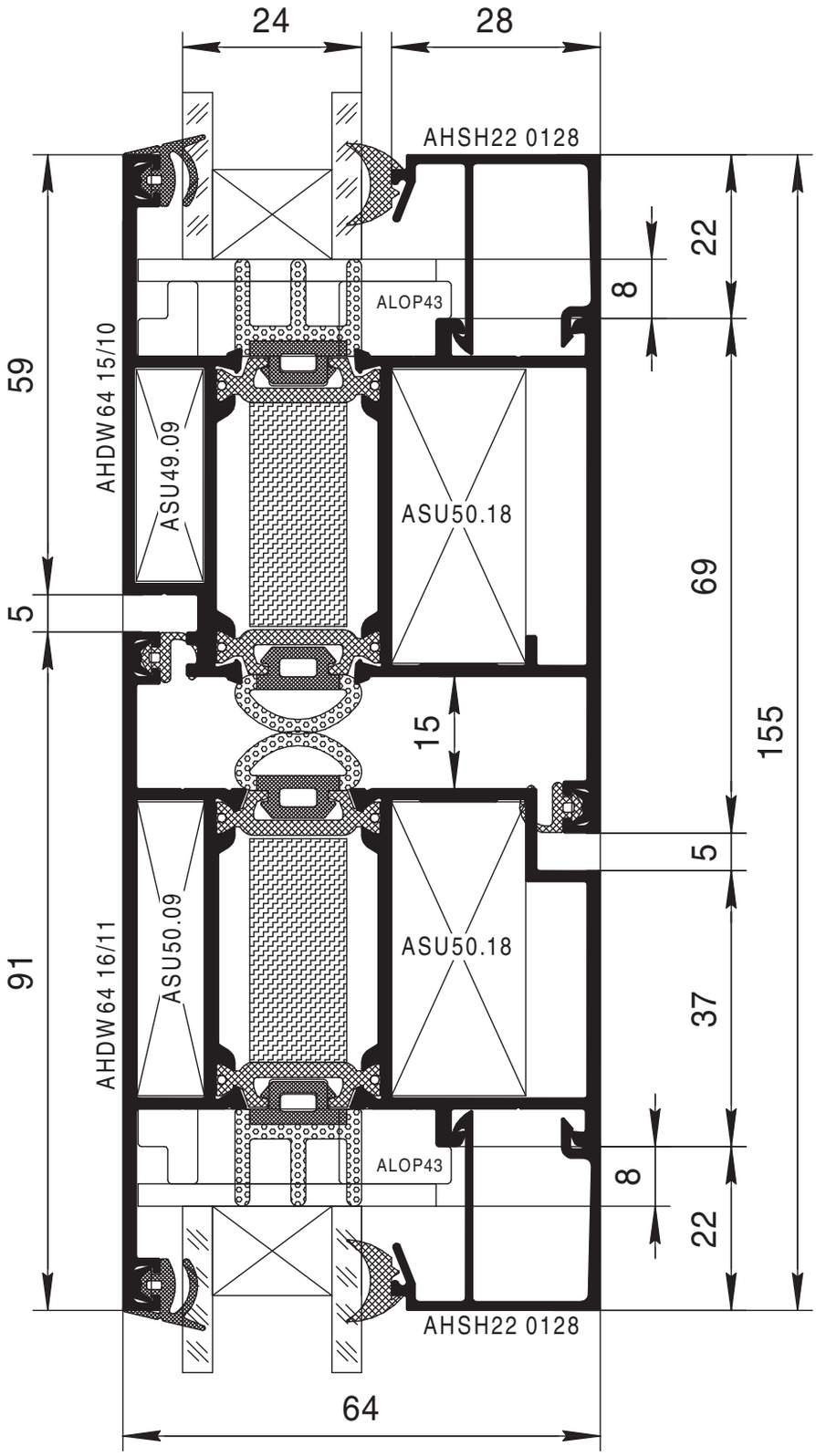
24
28
AHSH22 0128
ALOP43
59
AHDW 64 15/10
ASU49.09
ASU50.18
5
91
AHDW 64 16/11
ASU50.09
ASU50.18
15
ALOP43
AHSH22 0128
64
8
22
69
155
5
37
8
22

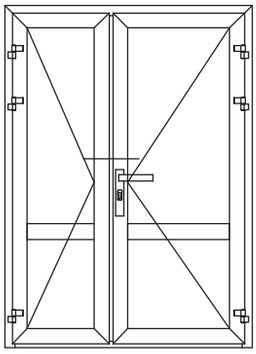

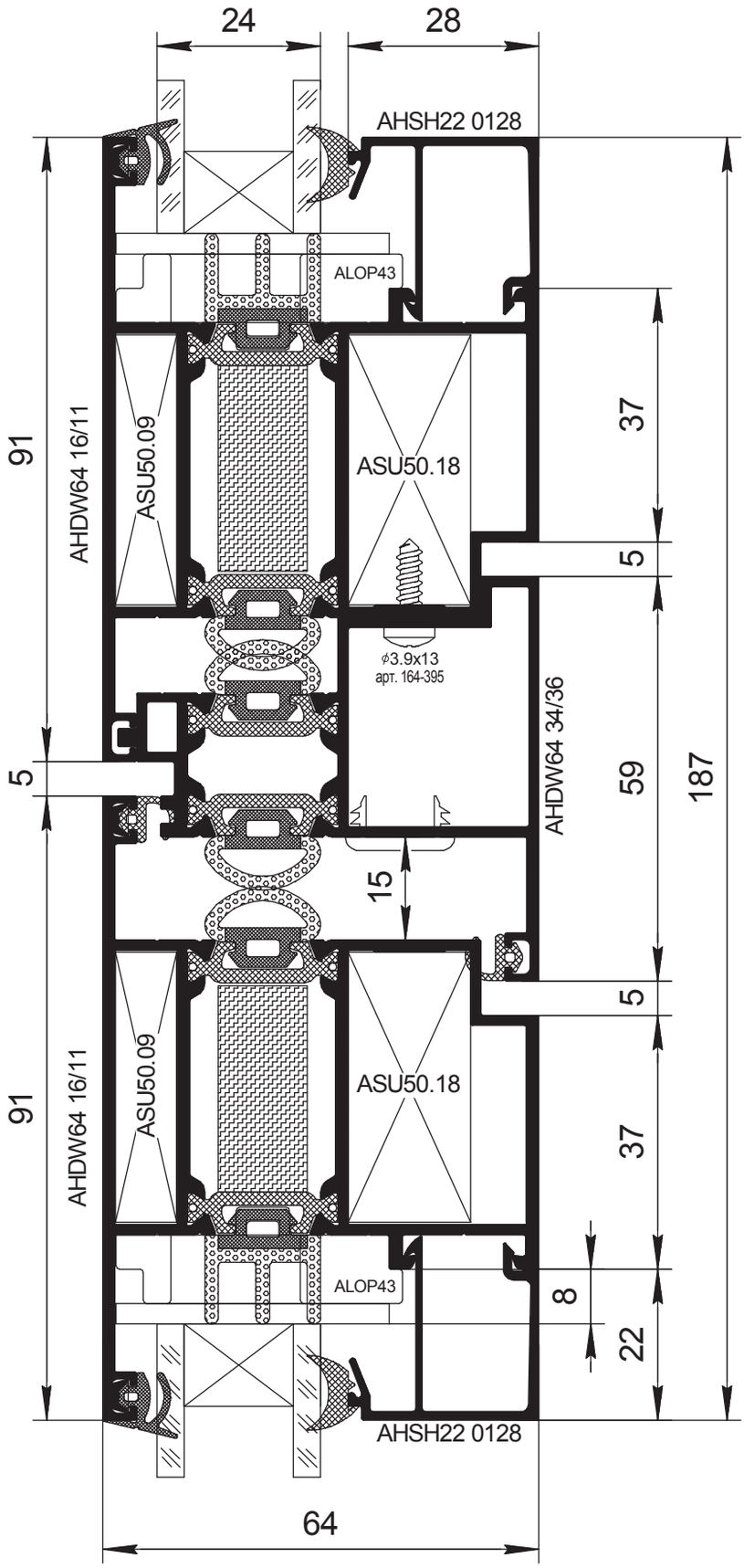
24
28
AHSH22 0128
ALOP43
91
AHDW64 16/11
ASU50.09
ASU50.18
37
5
ϕ3.9x13
арт. 164-395
AHDW64 34/36
59
187
5
15
5
91
AHDW64 16/11
ASU50.09
ASU50.18
37
ALOP43
8
22
AHSH22 0128
64

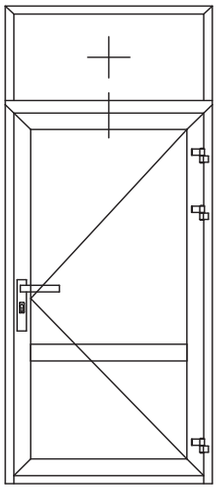

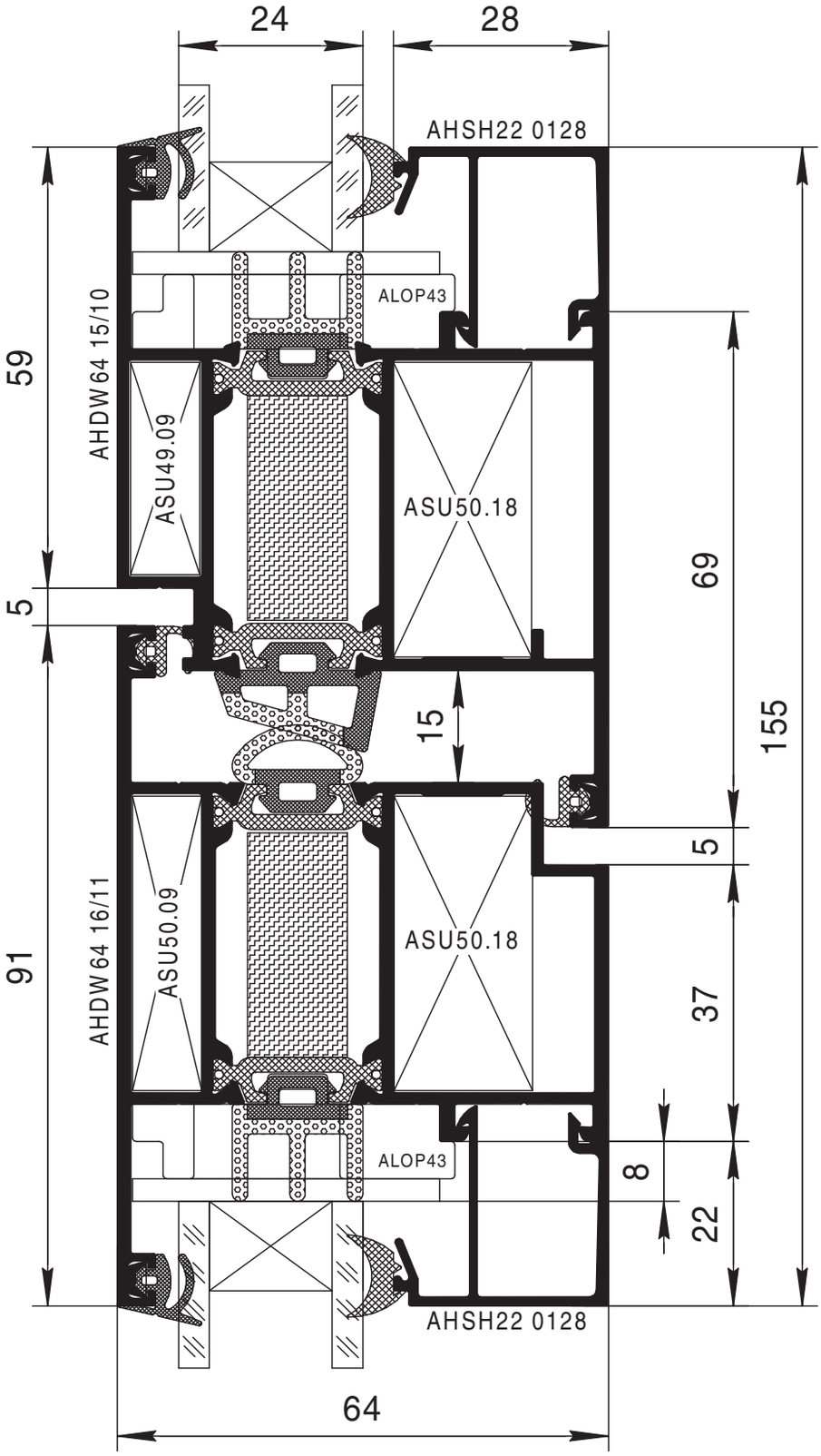
24
28
AHSH22 0128
ALOP43
59
AHDW64 15/10
ASU49.09
ASU50.18
5
69
15
155
5
91
AHDW64 16/11
ASU50.09
ASU50.18
37
ALOP43
8
22
AHSH22 0128
64

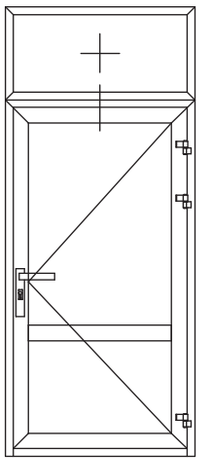

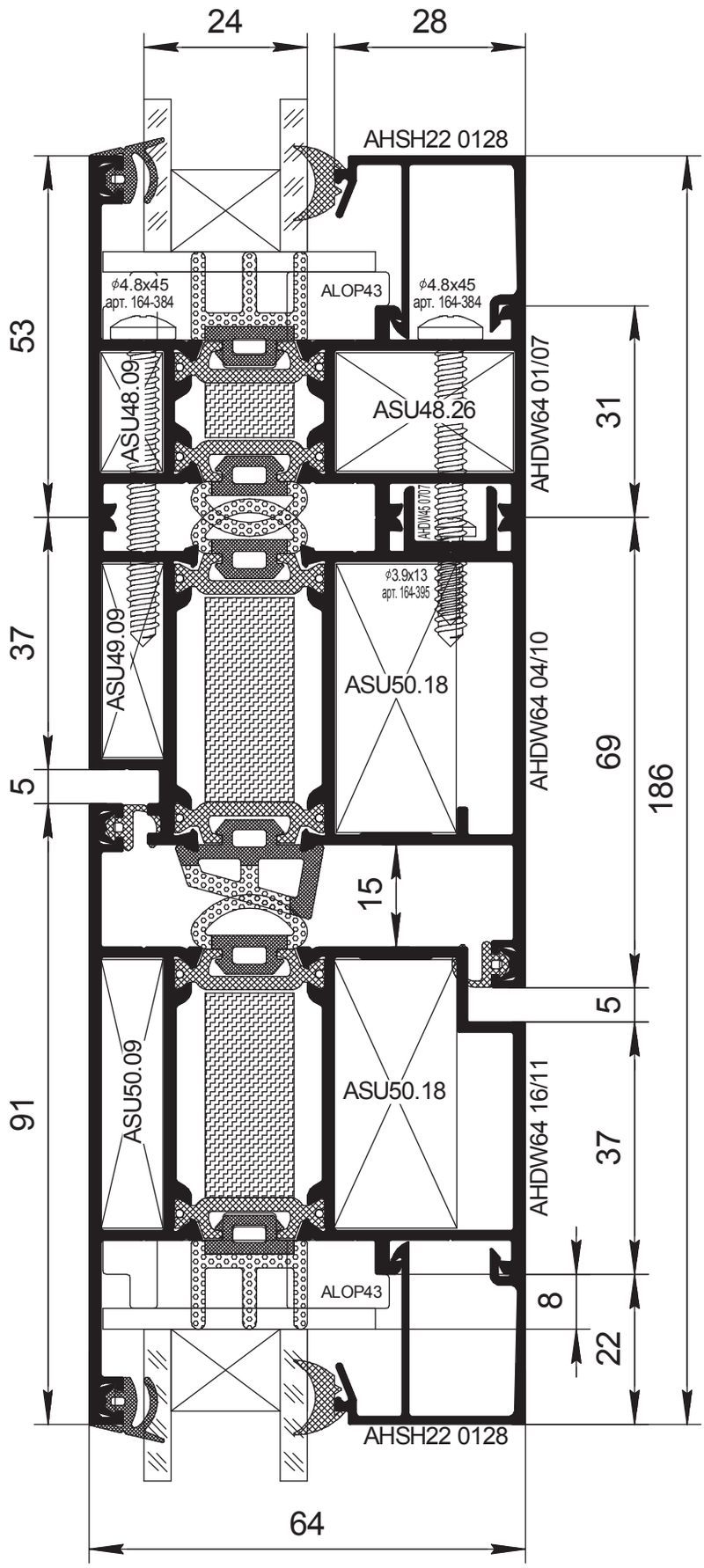
24
28
AHSH22 0128
ϕ4.8x45
арт. 164-384
ALOP43
ϕ4.8x45
арт. 164-384
53
ASU48.09
ASU48.26
AHDW64 01/07
31
AHDW45 07/07
ϕ3.9x13
арт. 164-395
37
ASU49.09
ASU50.18
AHDW64 04/10
69
186
5
15
5
91
ASU50.09
ASU50.18
AHDW64 16/11
37
ALOP43
8
22
AHSH22 0128
64

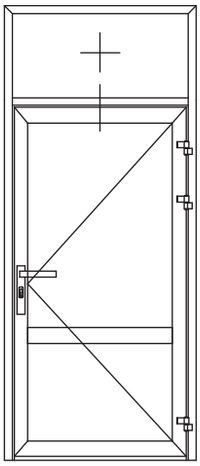

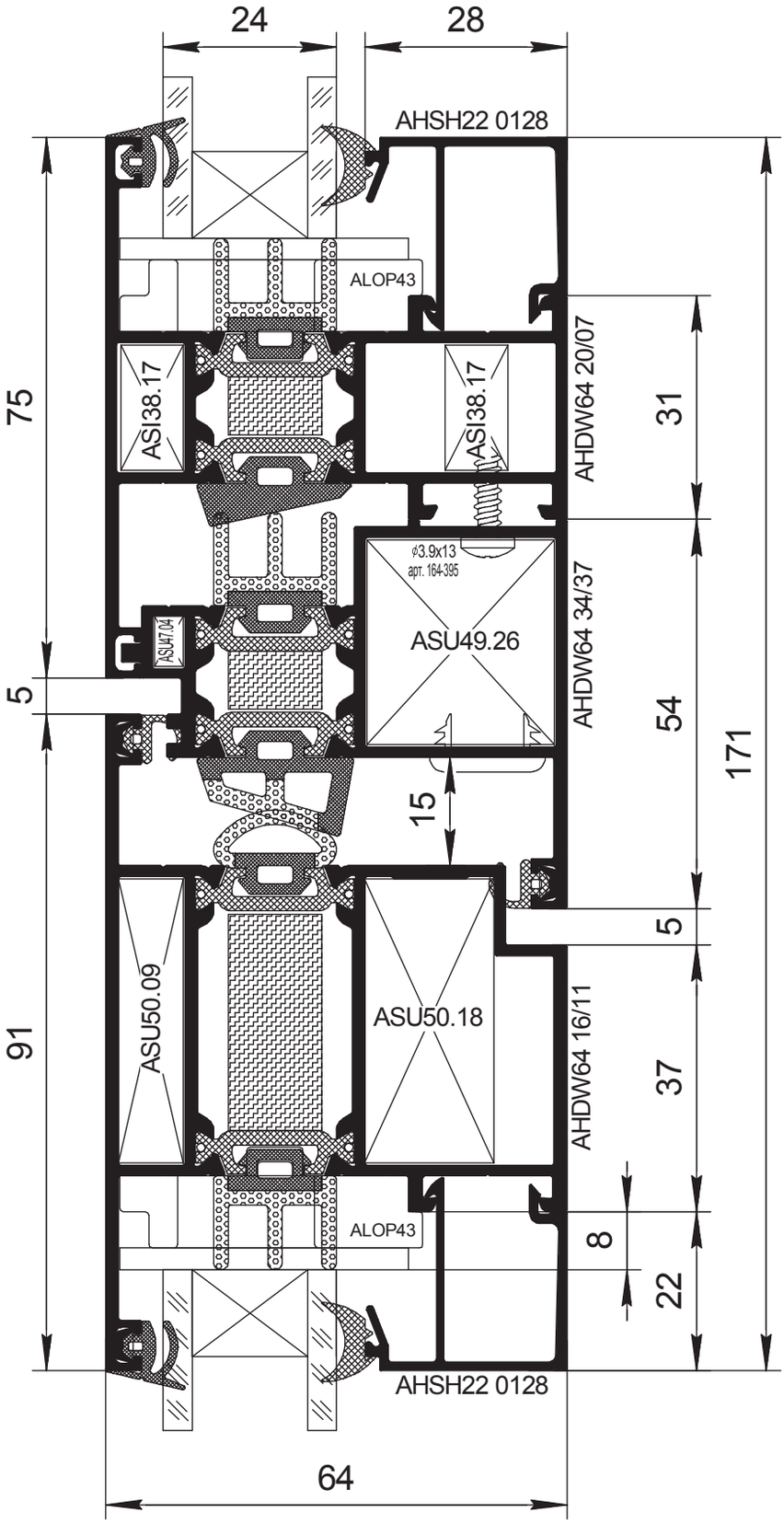
24
28
AHSH22 0128
ALOP43
ASI38.17
ASI38.17
AHDW64 20/07
31
75
ϕ3.9x13
арт. 164-395
ASU47.04
ASU49.26
AHDW64 34/37
54
171
5
15
5
ASU50.09
ASU50.18
AHDW64 16/11
37
91
ALOP43
8
22
AHSH22 0128
64

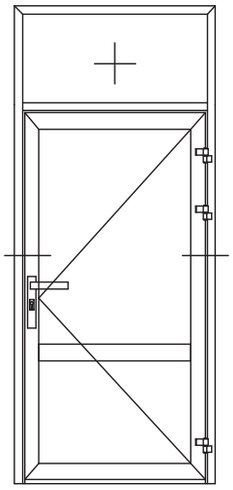

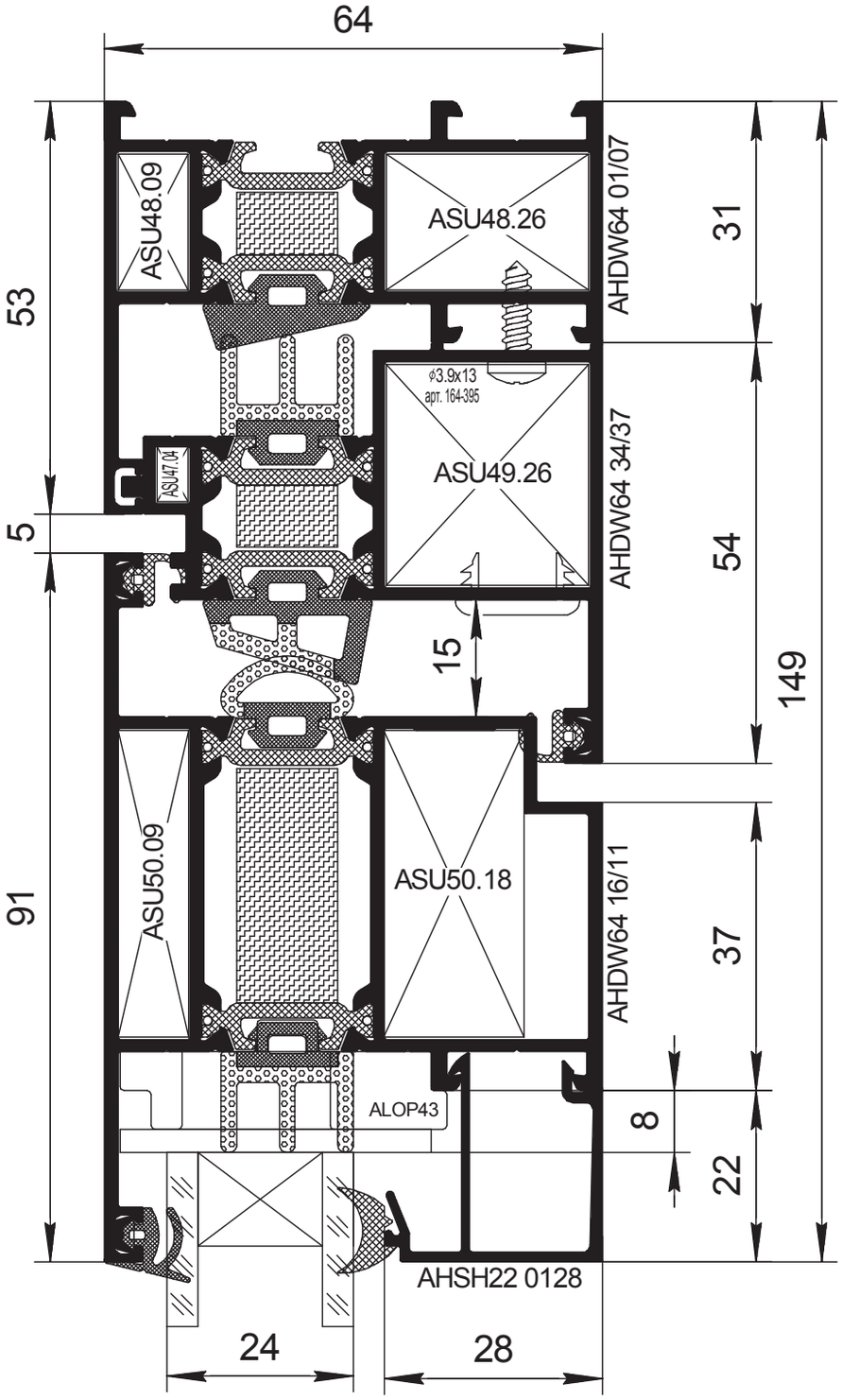
64
53
5
91
ASU48.09
ASU48.26
AHDW64 01/07
31
ϕ3.9x13
арт. 164-395
ASU47.04
ASU49.26
AHDW64 34/37
54
15
149
ASU50.09
ASU50.18
AHDW64 16/11
37
ALOP43
8
22
AHSH22 0128
24
28

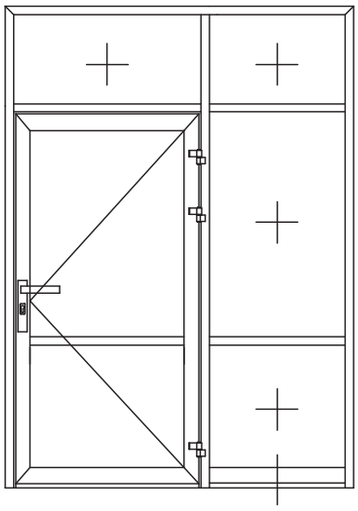

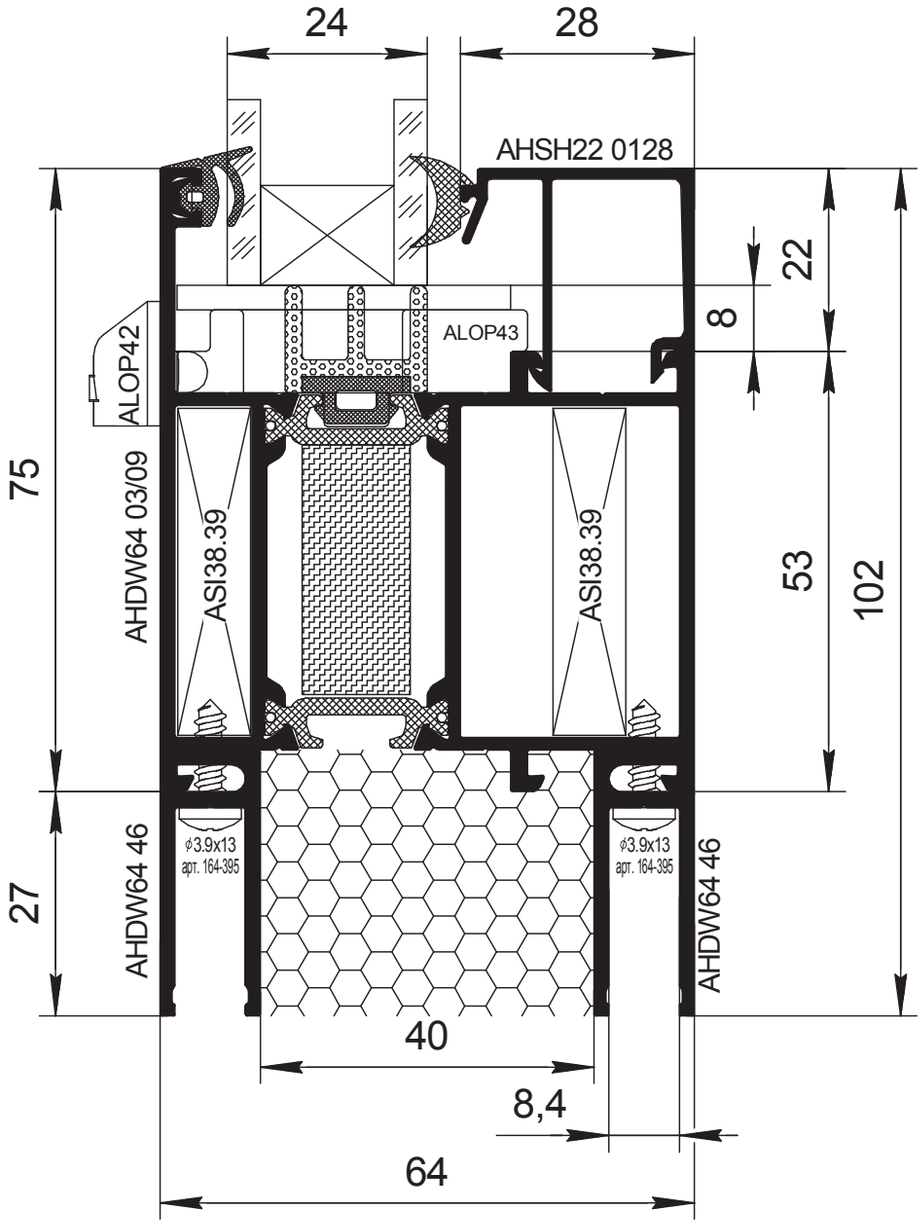
24
28
AHSH22 0128
ALOP42
ALOP43
AHDW64 03/09
ASI38.39
ASI38.39
AHDW64 46
AHDW64 46
ϕ3.9x13
арт. 164-395
ϕ3.9x13
арт. 164-395
75
27
22
8
53
102
40
8,4
64

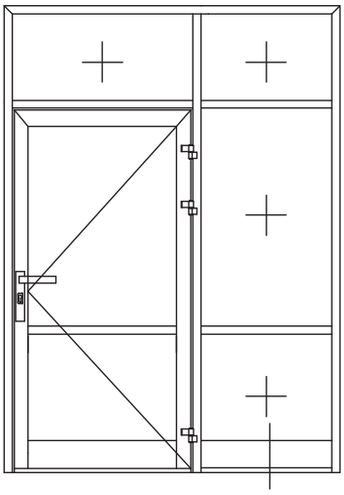

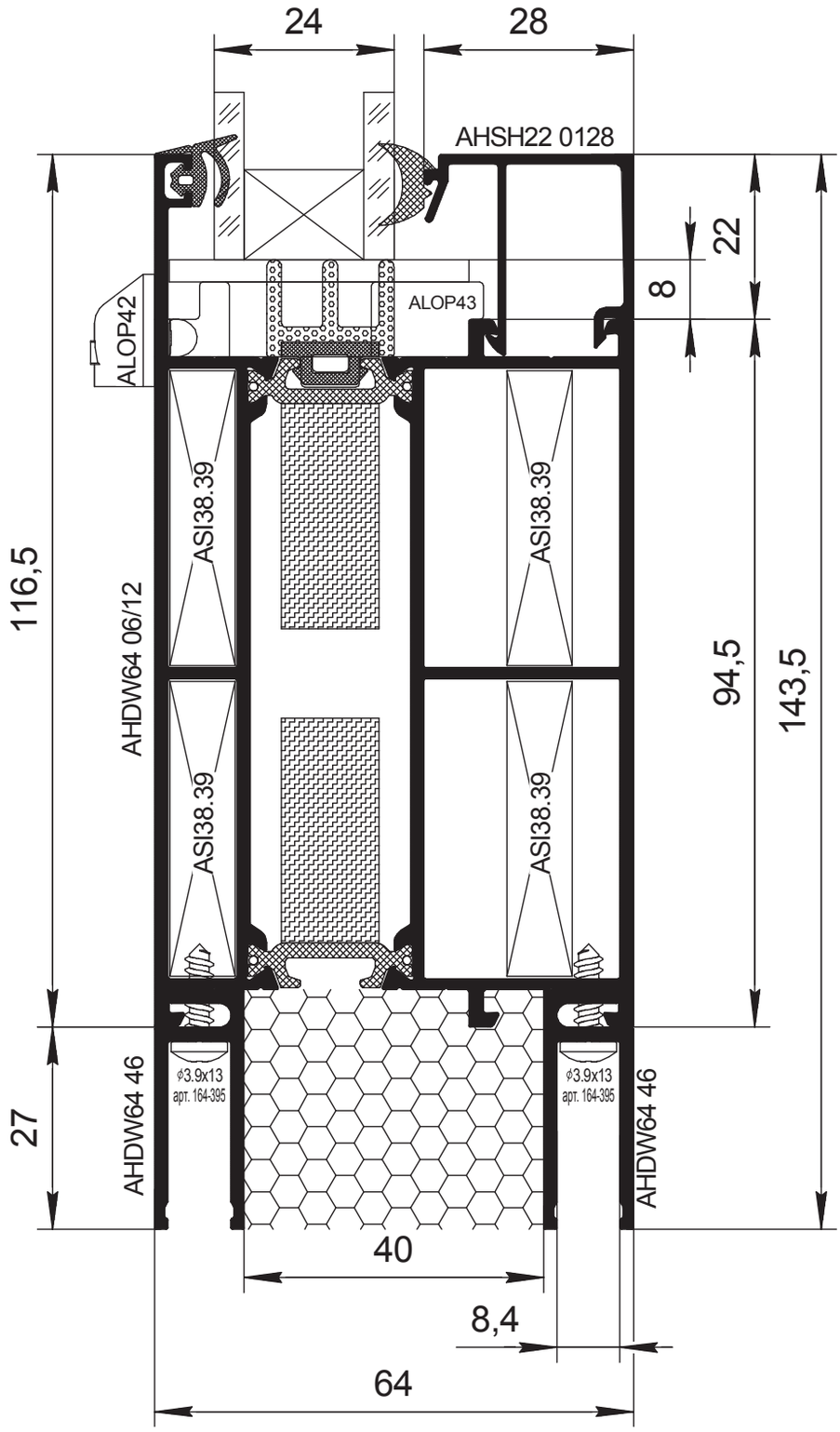
24
28
AHSH22 0128
22
8
ALOP43
ALOP42
ASI38.39
ASI38.39
ASI38.39
ASI38.39
116,5
AHDW64 06/12
94,5
143,5
27
AHDW64 46
ϕ3.9x13
арт. 164-395
ϕ3.9x13
арт. 164-395
AHDW64 46
40
8,4
64

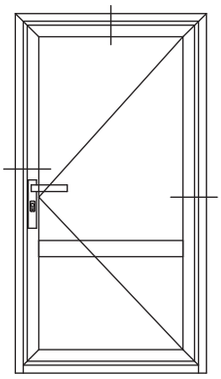

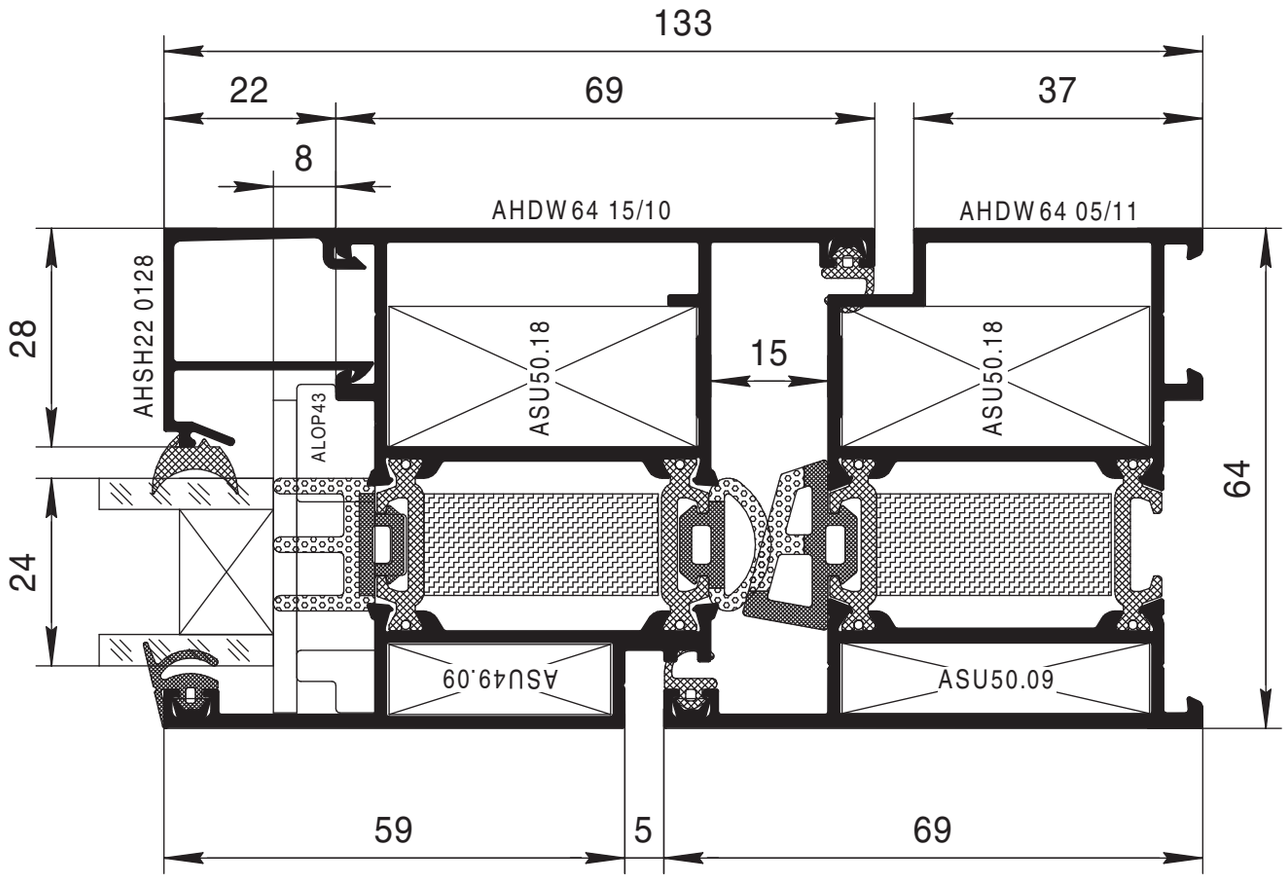
133
22
69
37
8
AHDW 64 15/10
AHDW 64 05/11
28
AHSH22 0128
ALOP43
ASU50.18
15
ASU50.18
64
24
ASU49.09
ASU50.09
59
5
69

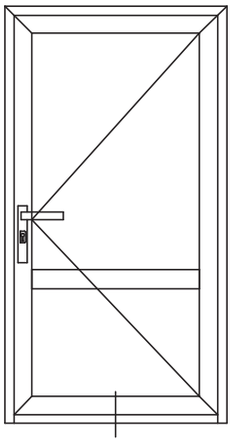

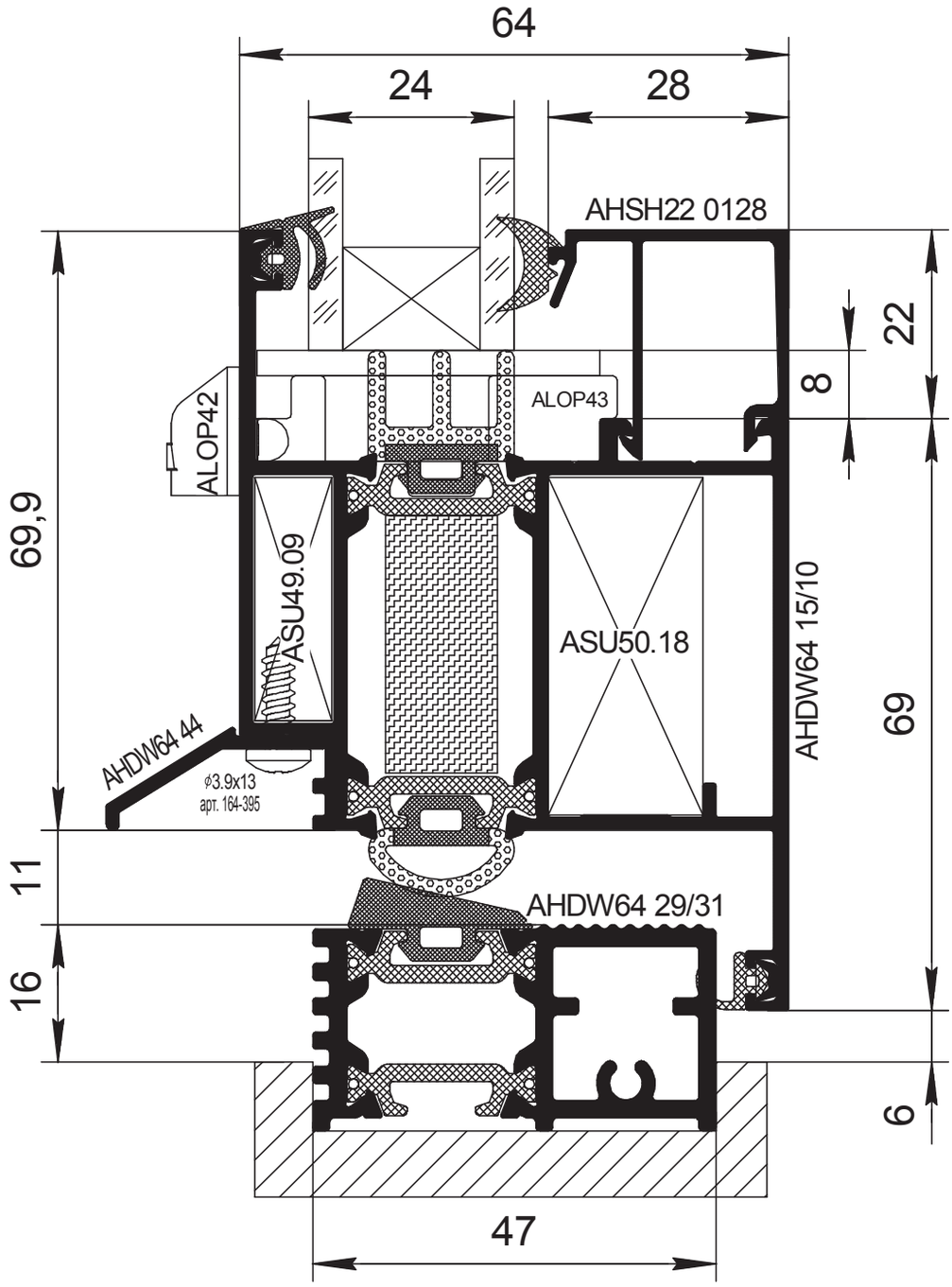
64
24
28
AHSH22 0128
22
8
ALOP43
ALOP42
69,9
ASU49.09
ASU50.18
AHDW64 15/10
69
AHDW64 44
⌀3.9x13
арт. 164-395
11
AHDW64 29/31
16
6
47

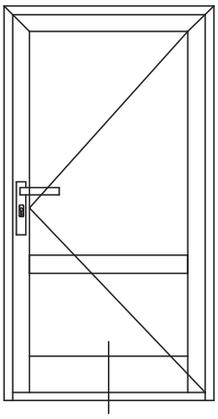

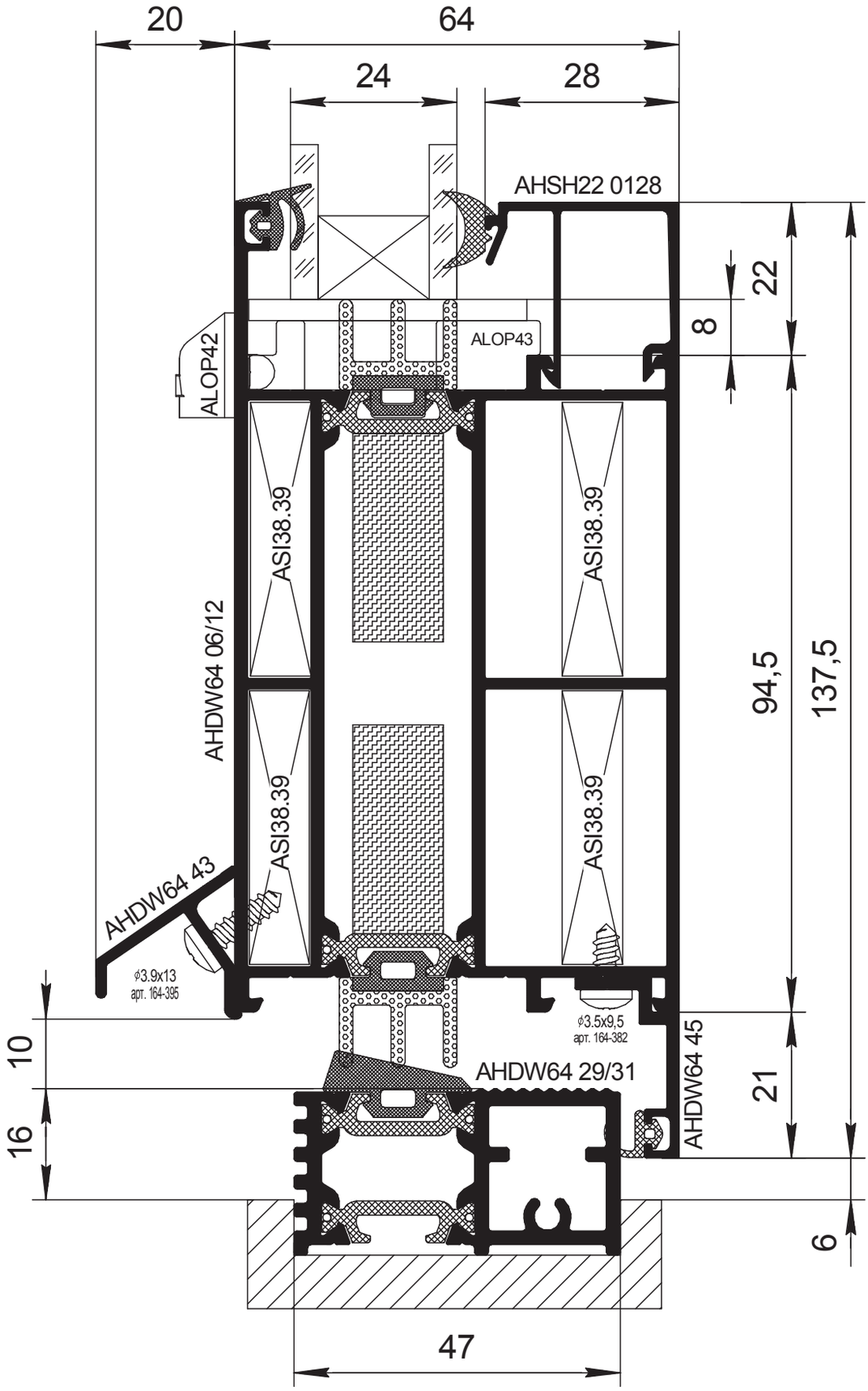
20
64
24
28
AHSH22 0128
22
8
ALOP43
ALOP42
ASI38.39
ASI38.39
AHDW64 06/12
94,5
137,5
ASI38.39
ASI38.39
AHDW64 43
ϕ3.9x13
арт. 164-395
ϕ3.5x9,5
арт. 164-382
10
AHDW64 29/31
AHDW64 45
21
16
6
47

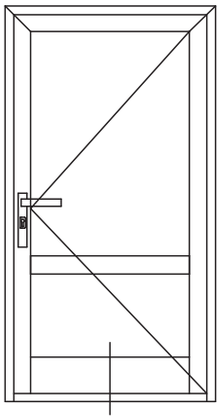

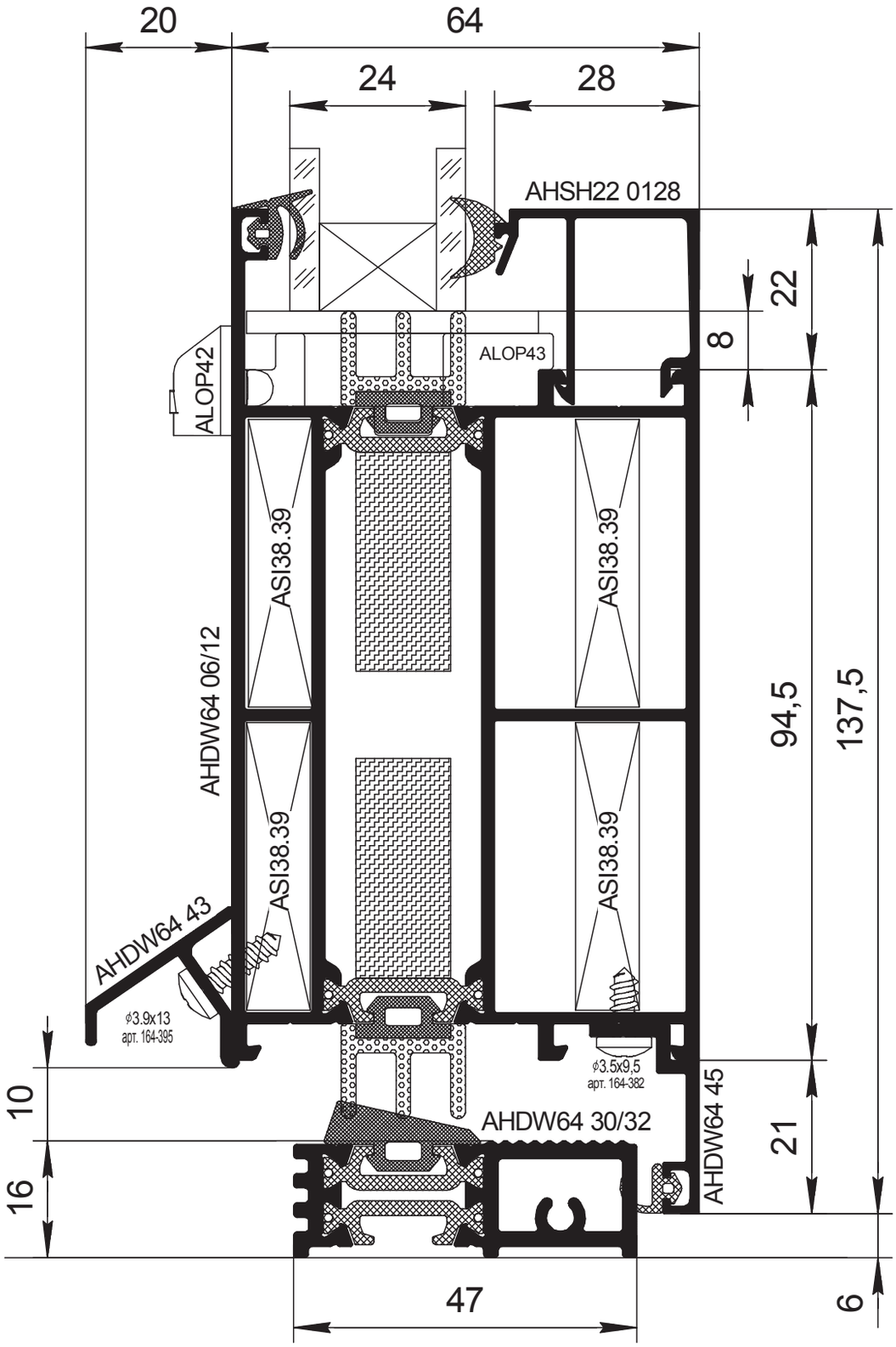
20
64
24
28
AHSH22 0128
22
8
ALOP43
ALOP42
ASI38.39
ASI38.39
AHDW64 06/12
94,5
137,5
ASI38.39
ASI38.39
AHDW64 43
ϕ3.9x13
арт. 164-395
ϕ3.5x9,5
арт. 164-382
10
AHDW64 30/32
AHDW64 45
21
16
47
6

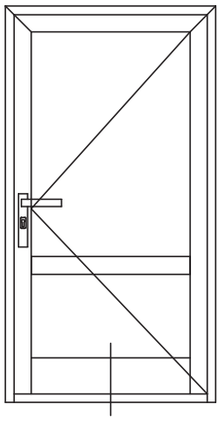

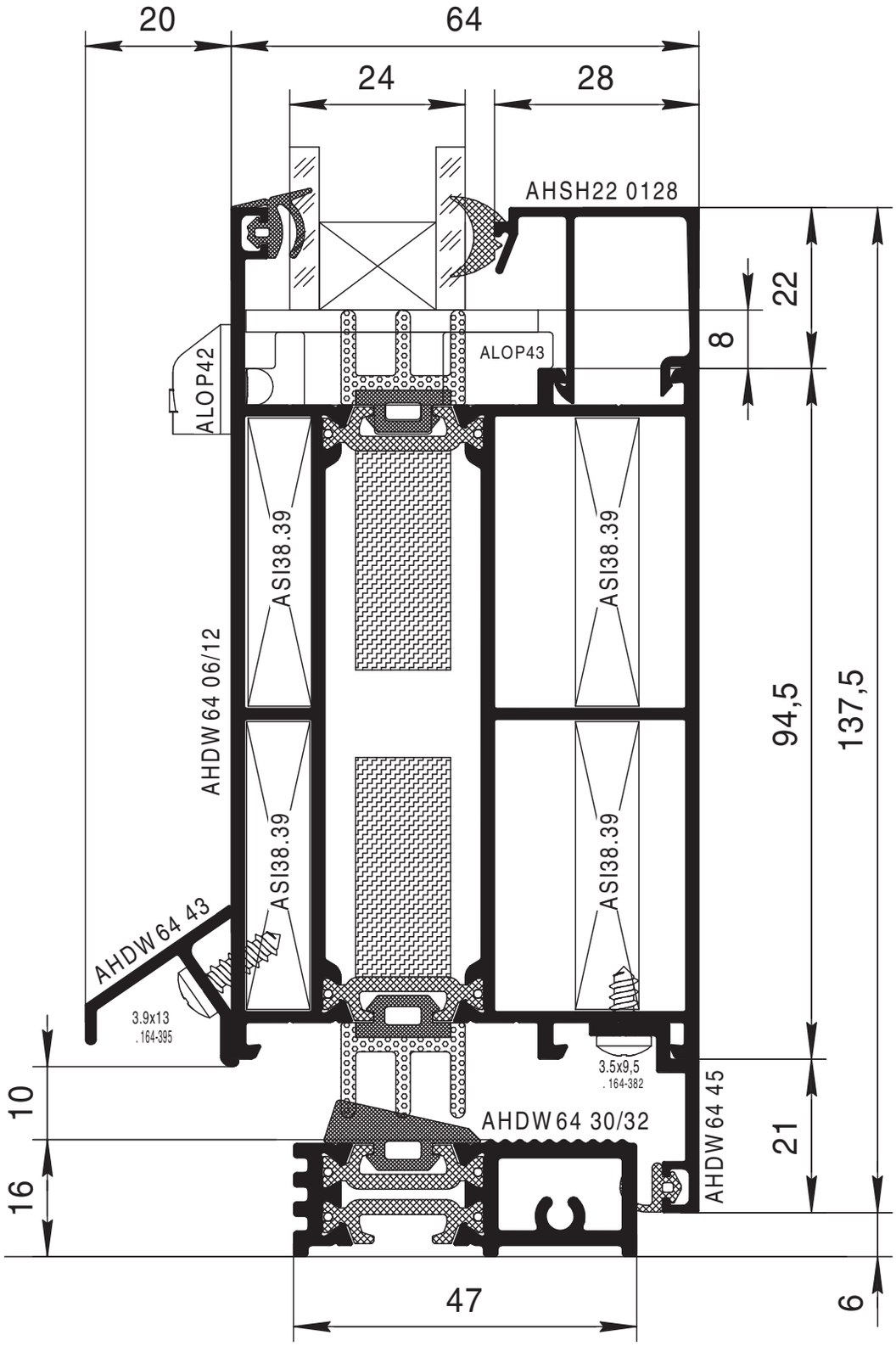
20
64
24
28
AHSH22 0128
22
8
ALOP43
ALOP42
ASI38.39
ASI38.39
AHDW 64 06/12
94,5
137,5
ASI38.39
ASI38.39
AHDW 64 43
3.9x13
.164-395
3.5x9,5
. 164-382
10
AHDW 64 30/32
AHDW 64 45
21
16
47
6

Интеграция окна DH-DW64 в фасадную стоечно-ригельную систему

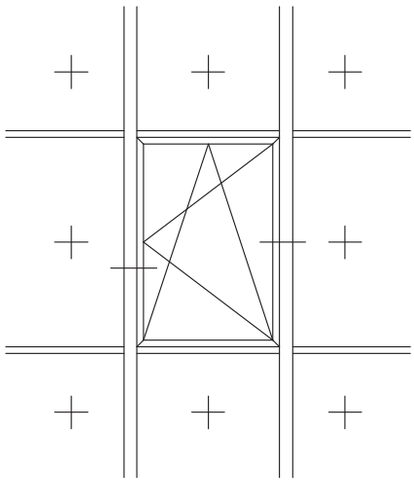

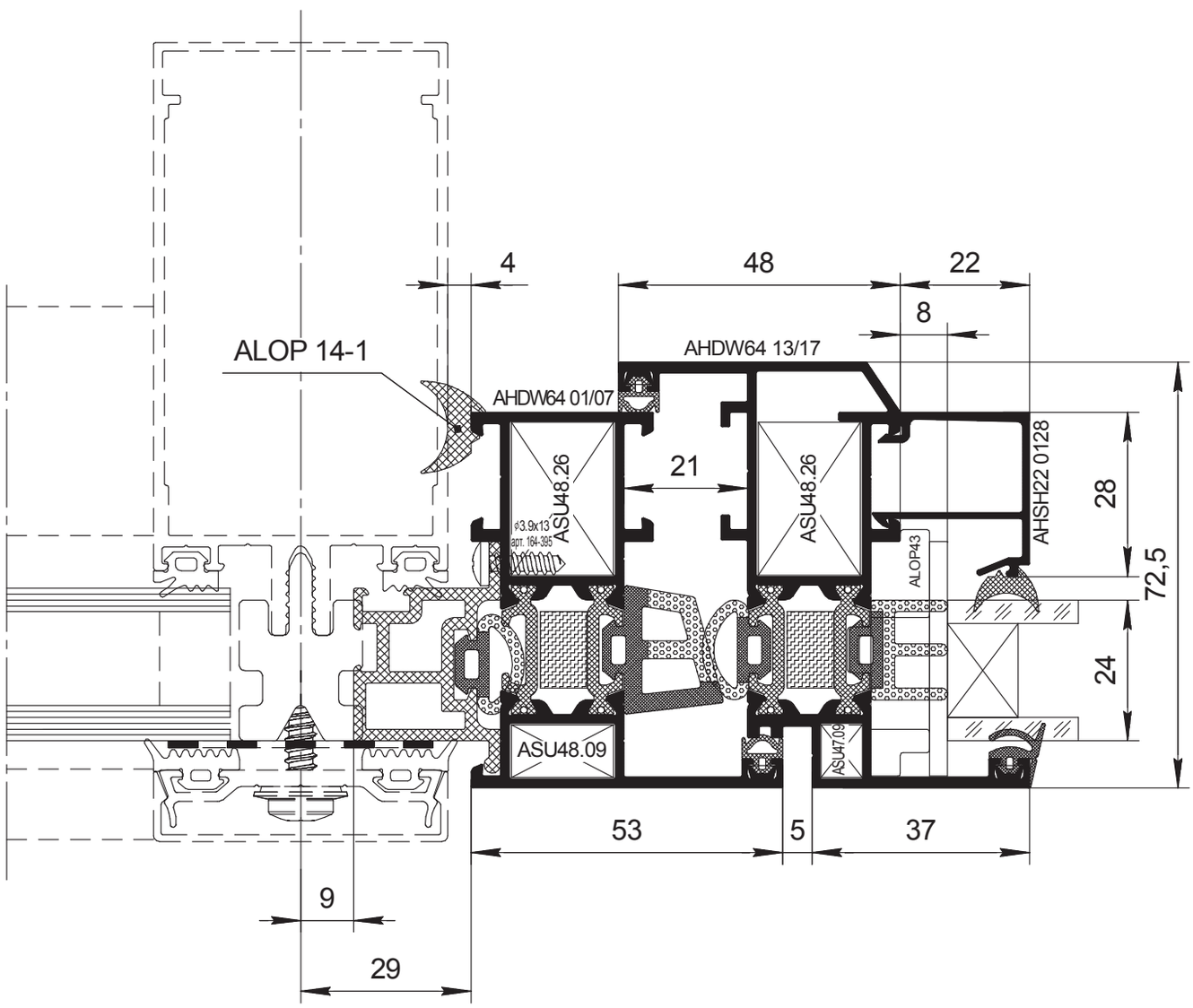

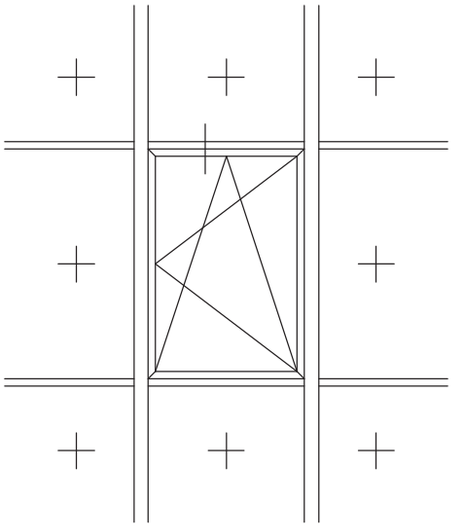

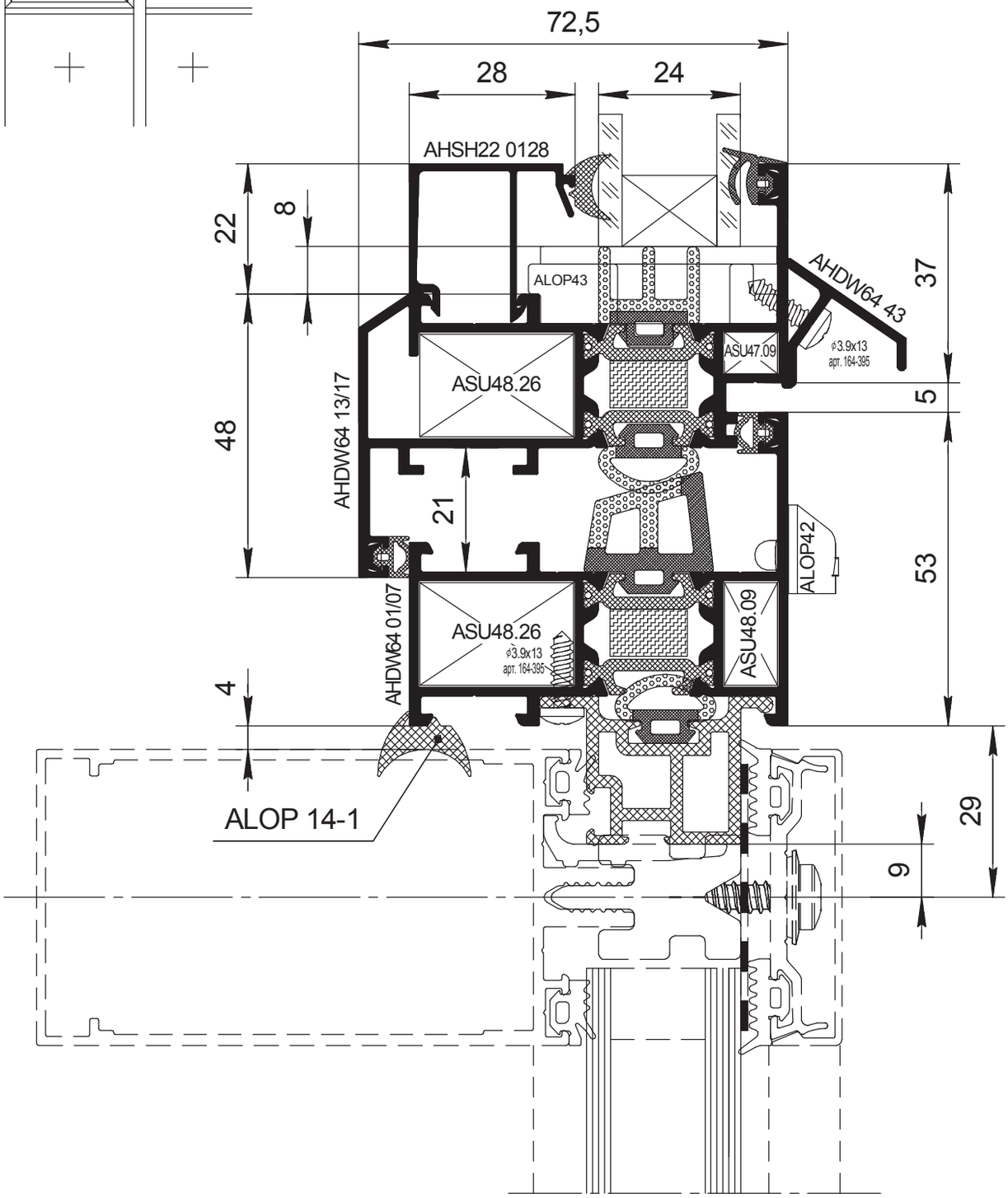
72,5
28
24
AHSH22 0128
22
8
ALOP43
AHDW64 43
37
ϕ3.9x13
арт. 164-395
ASU47.09
ASU48.26
5
48
AHDW64 13/17
21
ALOP42
53
AHDW64 01/07
ASU48.26
ϕ3.9x13
арт. 164-395
ASU48.09
4
ALOP 14-1
29
9

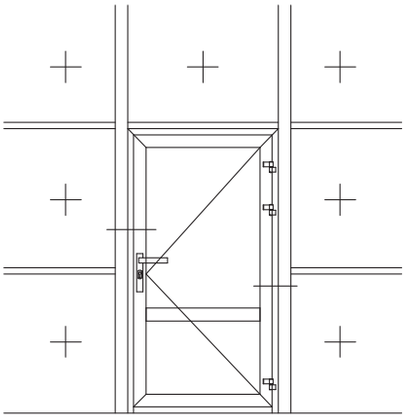

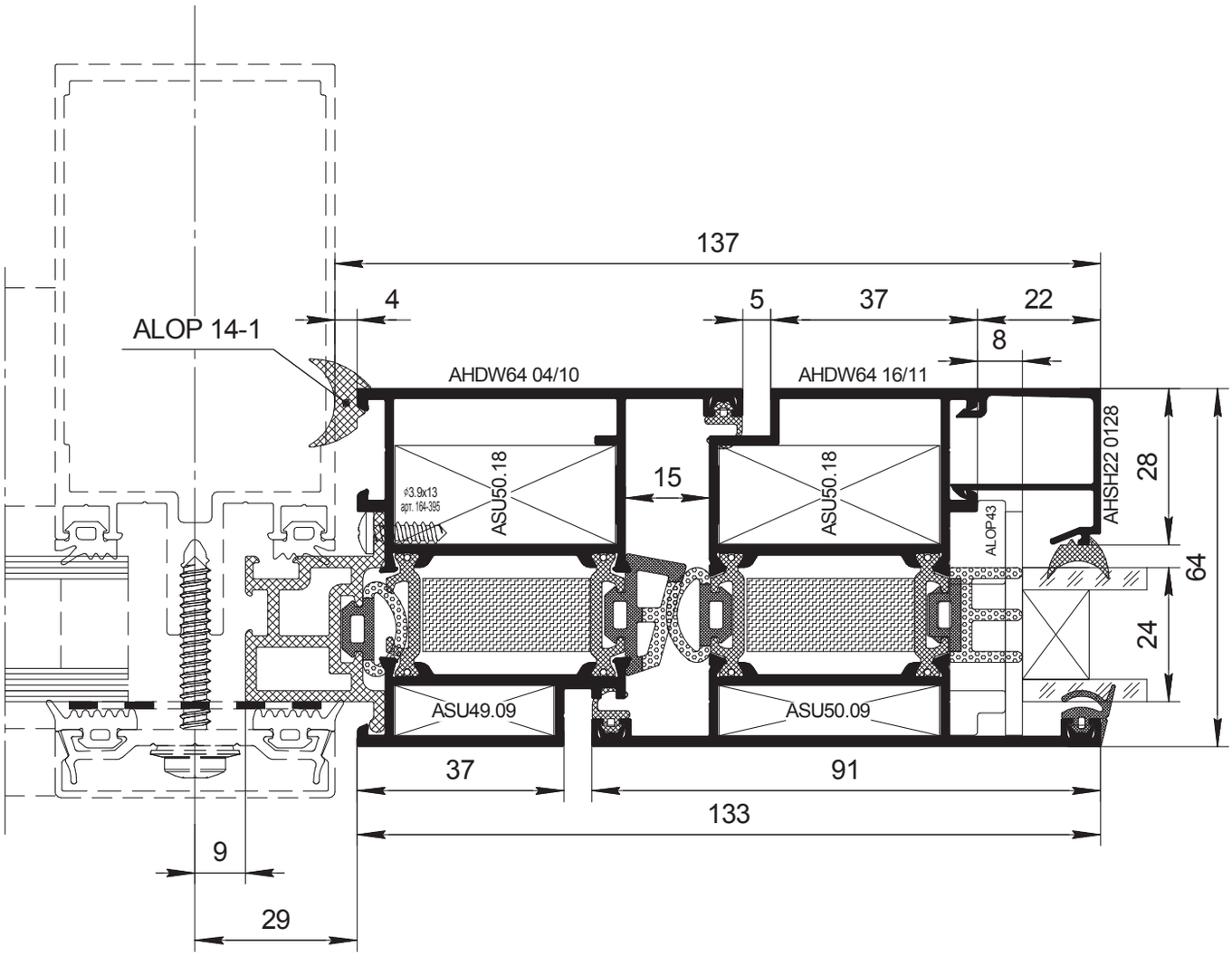
137
4
5
37
22
8
ALOP 14-1
AHDW64 04/10
AHDW64 16/11
ø3.9x13
арт. 164-395
ASU50.18
15
ASU50.18
AHSH22 0128
28
ALOP43
64
24
ASU49.09
ASU50.09
37
91
133
9
29

Интеграция двери DH-DW64 в фасадную стоечно-ригельную систему

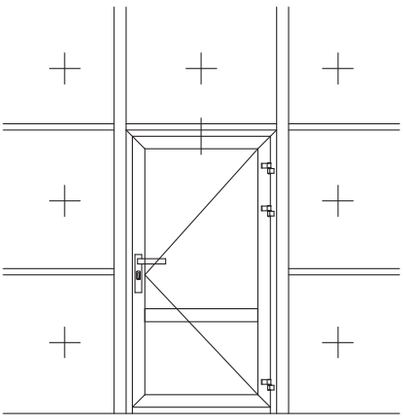

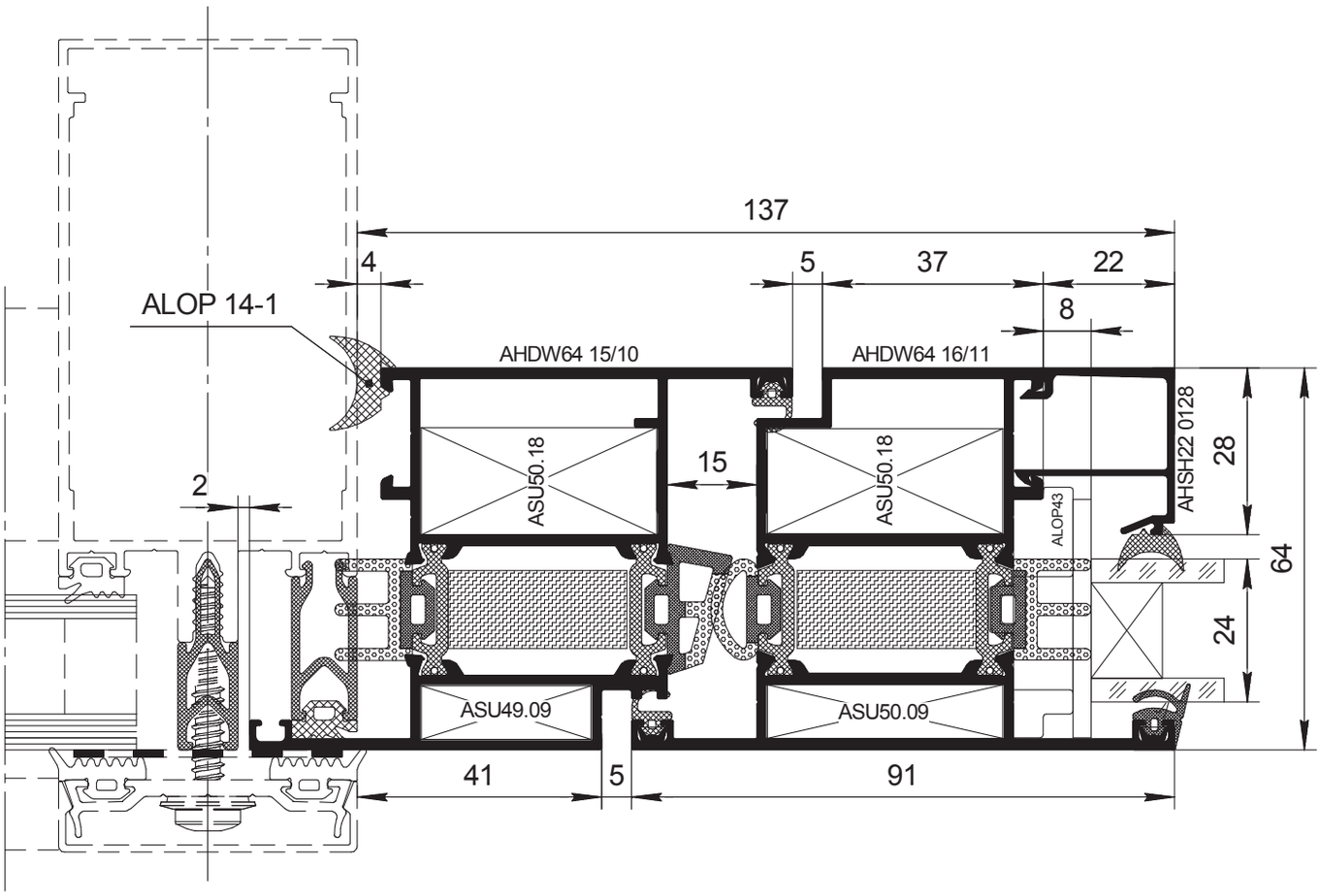

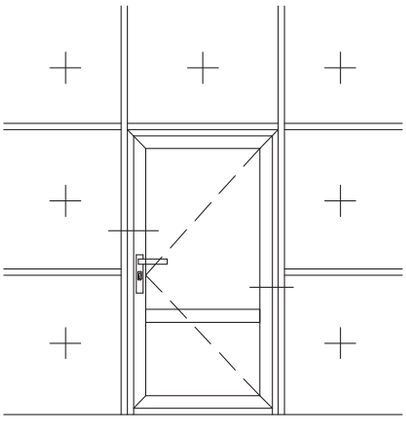

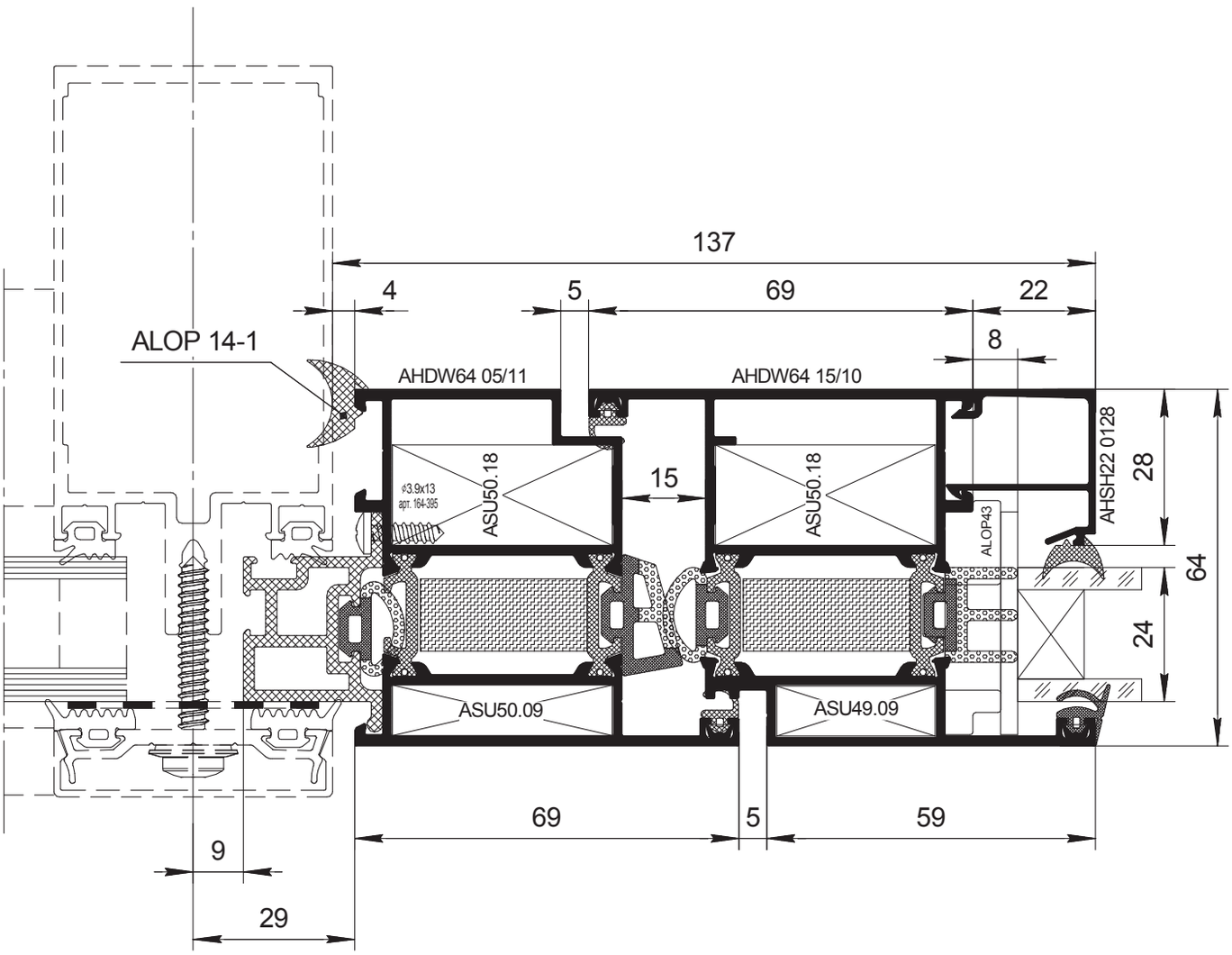
137
4
5
69
22
8
ALOP 14-1
AHDW64 05/11
AHDW64 15/10
ASU50.18
ASU50.18
15
AHSH22 0128
28
64
24
ALOP43
ASU50.09
ASU49.09
69
5
59
9
29

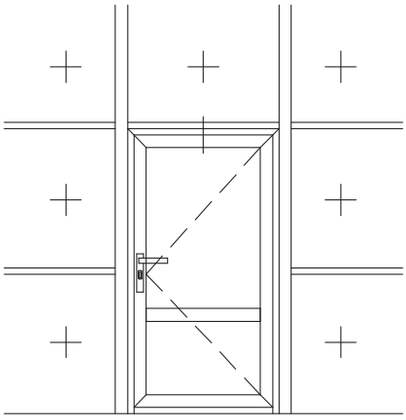

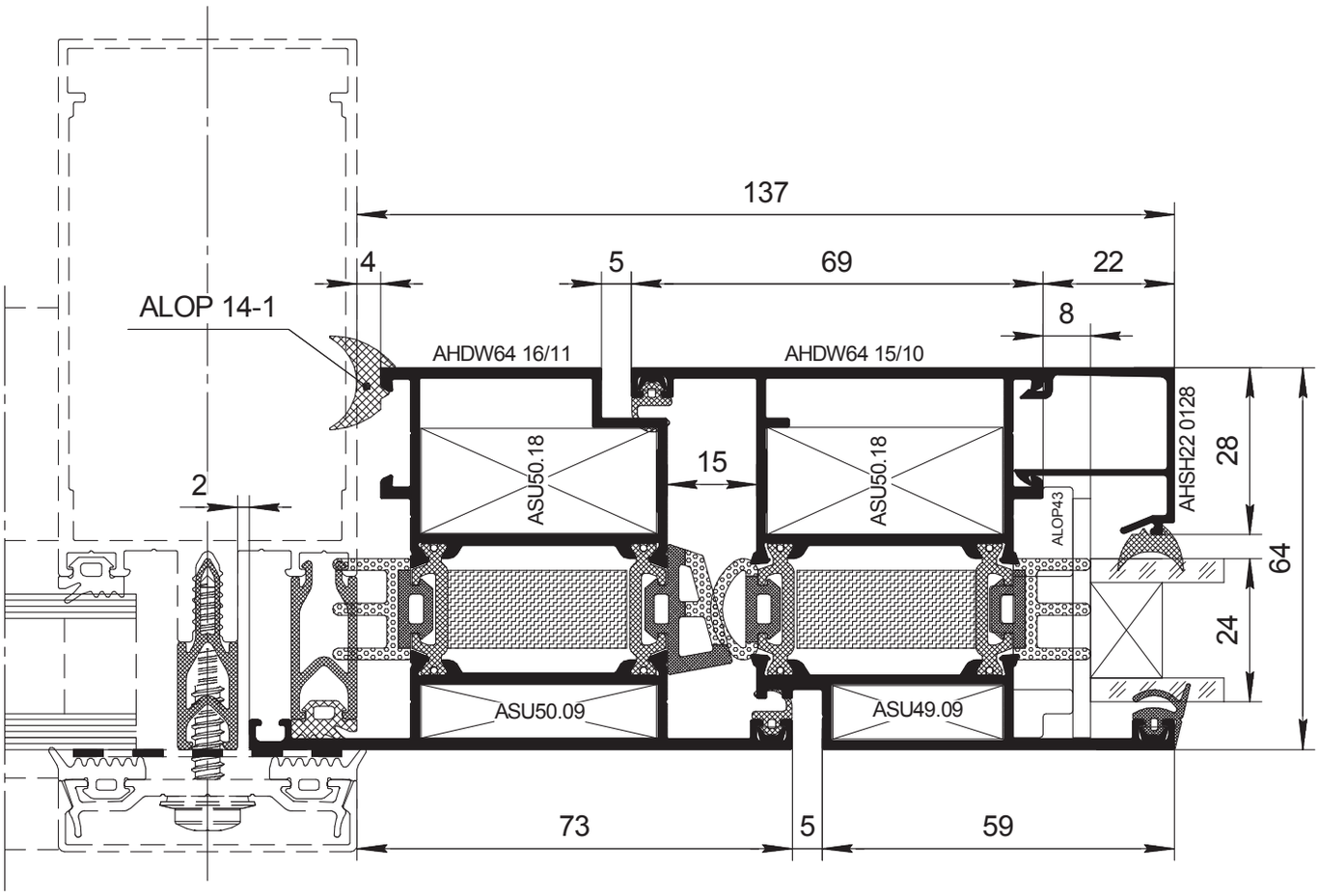
137
4
5
69
22
8
ALOP 14-1
AHDW64 16/11
AHDW64 15/10
ASU50.18
15
ASU50.18
AHSH22 0128
28
64
24
2
ALOP43
ASU50.09
ASU49.09
73
5
59

Интеграция автоматической раздвижной двери DH-DS35 в витраж DH_DW64

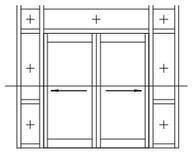

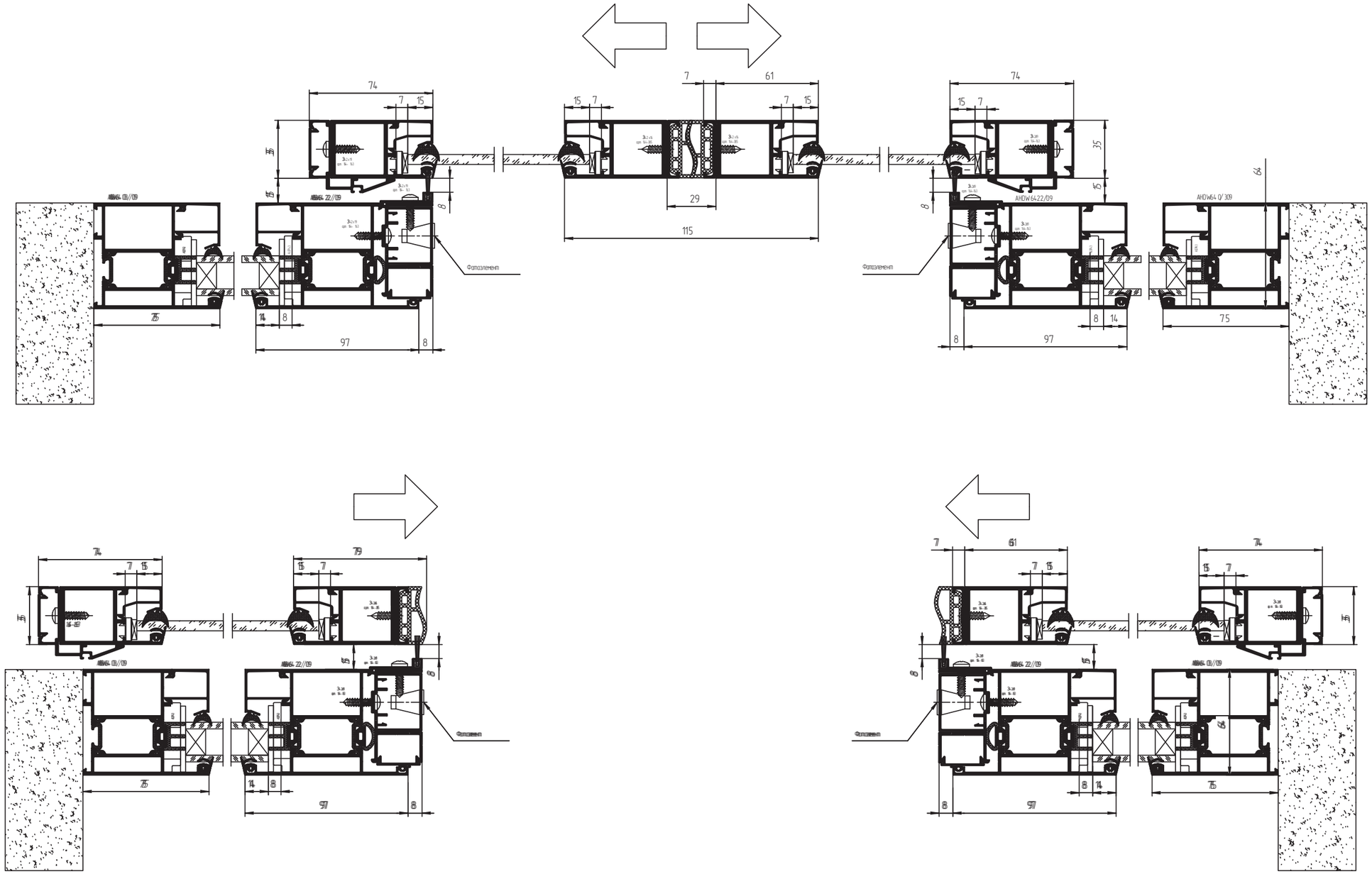

Интеграция автоматической раздвижной двери DH-DS35 в витраж DH_DW64

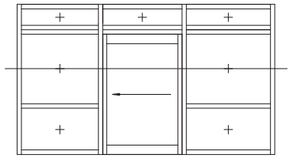

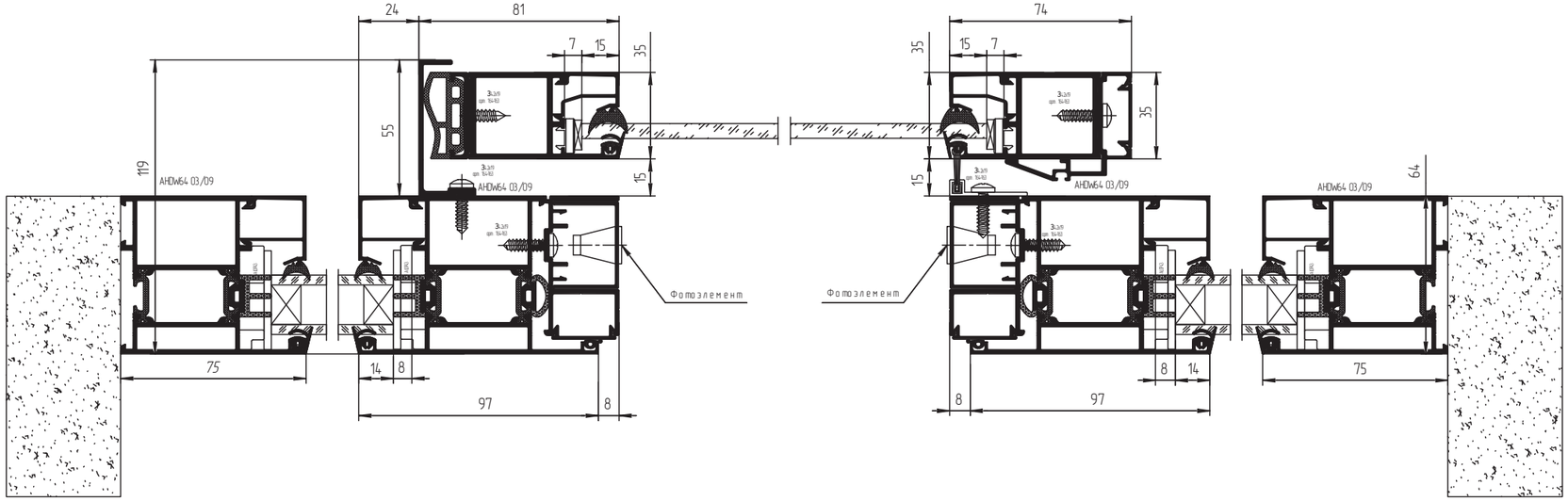

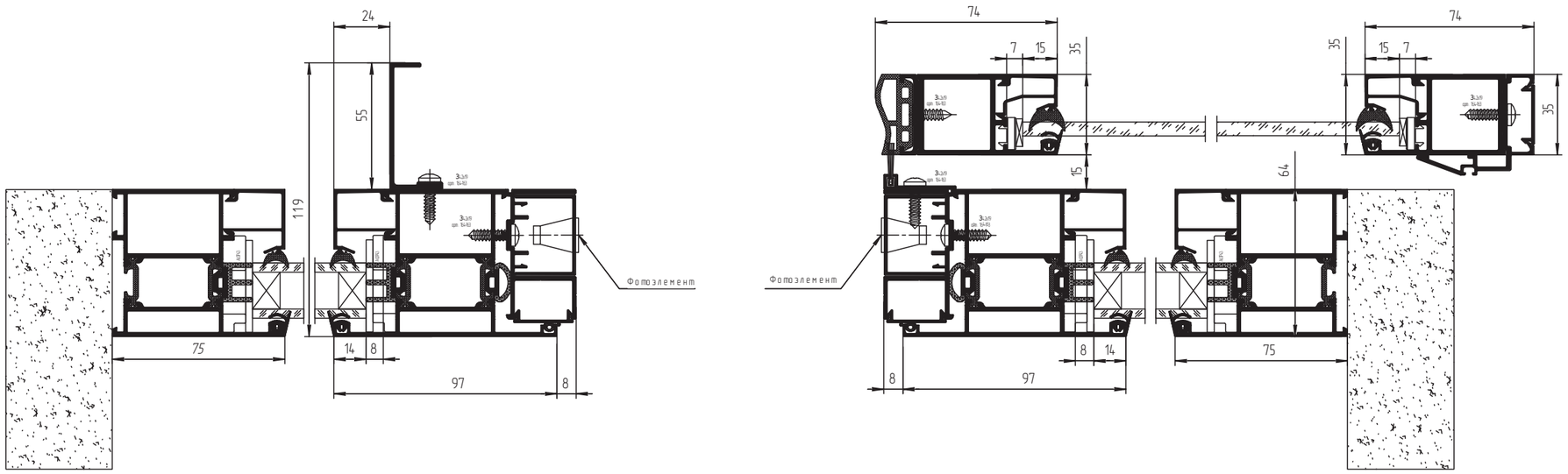

С использованием привода AD-LCD

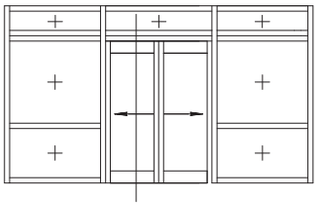

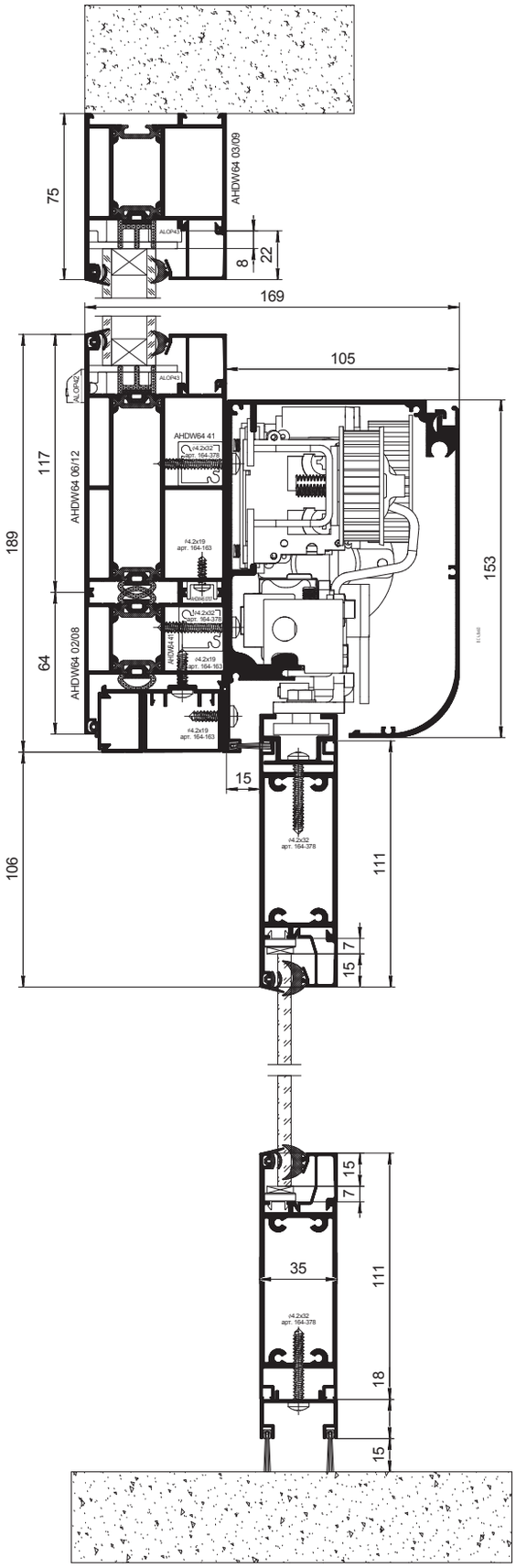

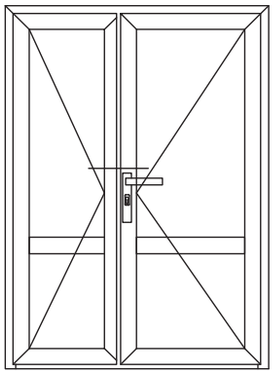

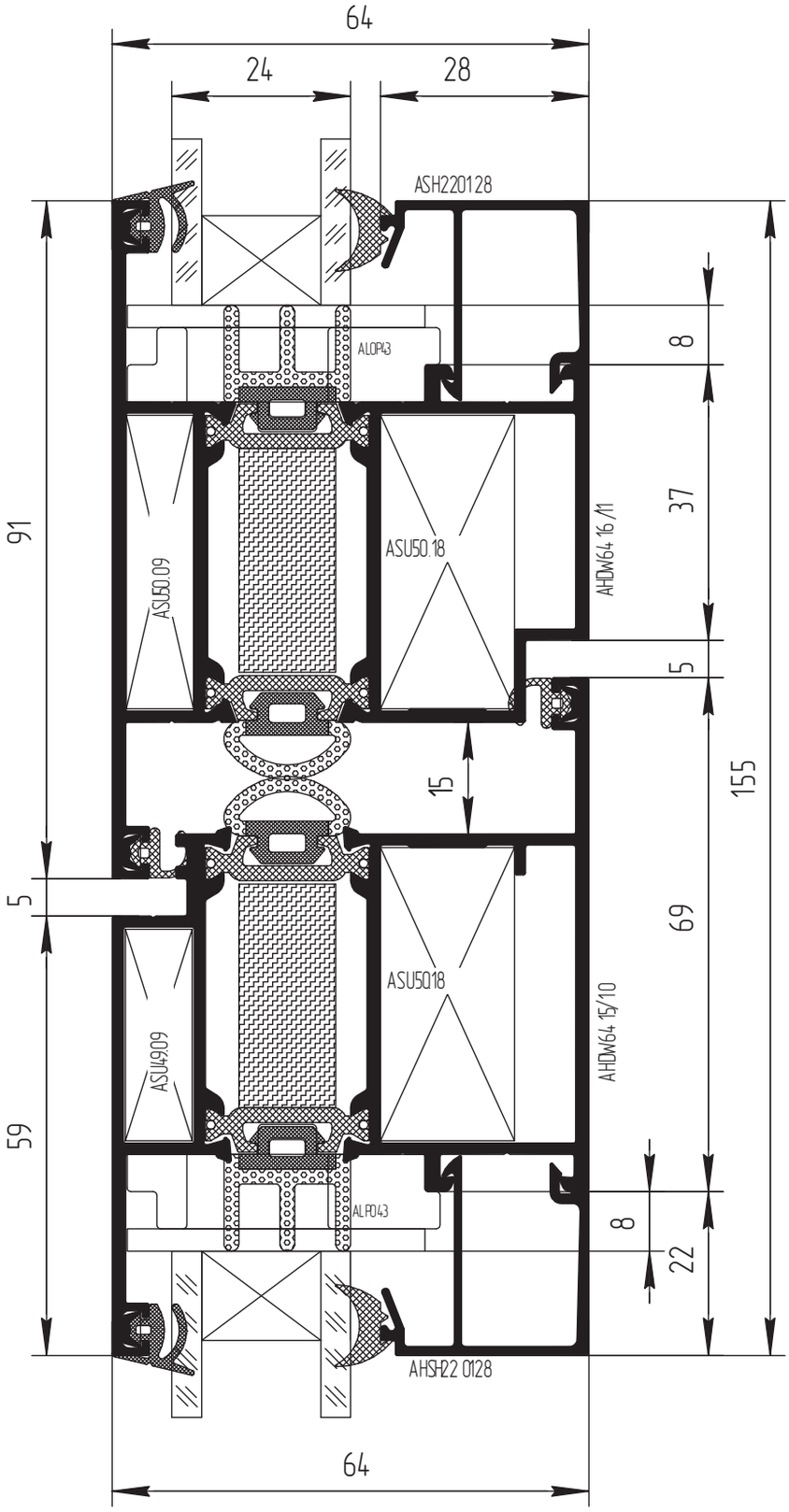
64
24
28
ASH220128
ALOP43
ASU50.09
ASU50.18
AHDW64 16/11
ASU49.09
ASU50.18
AHDW64 15/10
ALP043
AHSH22 0128
91
5
59
8
37
5
15
69
8
22
155
64

ОБРАБОТКА И СБОРКА УЗЛОВ
Створки

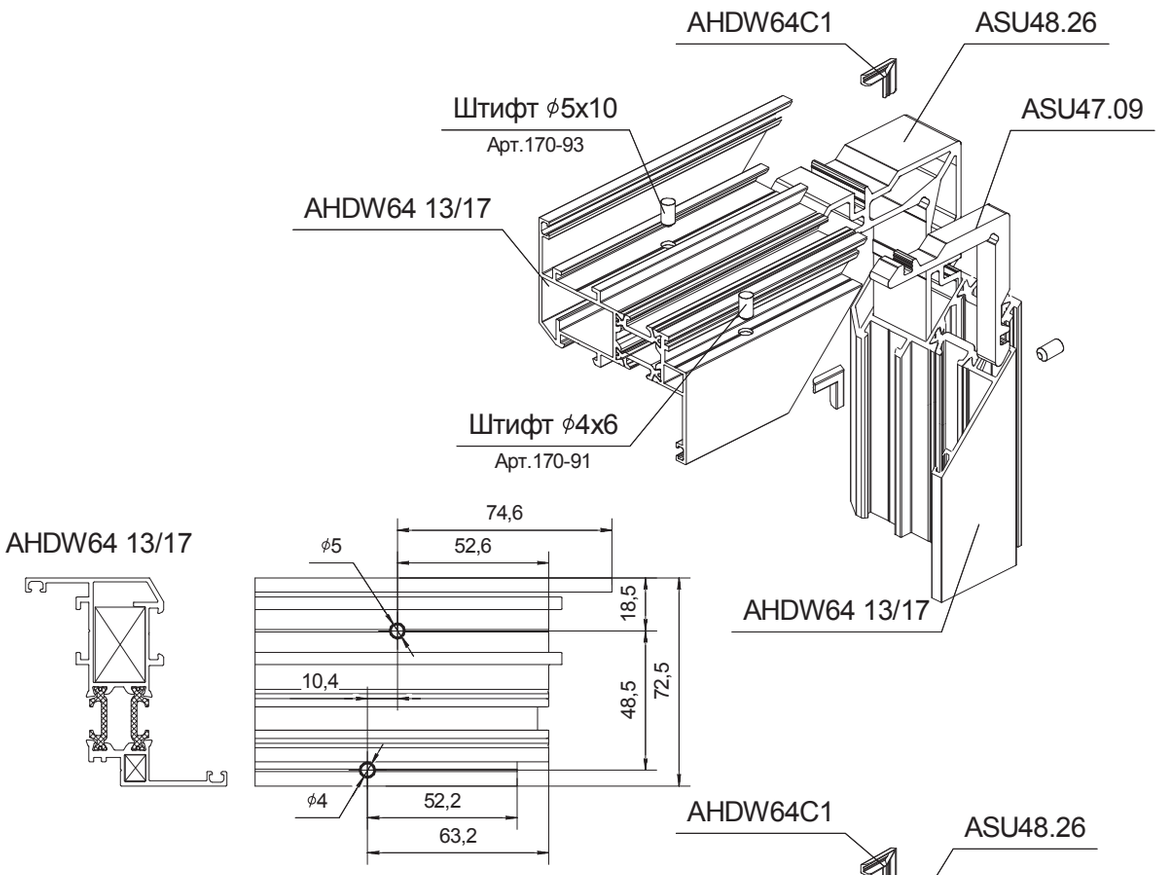

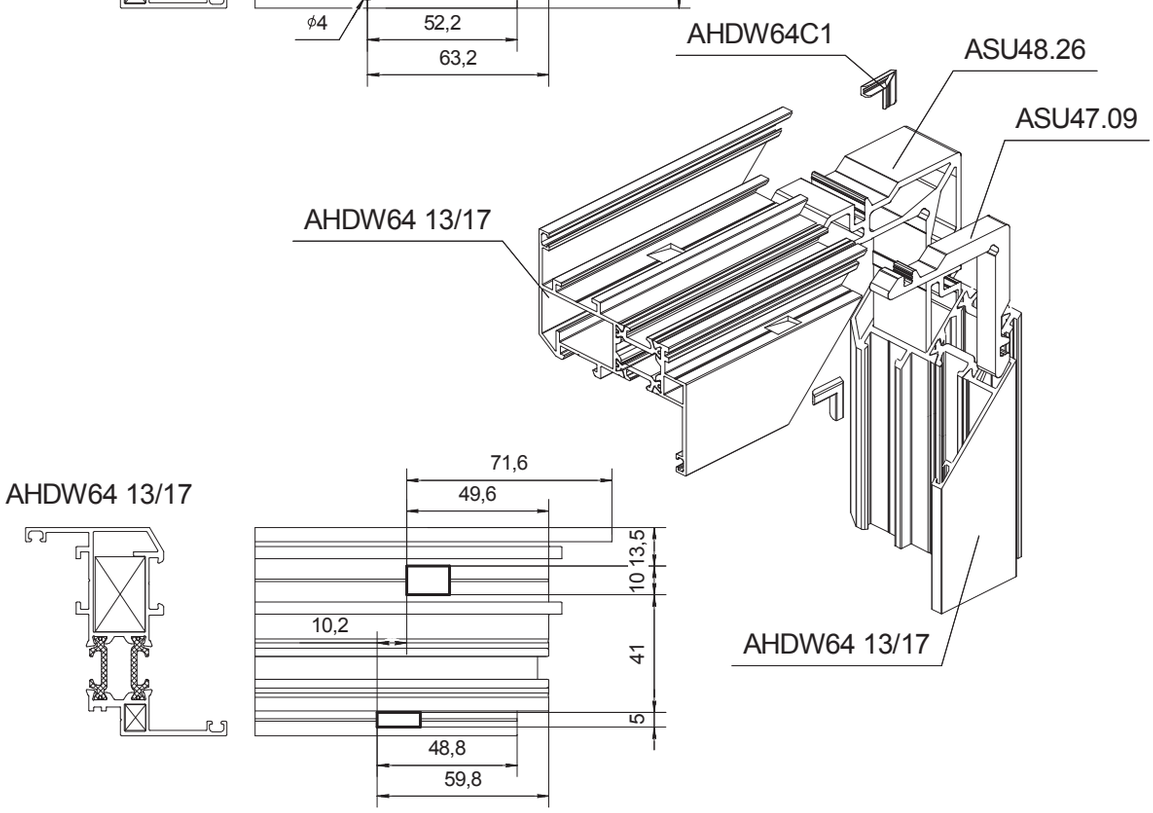

Перед установкой угловых закладных в камеру профиля нанести одно- или двухкомпонетный клей

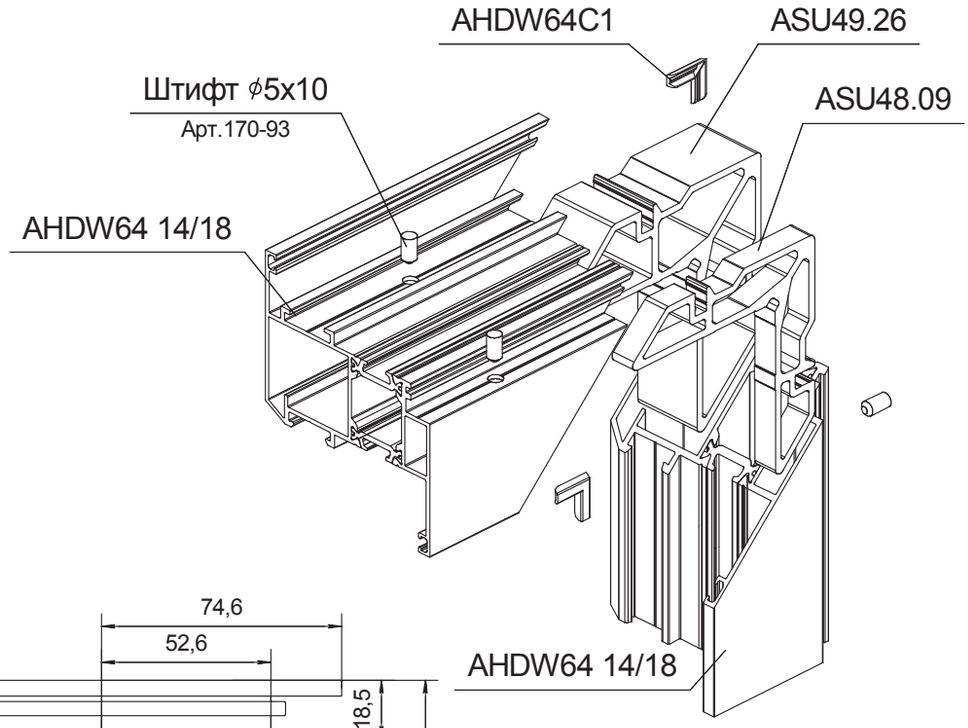

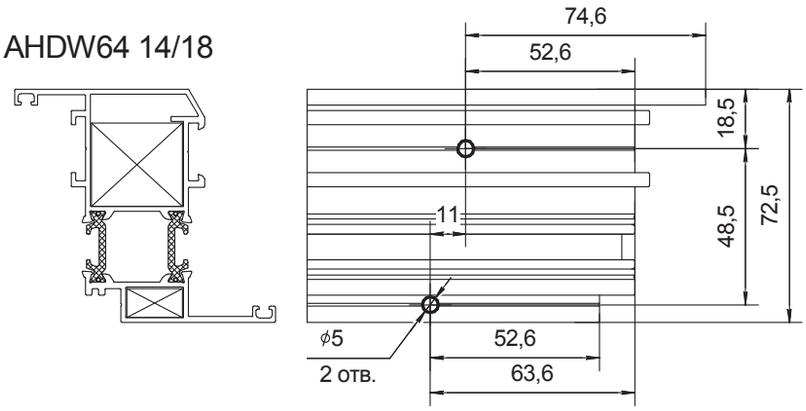

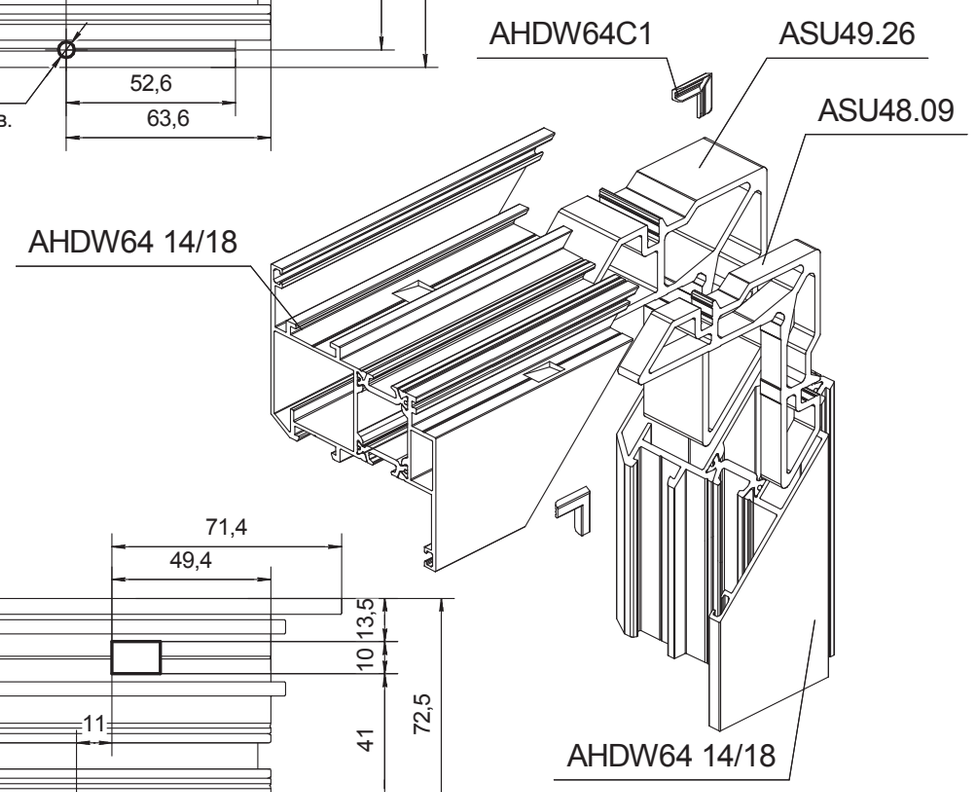

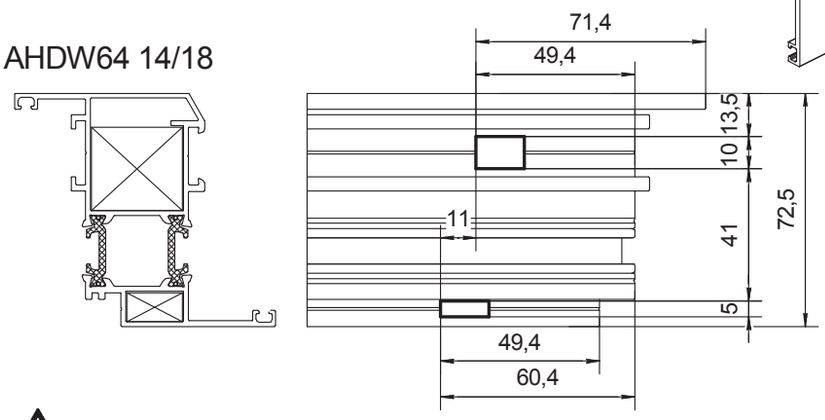

Перед установкой угловых закладных в камеру профиля нанести одно- или двухкомпонетный клей

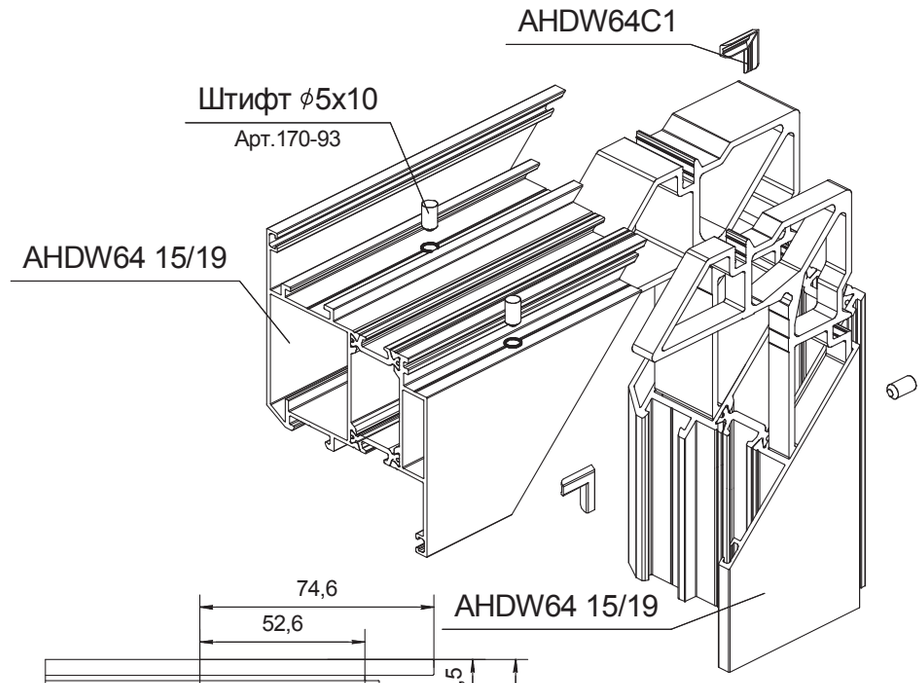

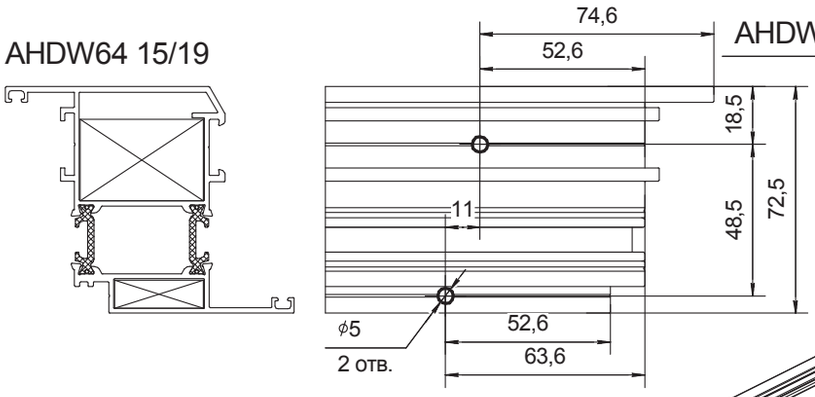

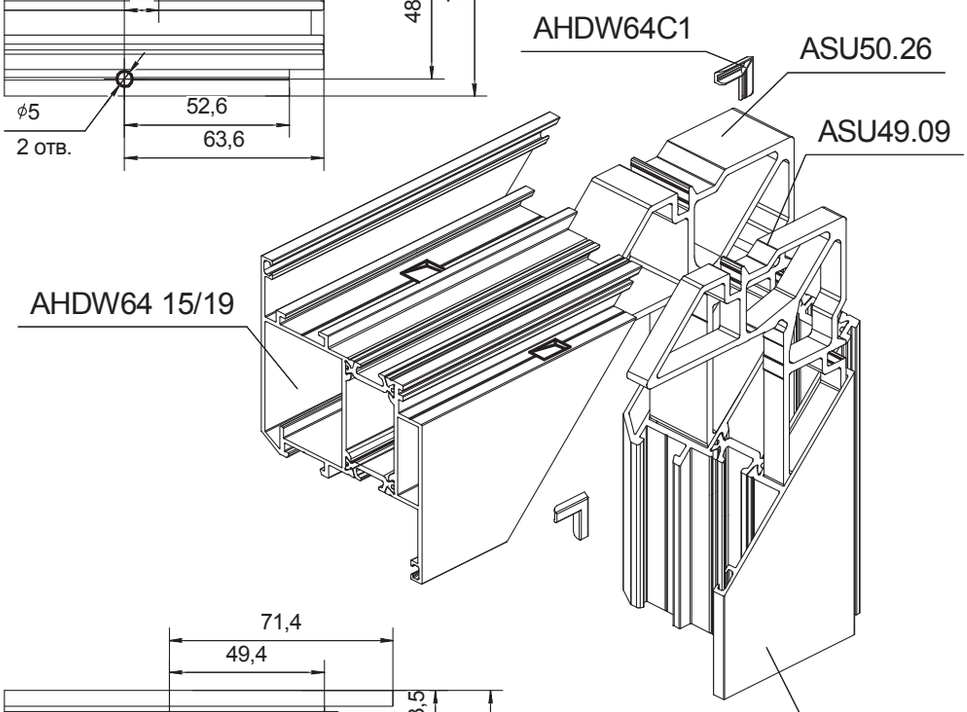

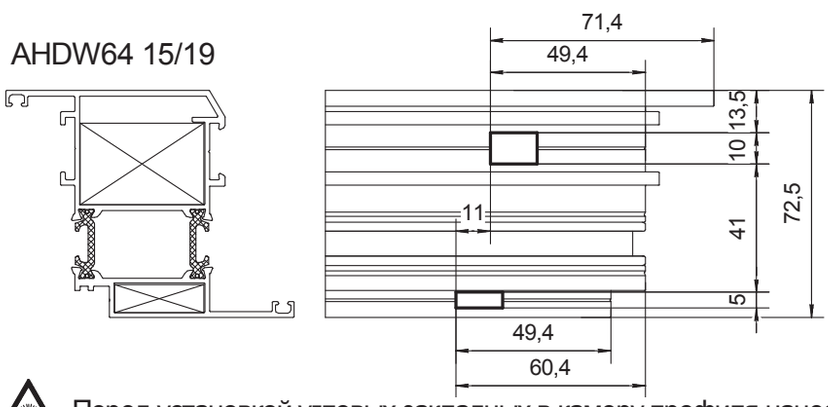

Перед установкой угловых закладных в камеру профиля нанести одно- или двухкомпонетный клей

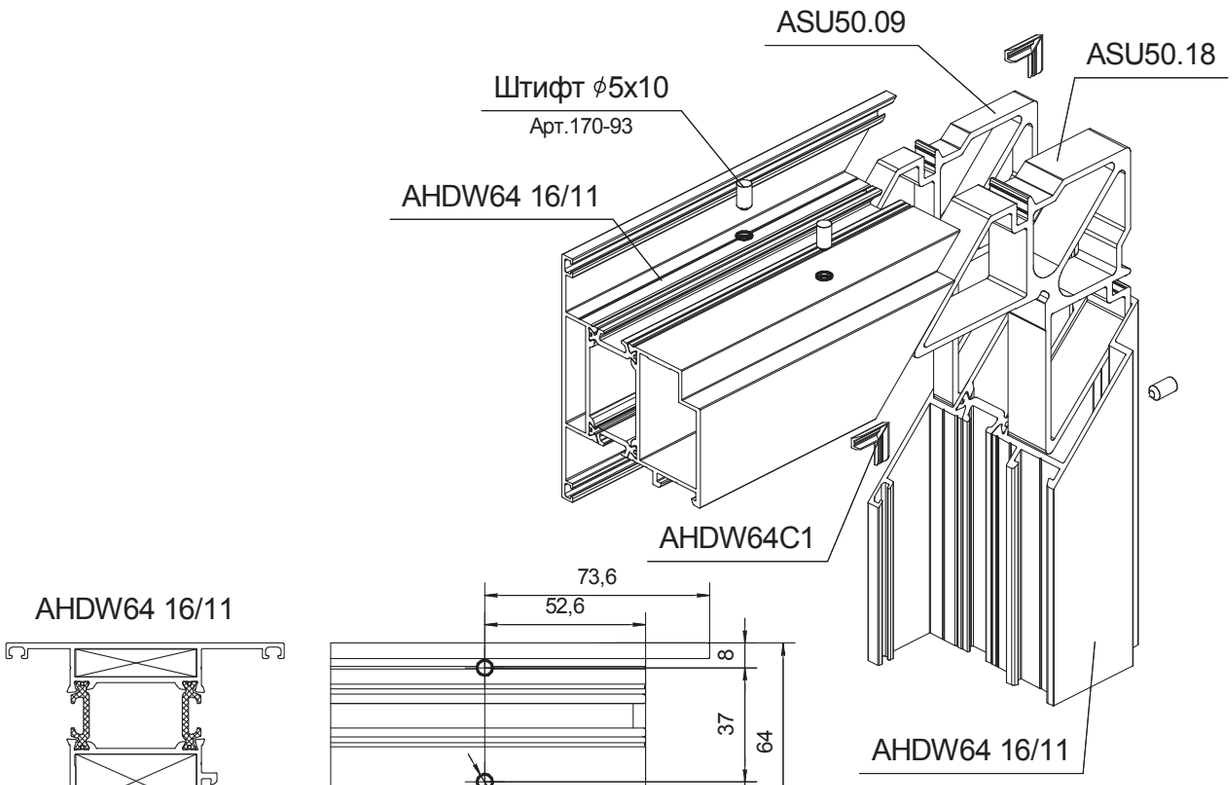

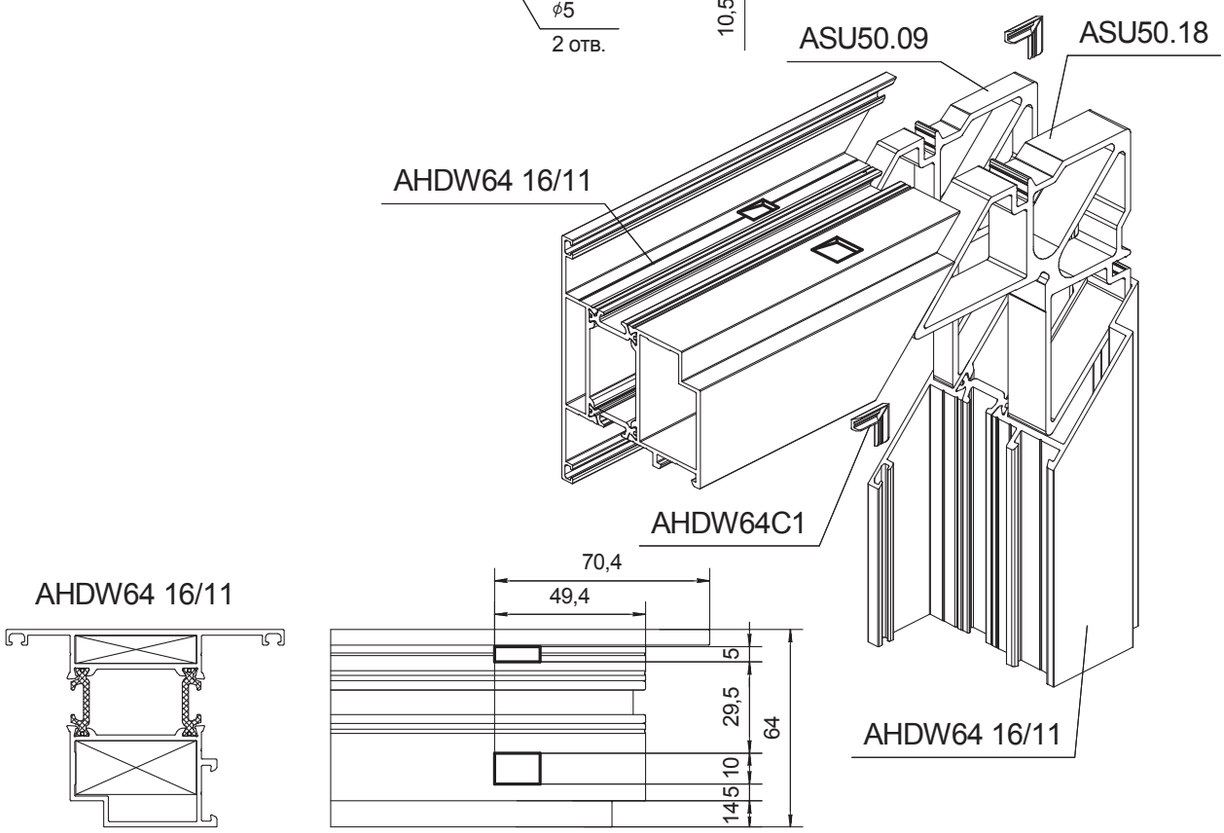

Перед установкой угловых закладных в камеру профиля нанести одно- или двухкомпонетный клей

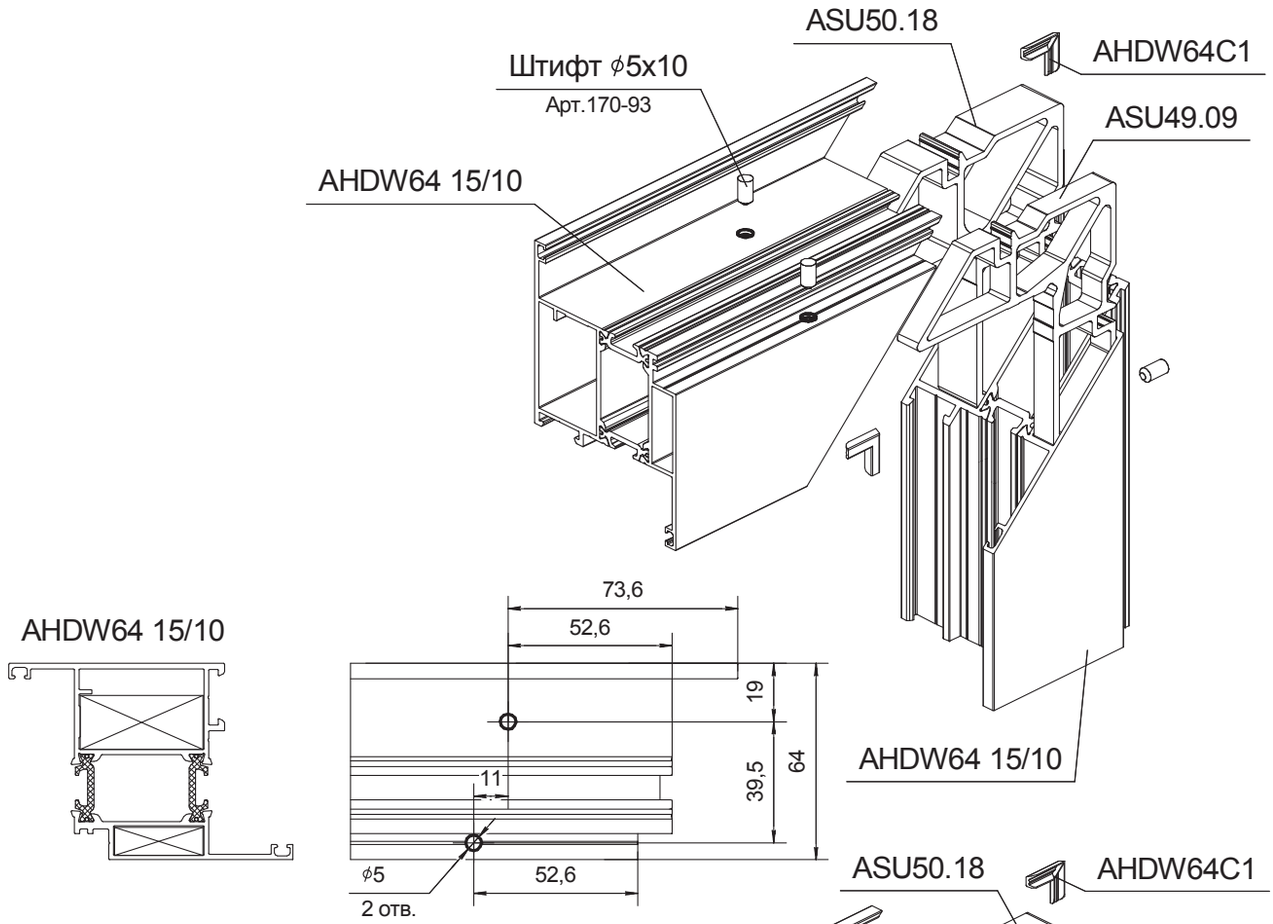

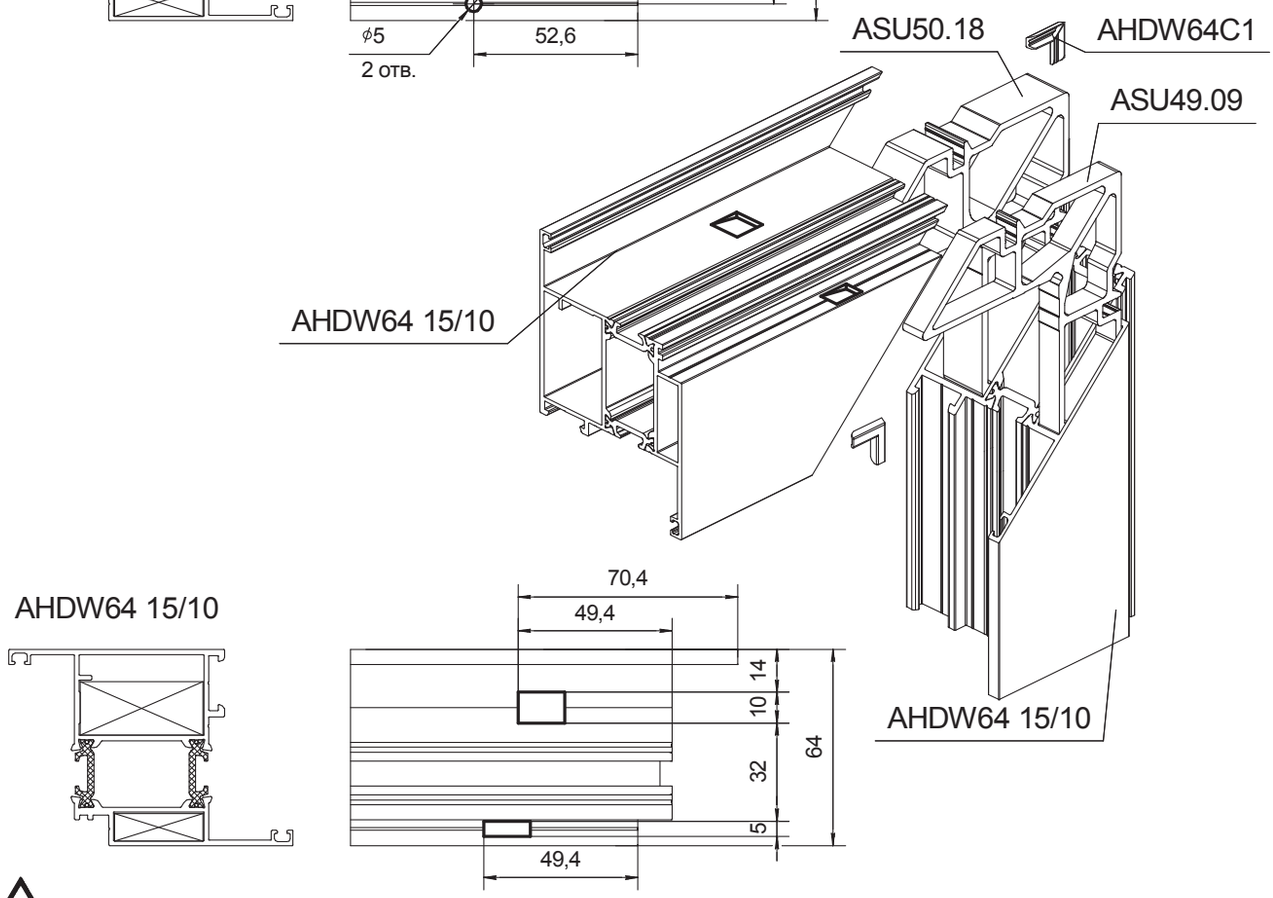

Перед установкой угловых закладных в камеру профиля нанести одно- или двухкомпонетный клей

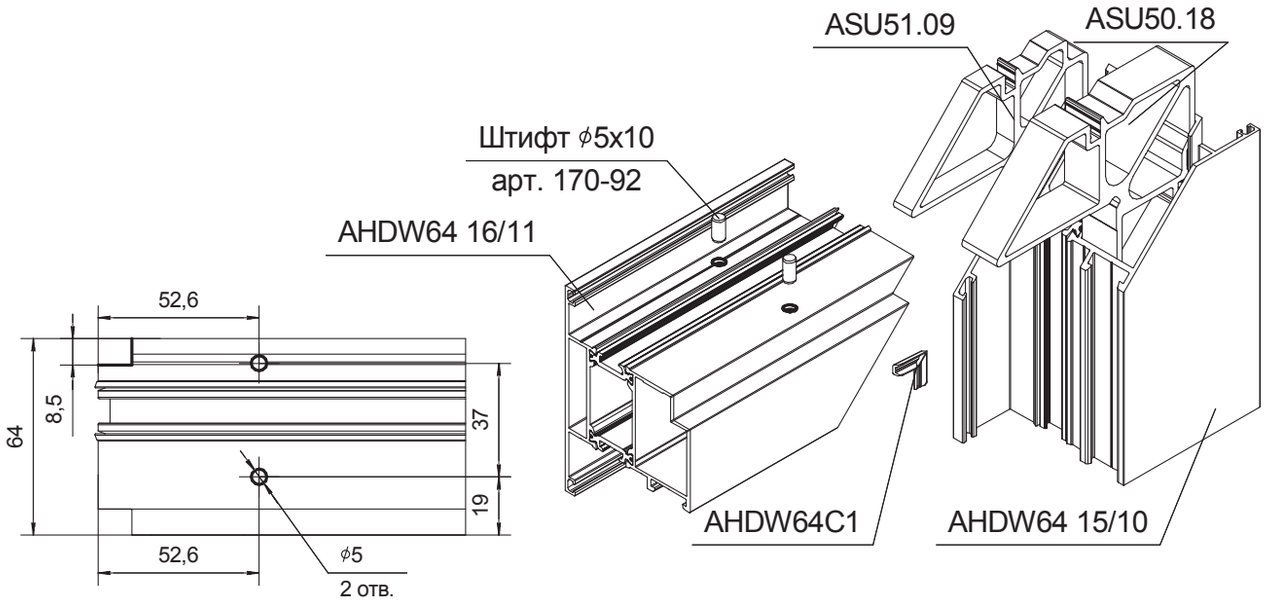
ASU51.09
ASU50.18
Штифт ϕ5x10
арт. 170-92
AHDW64 16/11
52,6
64
8,5
37
19
52,6
ϕ5
2 отв.
AHDW64C1
AHDW64 15/10

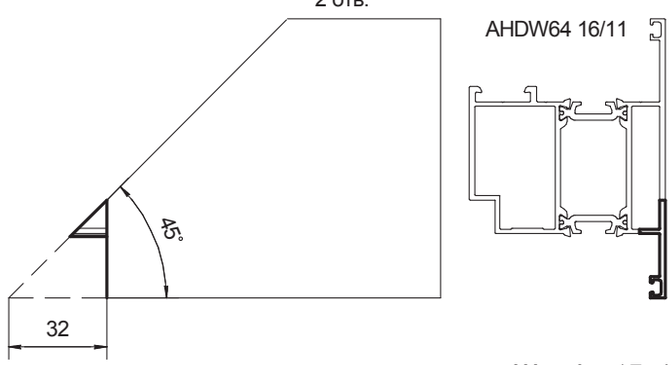
AHDW64 16/11
45°
32

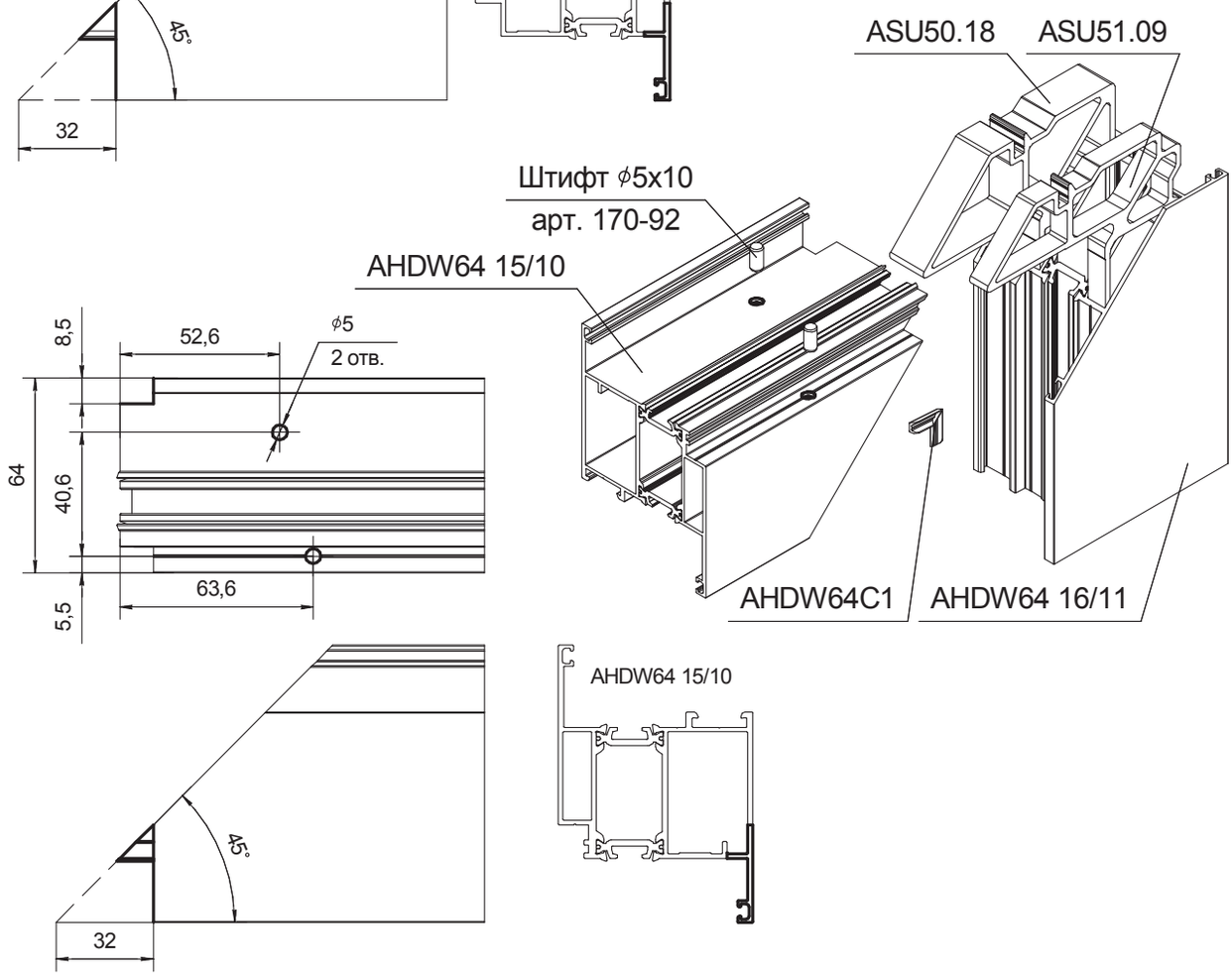
ASU50.18
ASU51.09
Штифт ϕ5x10
арт. 170-92
AHDW64 15/10
8,5
52,6
ϕ5
2 отв.
64
40,6
63,6
5,5
AHDW64C1
AHDW64 16/11
AHDW64 15/10
45°
32

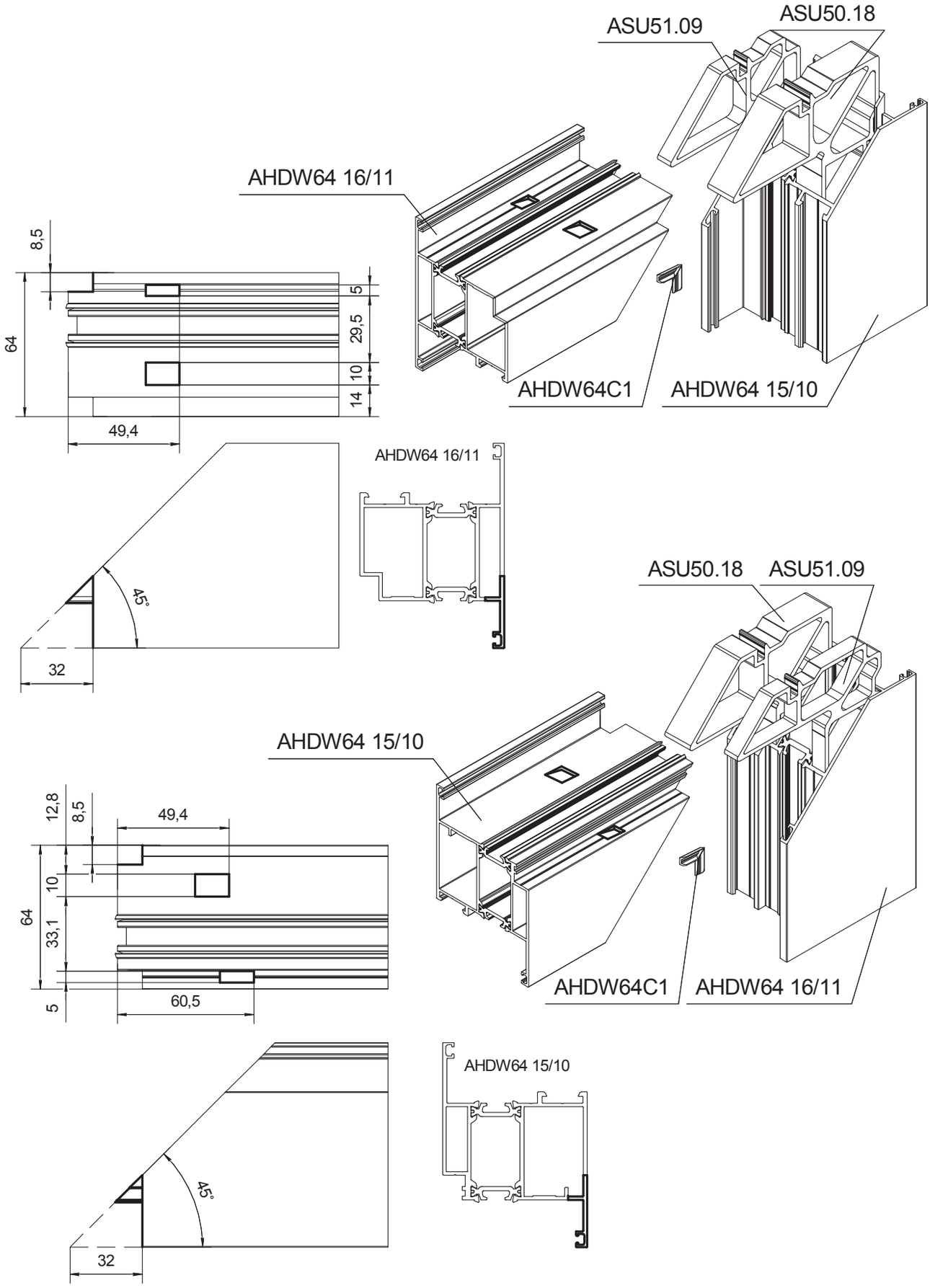
ASU51.09
ASU50.18
AHDW64 16/11
8,5
64
5
29,5
10
14
49,4
AHDW64C1
AHDW64 15/10
AHDW64 16/11
45°
32
ASU50.18
ASU51.09
AHDW64 15/10
12,8
8,5
49,4
10
64
33,1
5
60,5
AHDW64C1
AHDW64 16/11
AHDW64 15/10
45°
32

Рамы

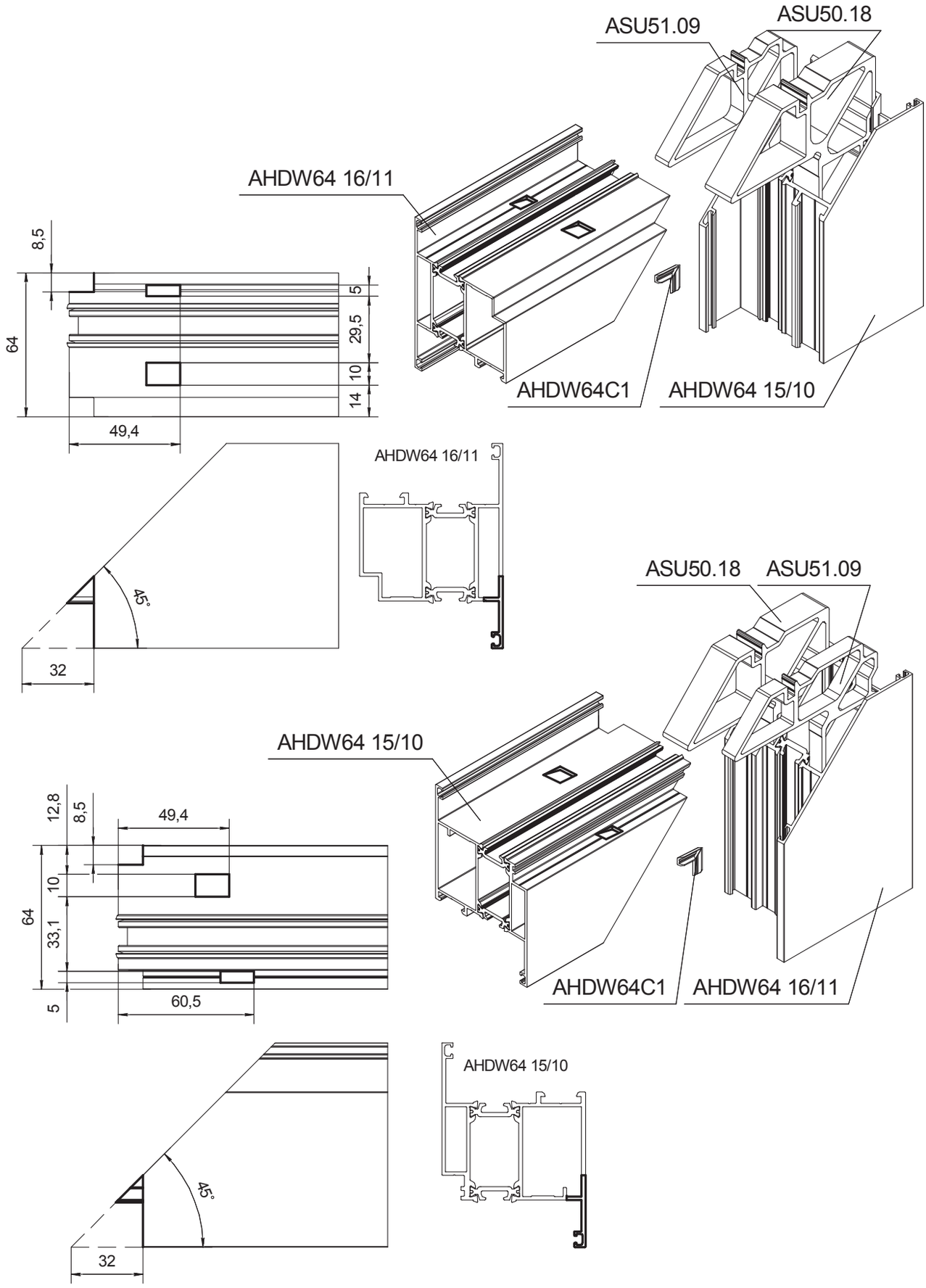
ASU51.09
ASU50.18
AHDW64 16/11
AHDW64C1
AHDW64 15/10
8,5
64
5
29,5
10
14
49,4
AHDW64 16/11
45°
32
ASU50.18
ASU51.09
AHDW64 15/10
12,8
8,5
49,4
10
64
33,1
5
60,5
AHDW64C1
AHDW64 16/11
AHDW64 15/10
45°
32

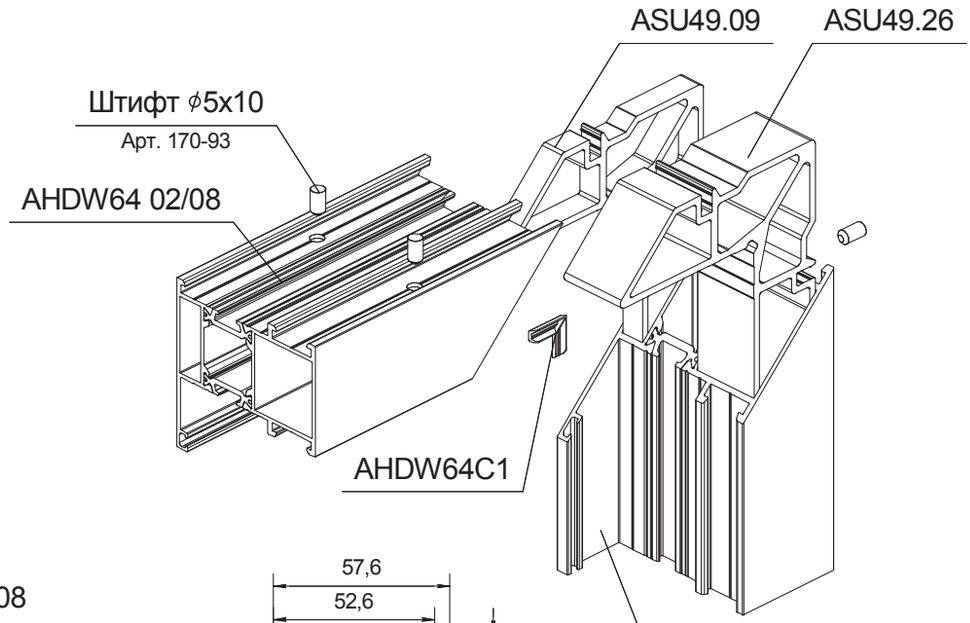

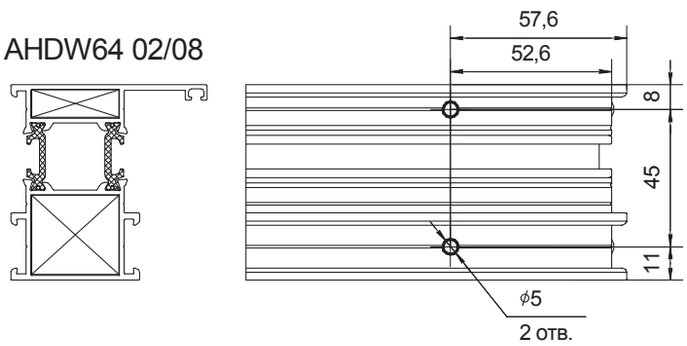

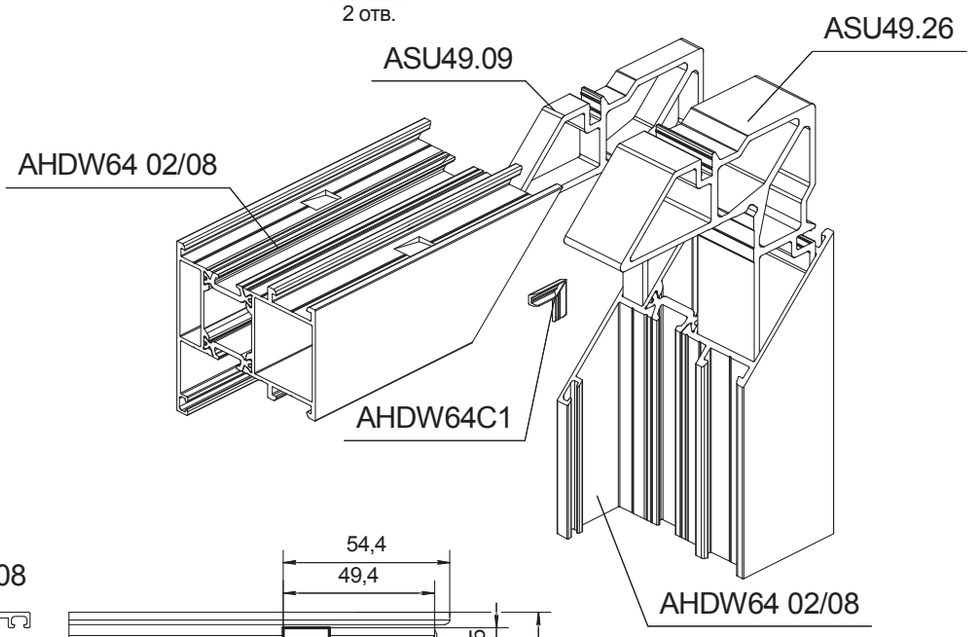

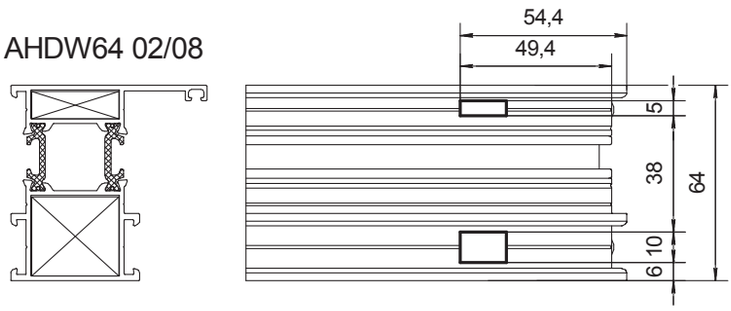

Перед установкой угловых закладных в камеру профиля нанести одно- или двухкомпонетный клей

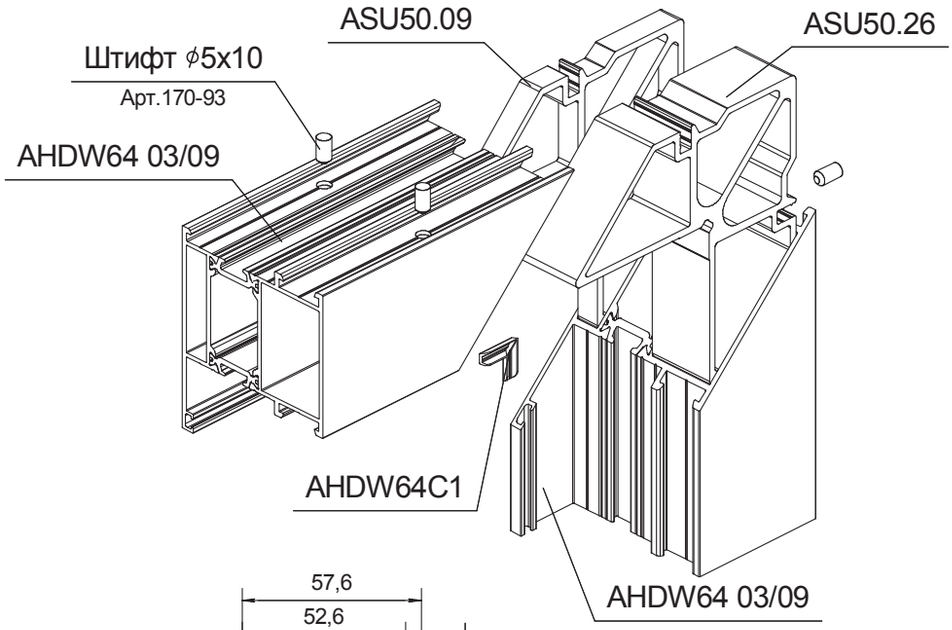

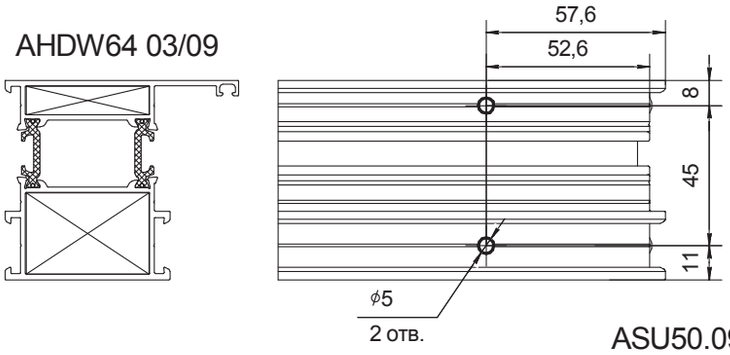

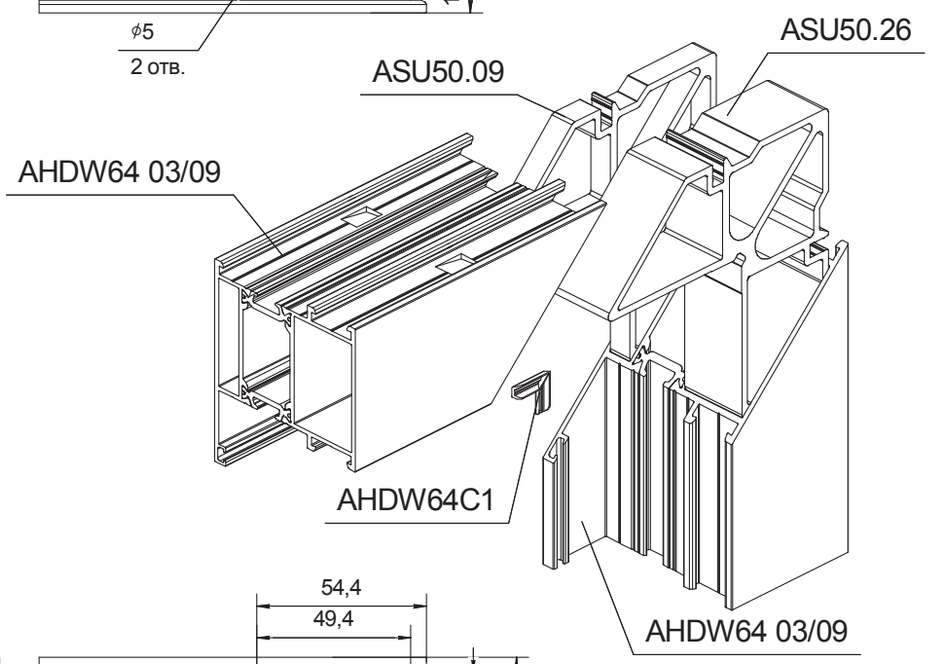

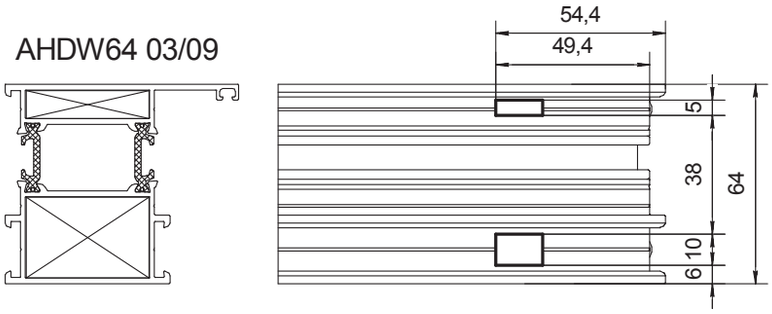

Перед установкой угловых закладных в камеру профиля нанести одно- или двухкомпонетный клей

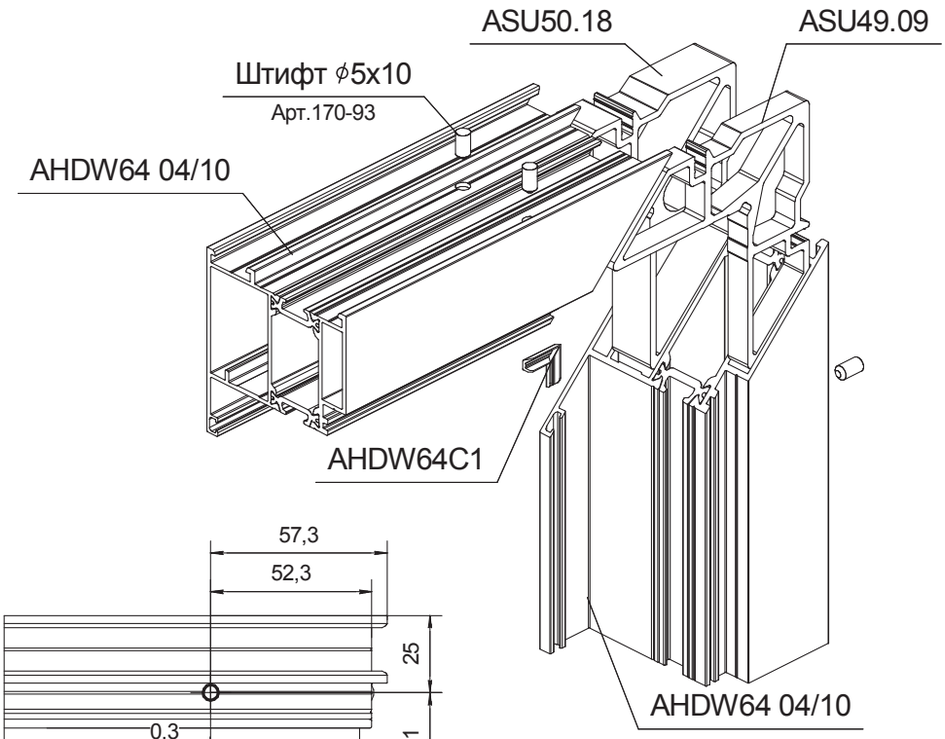

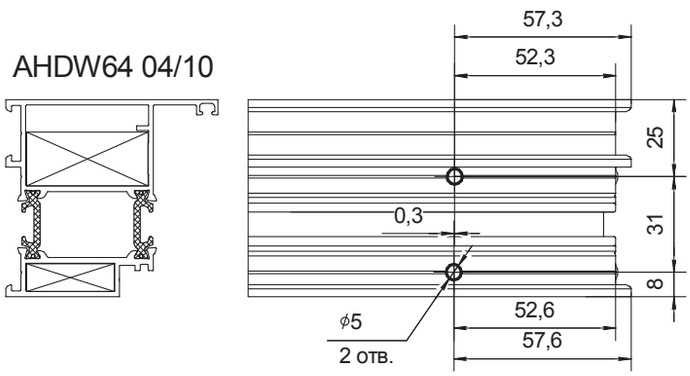

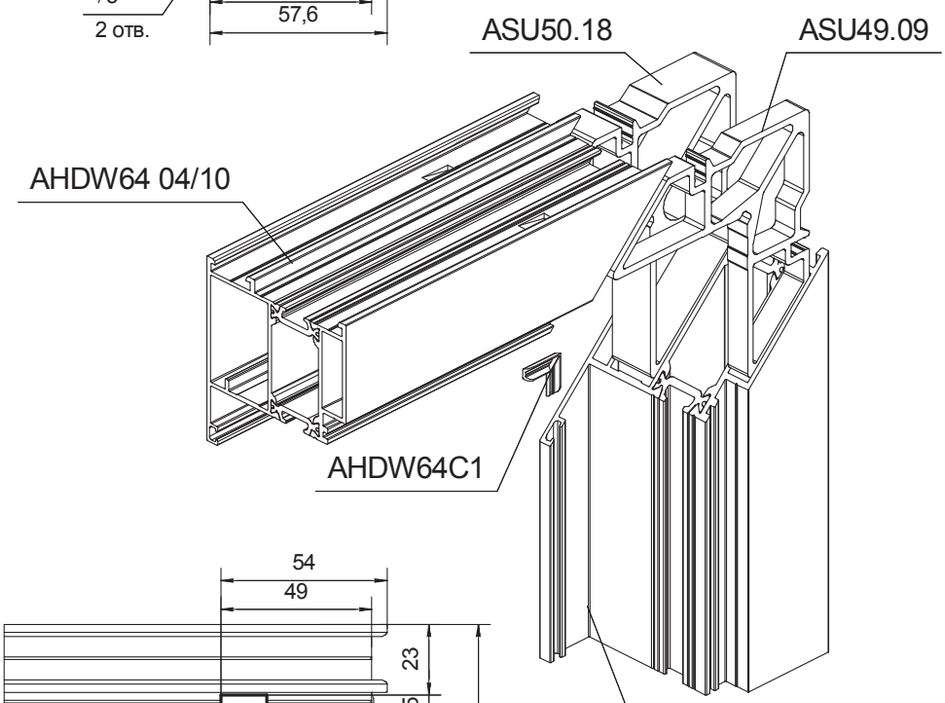

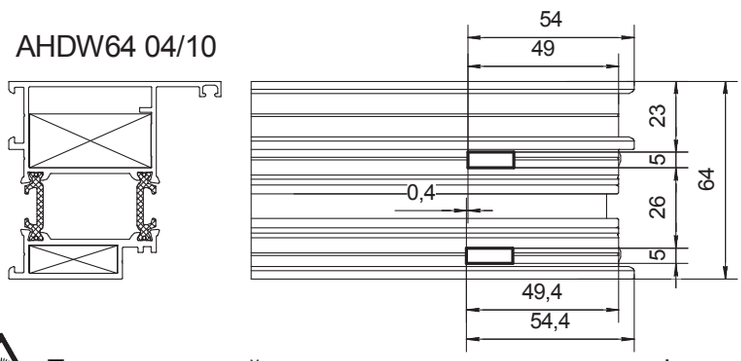

Перед установкой угловых закладных в камеру профиля нанести одно- или двухкомпонетный клей

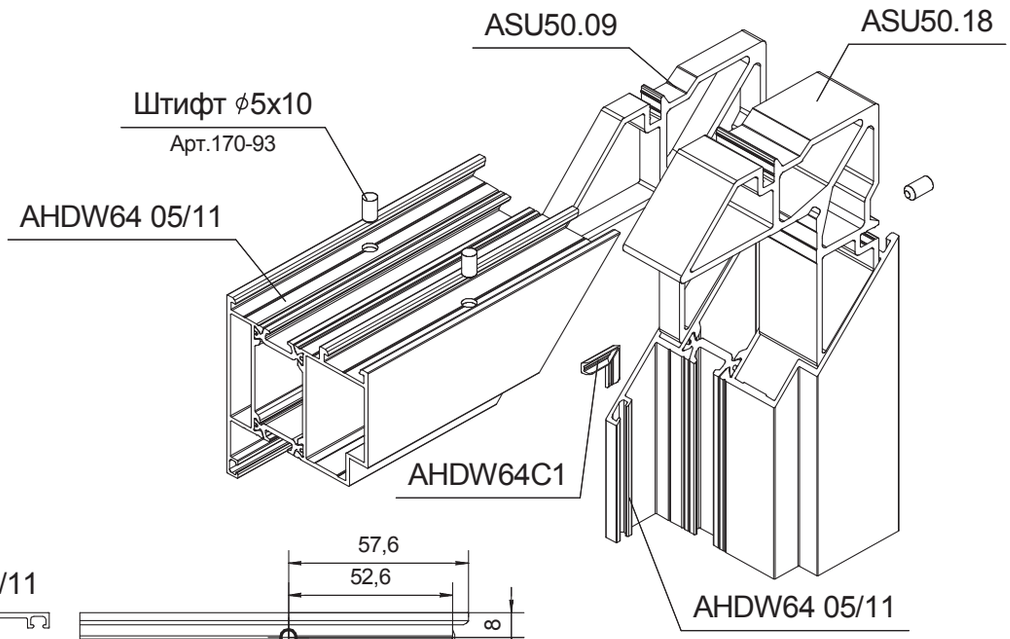

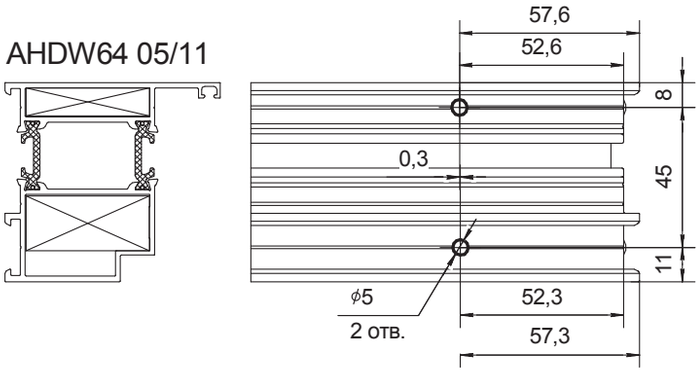

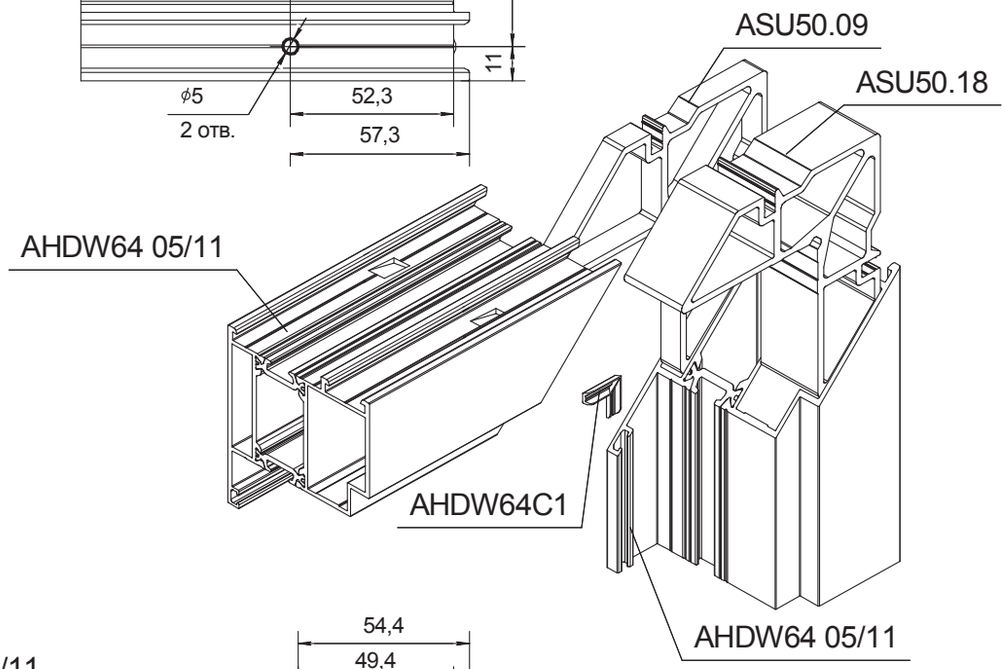

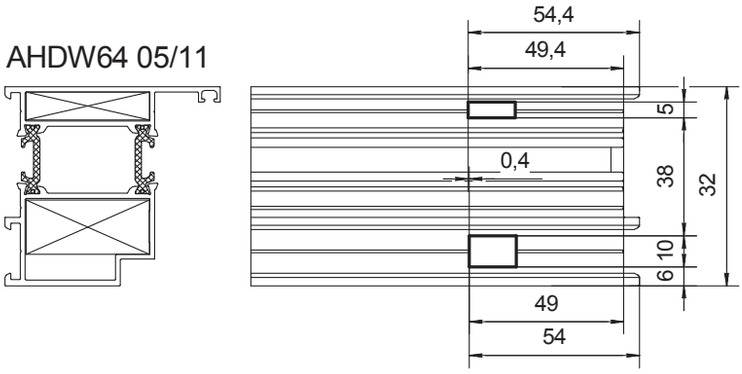

Перед установкой угловых закладных в камеру профиля нанести одно- или двухкомпонетный клей

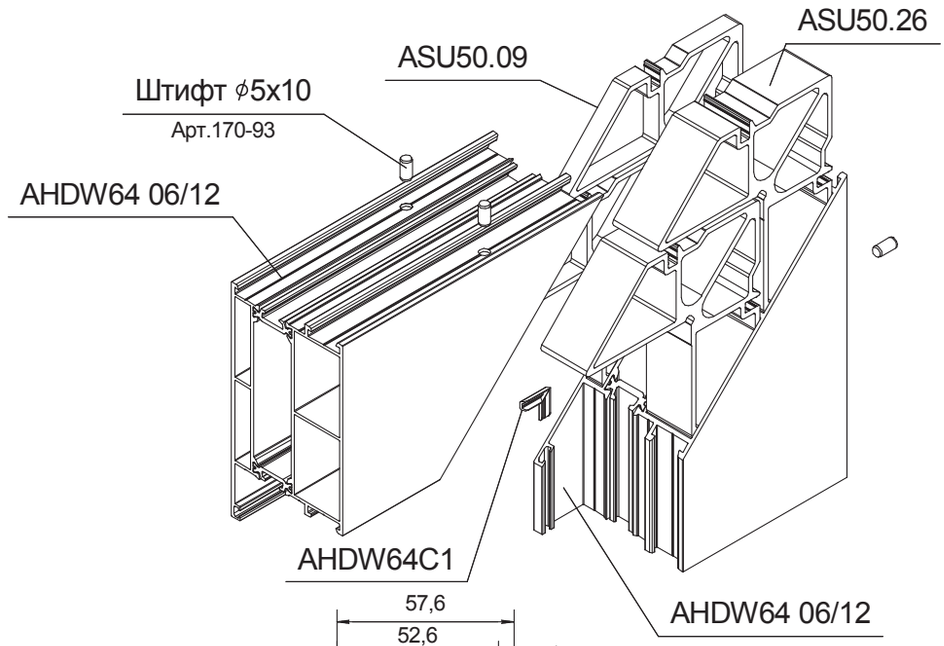

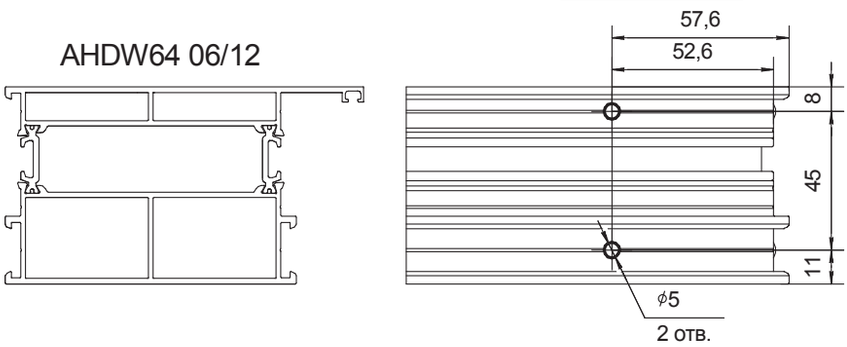

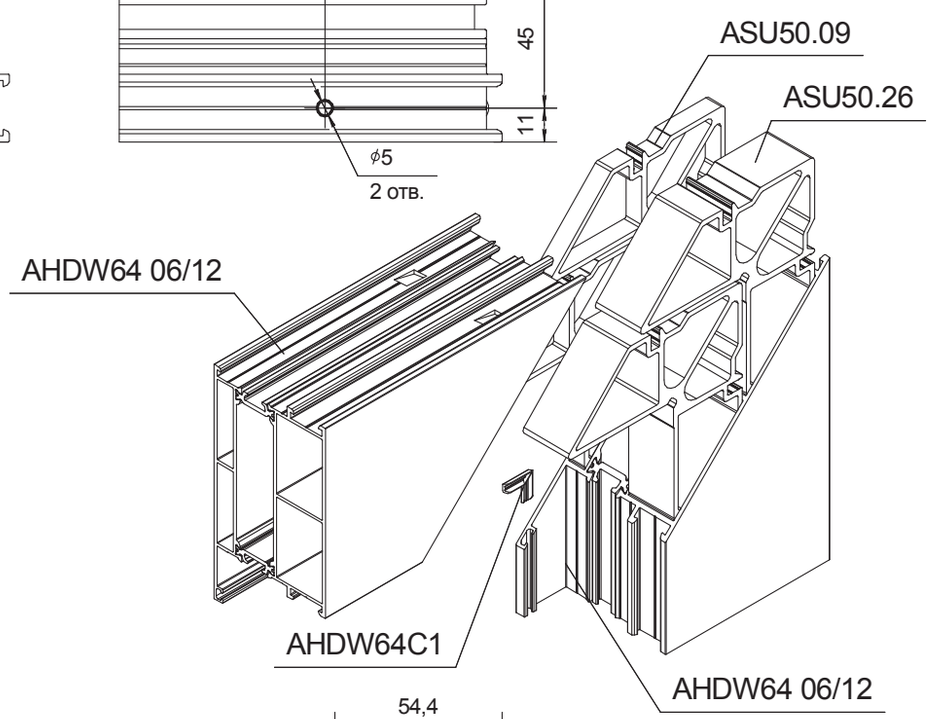

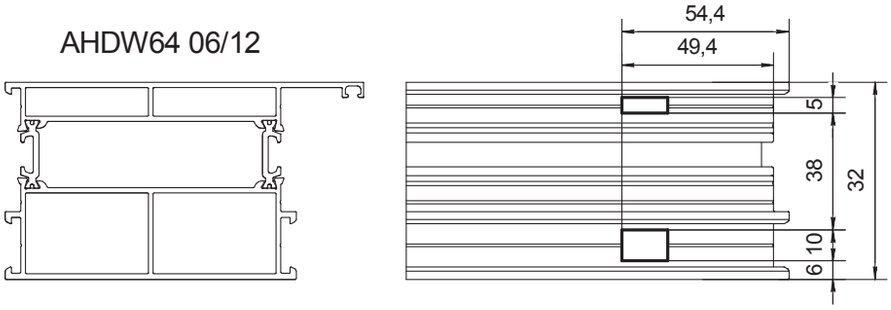

Перед установкой угловых закладных в камеру профиля нанести одно- или двухкомпонетный клей

Импосты и адаптеры

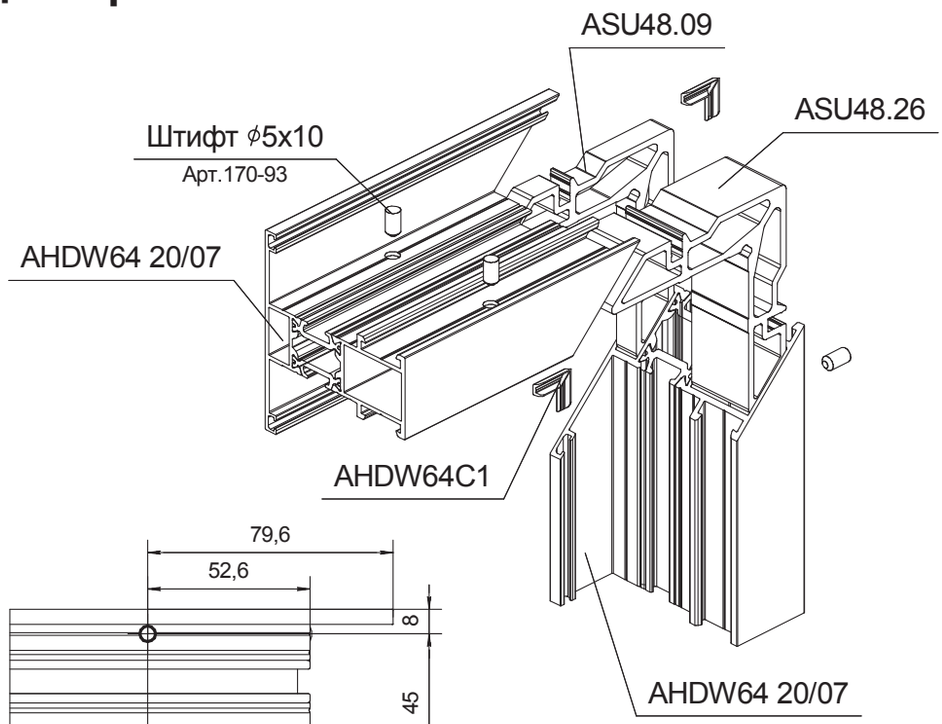

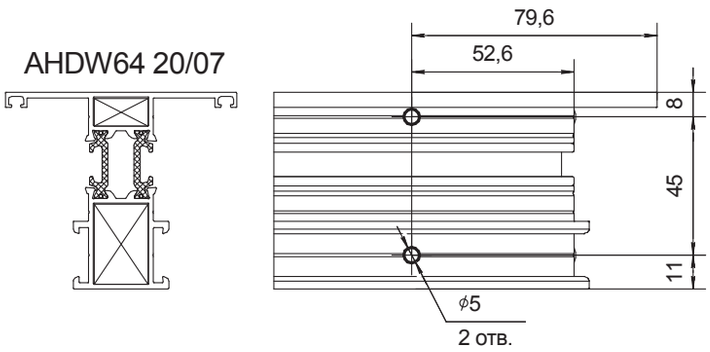

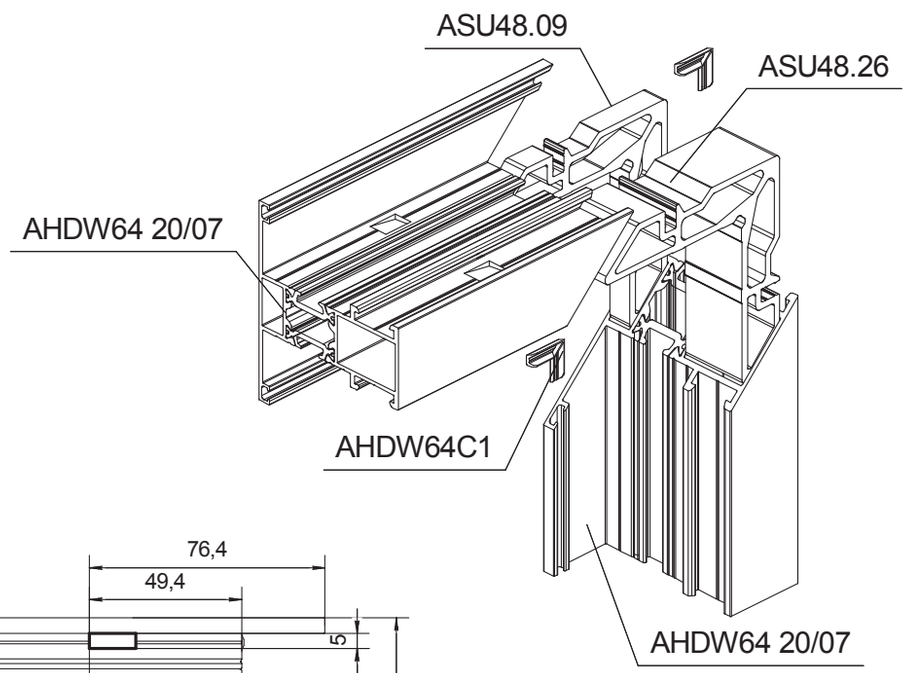

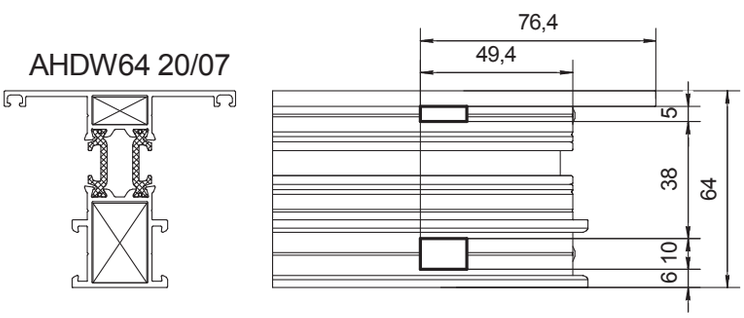

Перед установкой угловых закладных в камеру профиля нанести одно- или двухкомпонетный клей

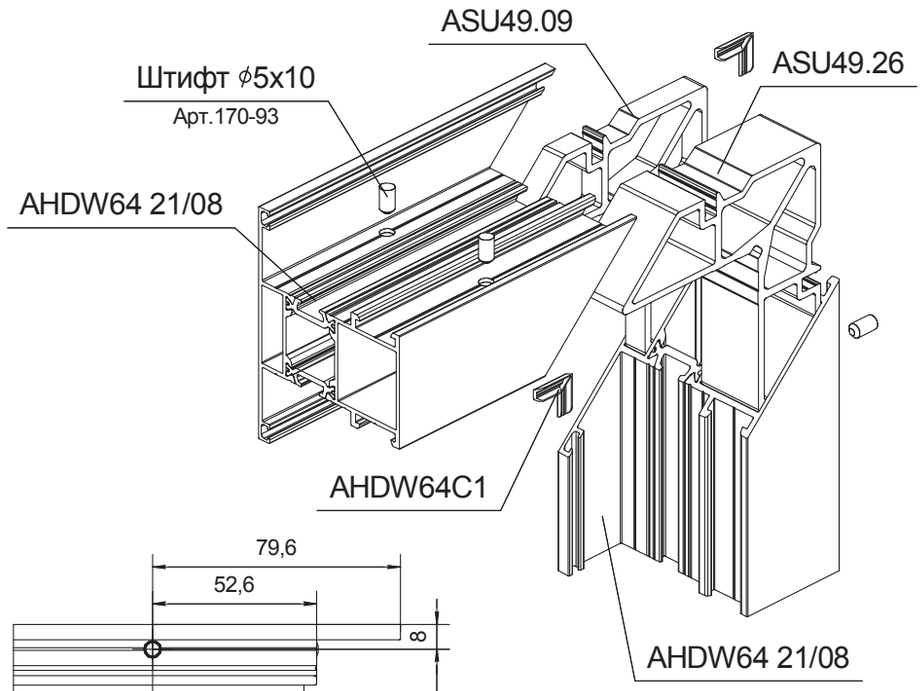

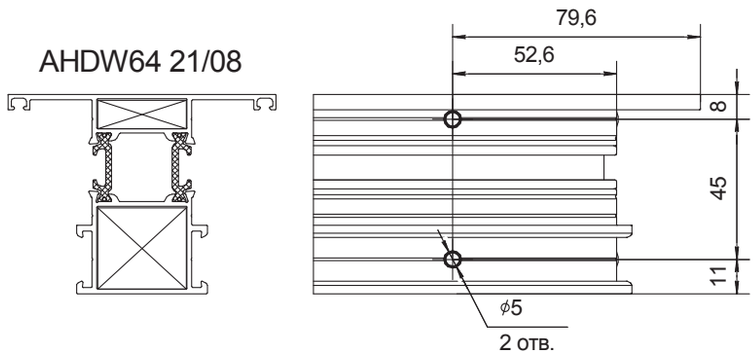

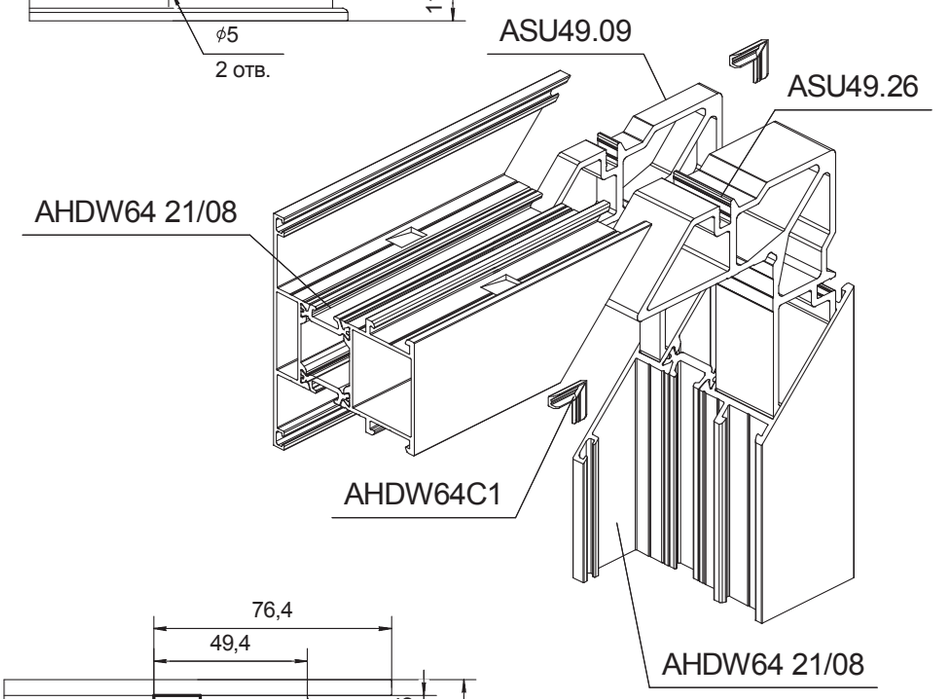

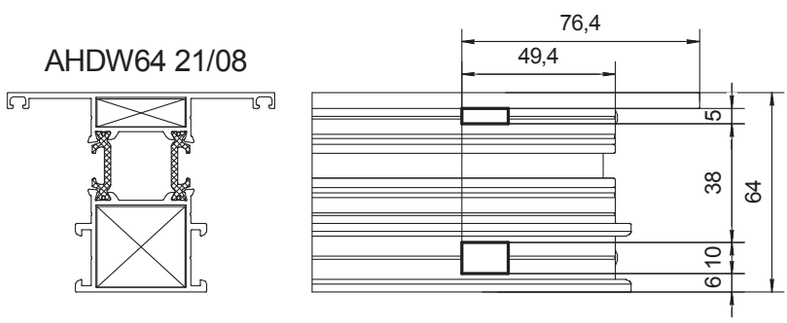

Перед установкой угловых закладных в камеру профиля нанести одно- или двухкомпонетный клей

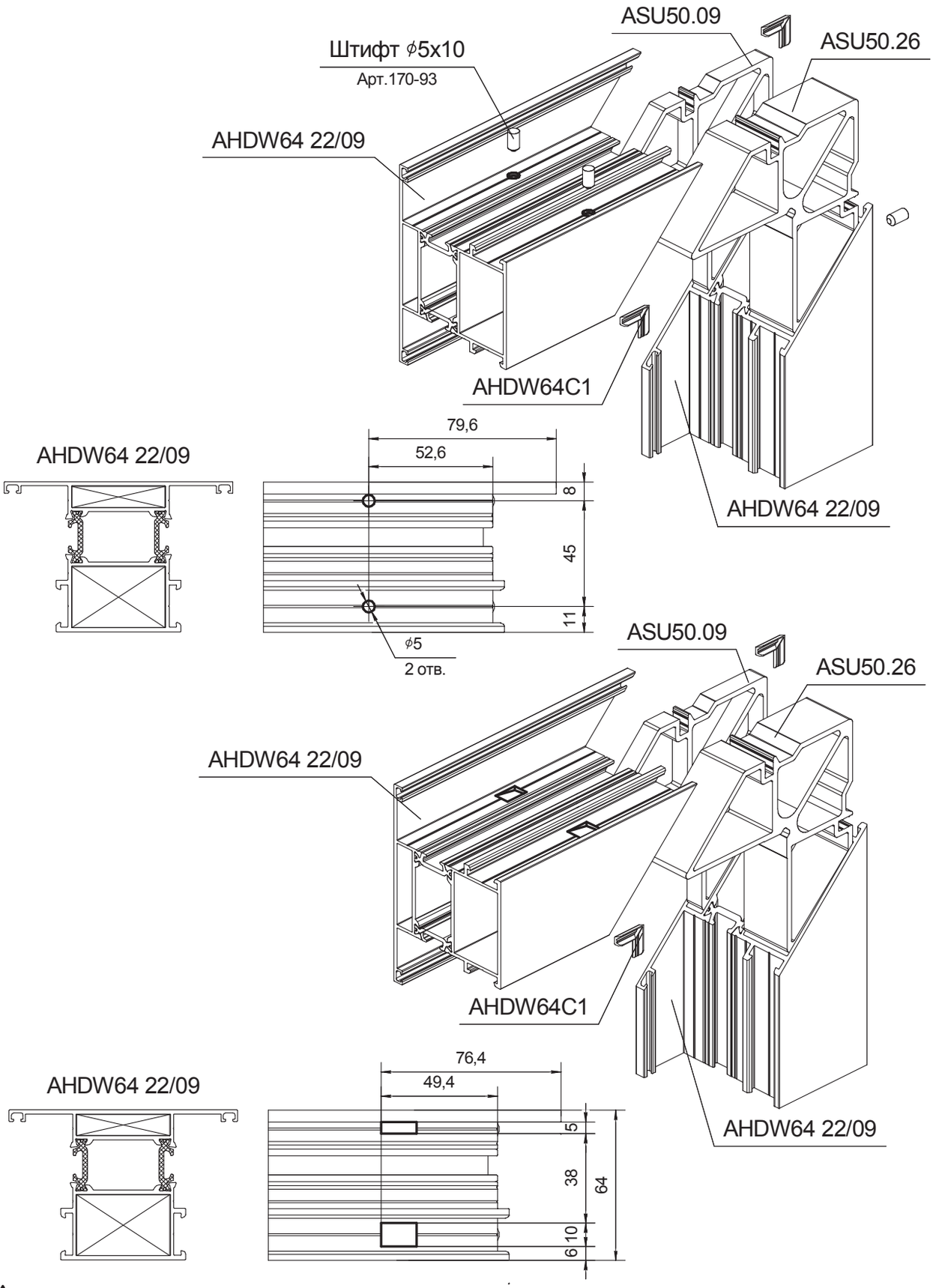

Перед установкой угловых закладных в камеру профиля нанести одно- или двухкомпонетный клей

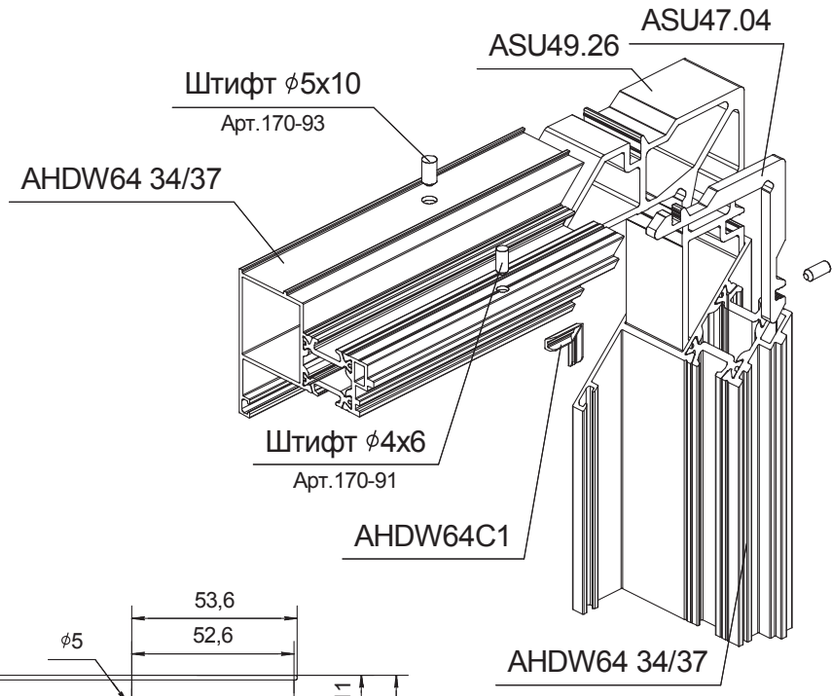

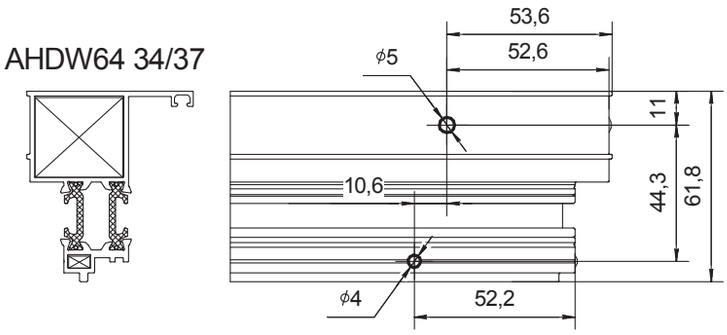

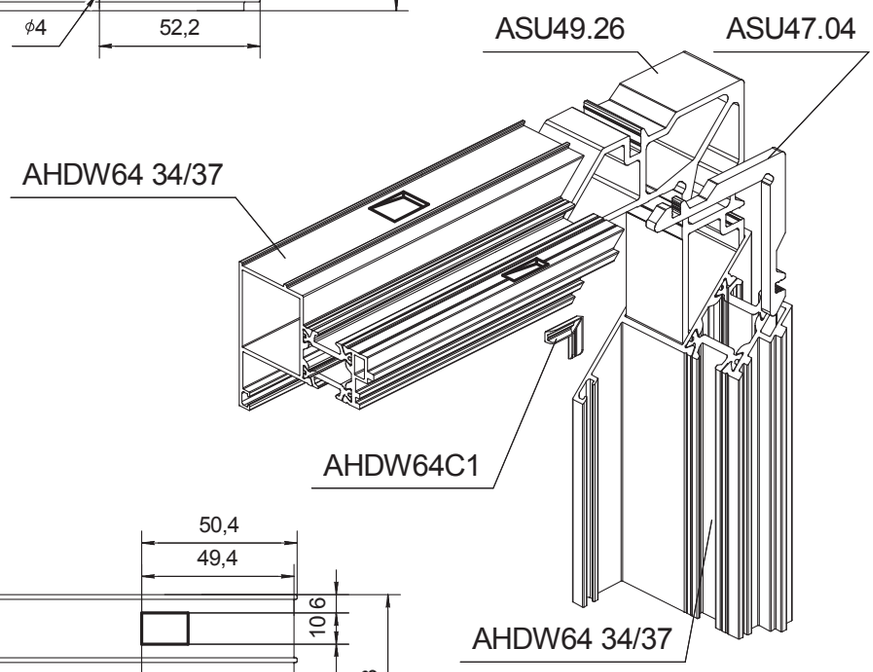

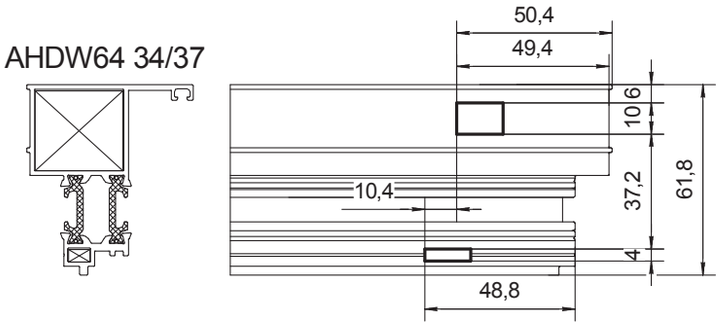

Перед установкой угловых закладных в камеру профиля нанести одно- или двухкомпонетный клей

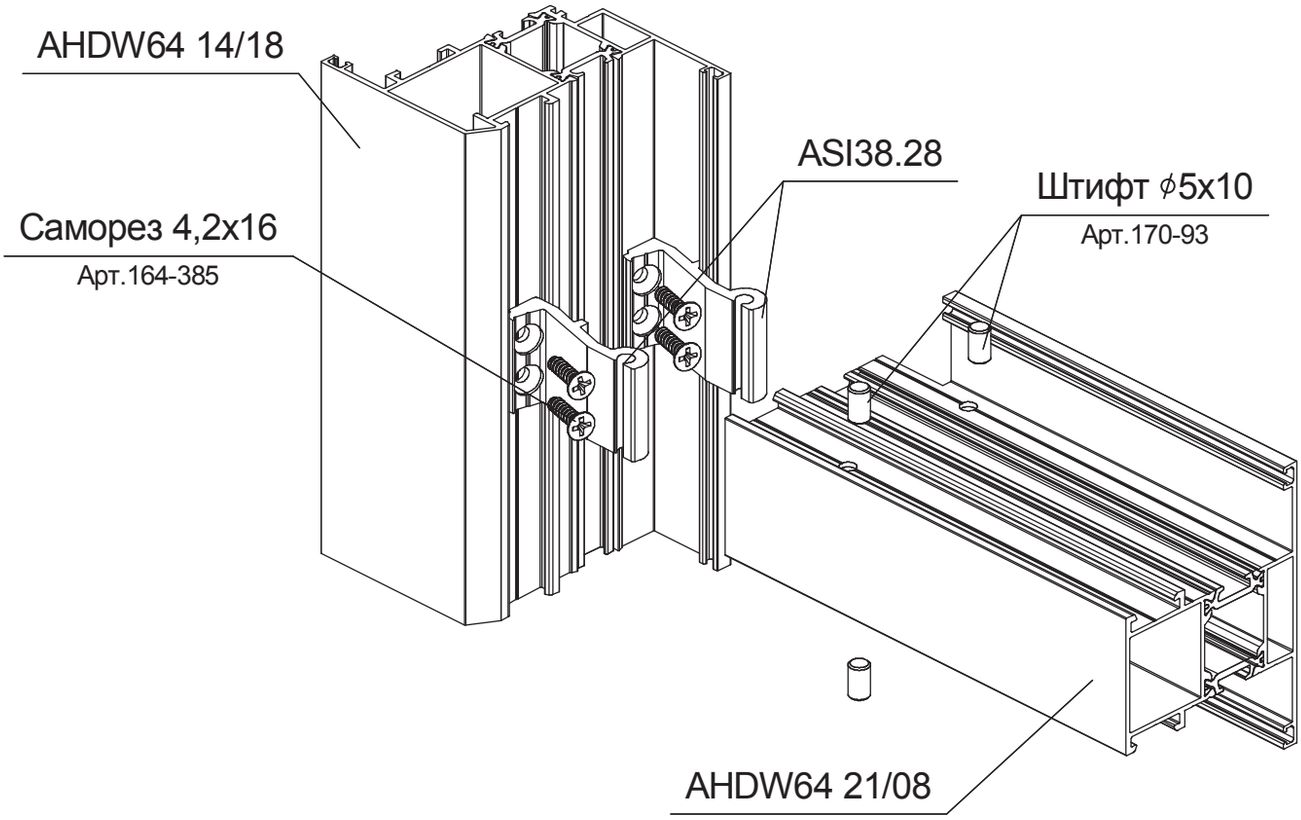

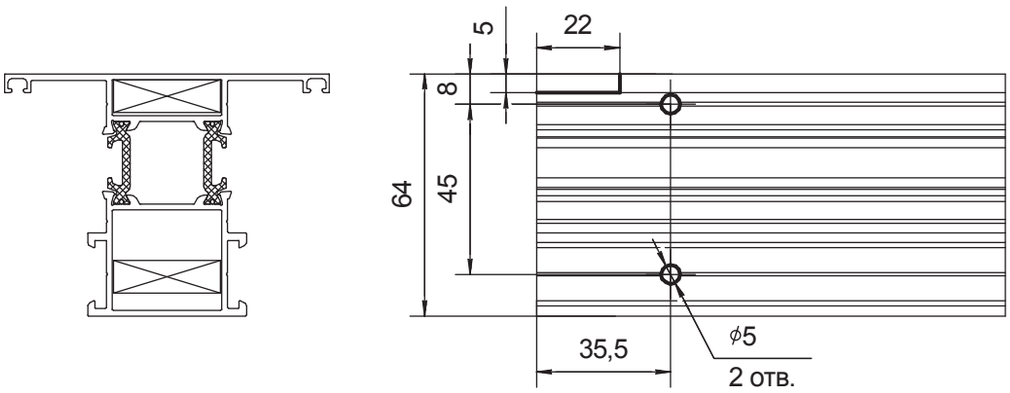

Профиль	Закладная	Количество штифтов, шт.
AHDW 64 20/07	ASI 38.17	2
AHDW 64 21/08	ASI 38.28	4
AHDW 64 22/09	ASI 38.39	4

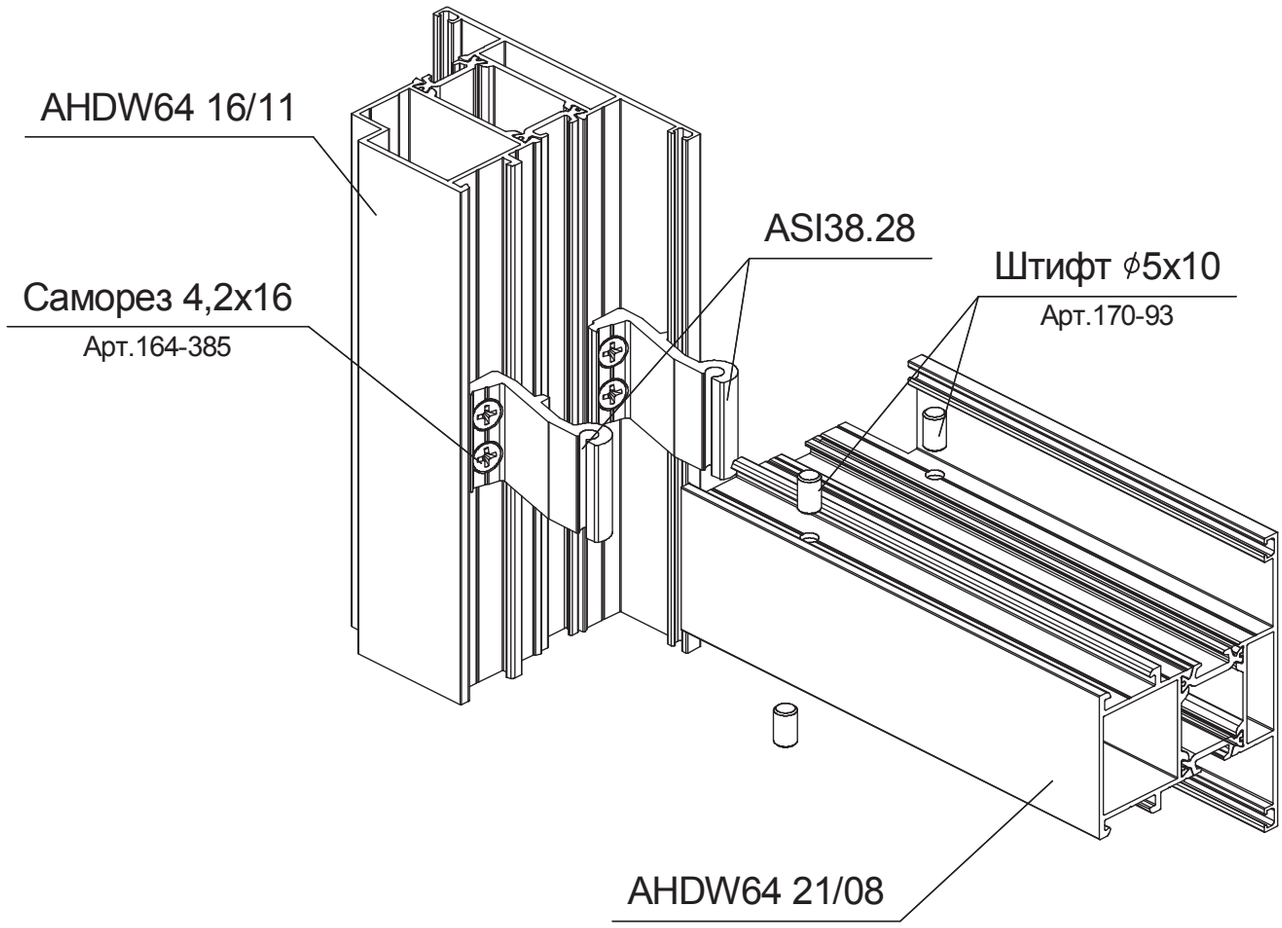

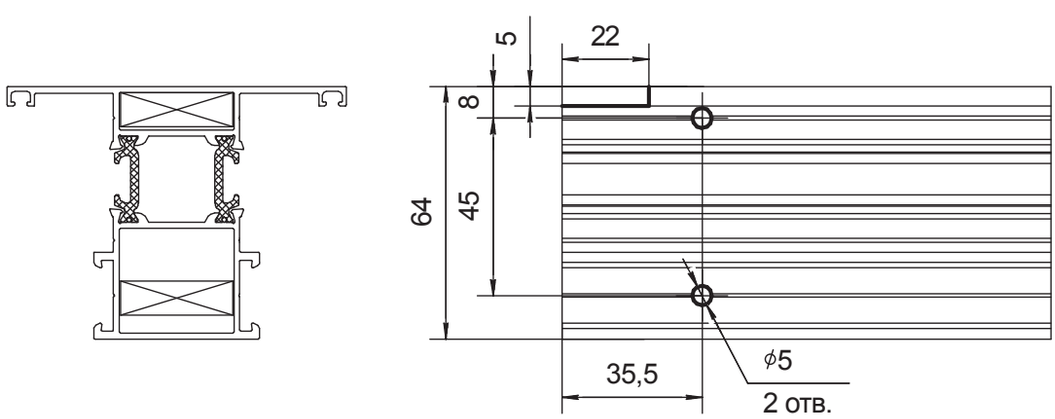

Профиль	Закладная	Количество штифтов, шт.
AHDW 64 20/07	ASI 38.17	2
AHDW 64 21/08	ASI 38.28	4
AHDW 64 22/09	ASI 38.39	4

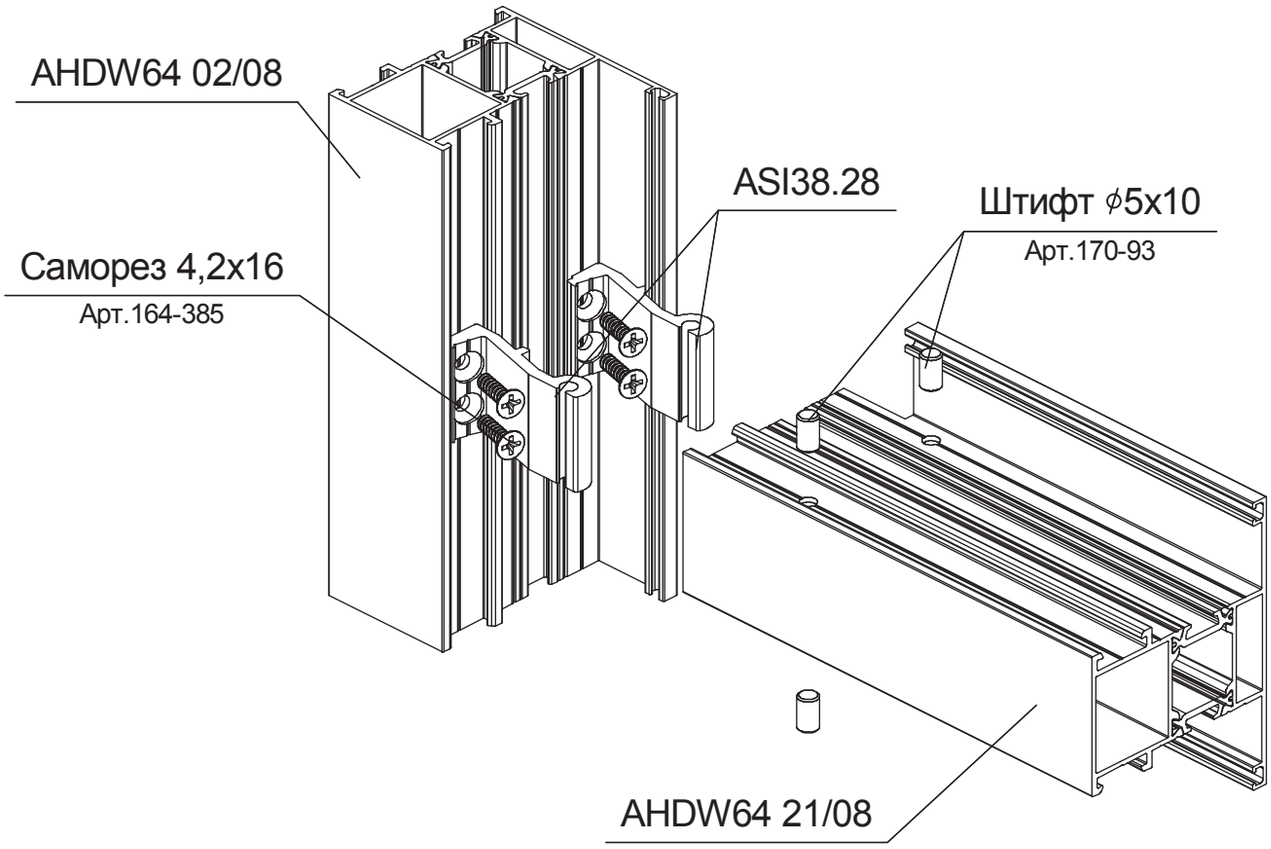

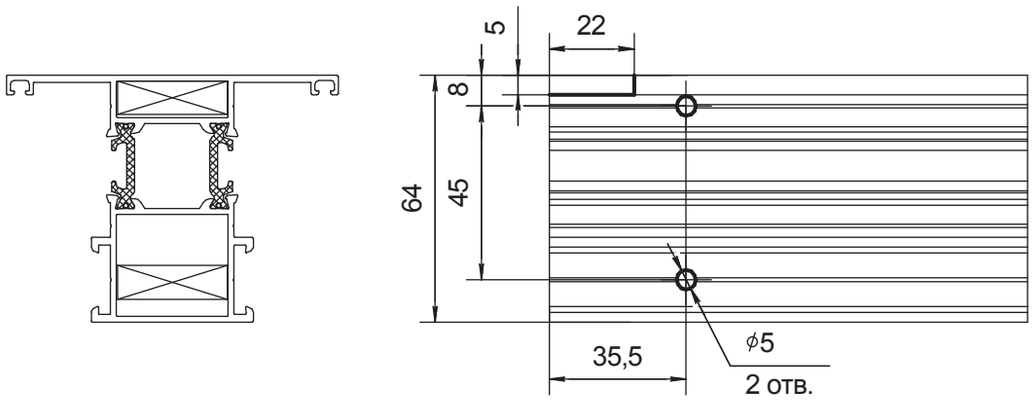

Профиль	Закладная	Количество штифтов, шт.
AHDW 64 20/07	ASI 38.17	2
AHDW 64 21/08	ASI 38.28	4
AHDW 64 22/09	ASI 38.39	4

Двухстворчатое окно со штульпом

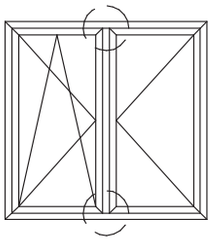

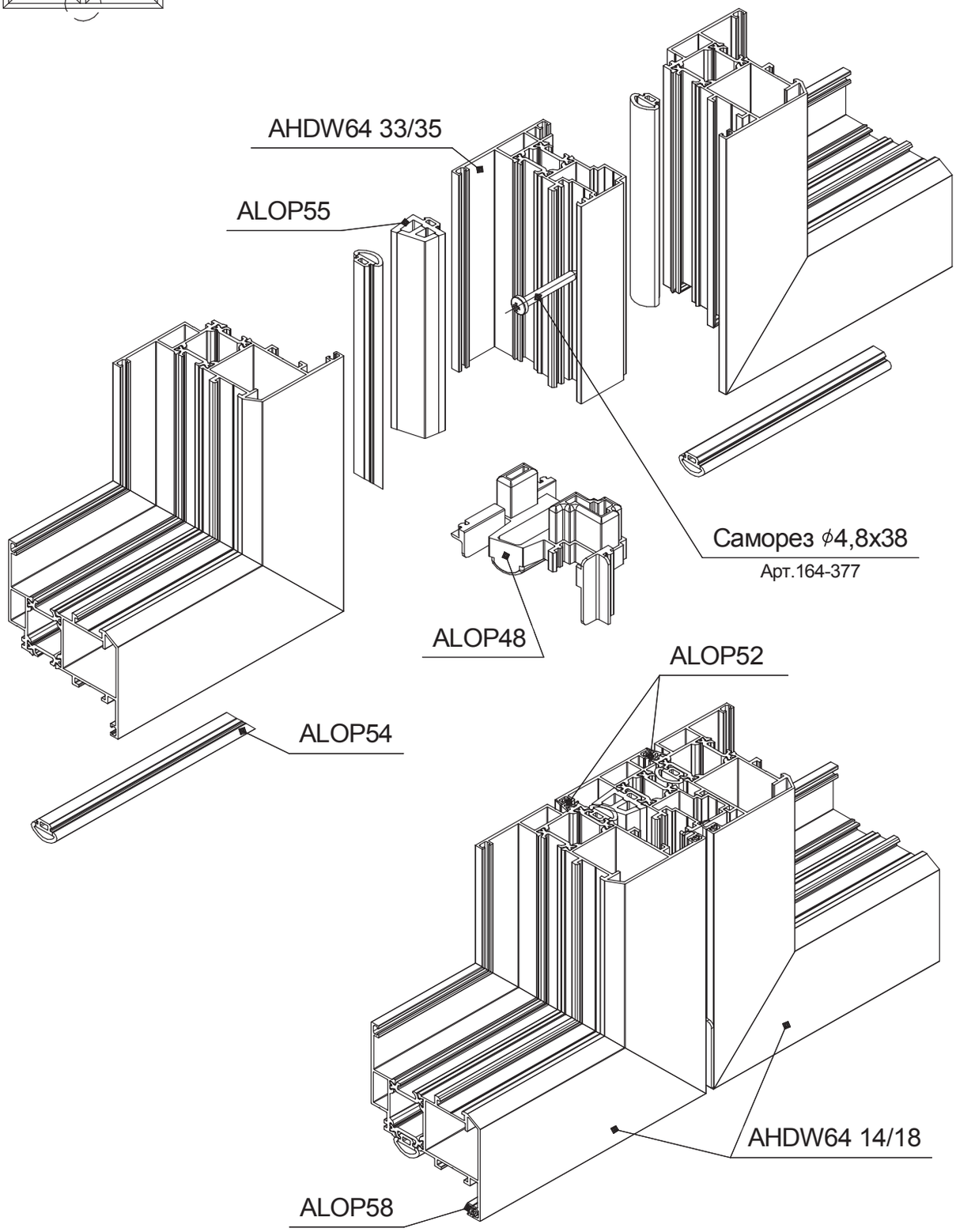

Окно со стойкой поворота на 90° (внутренний угол)

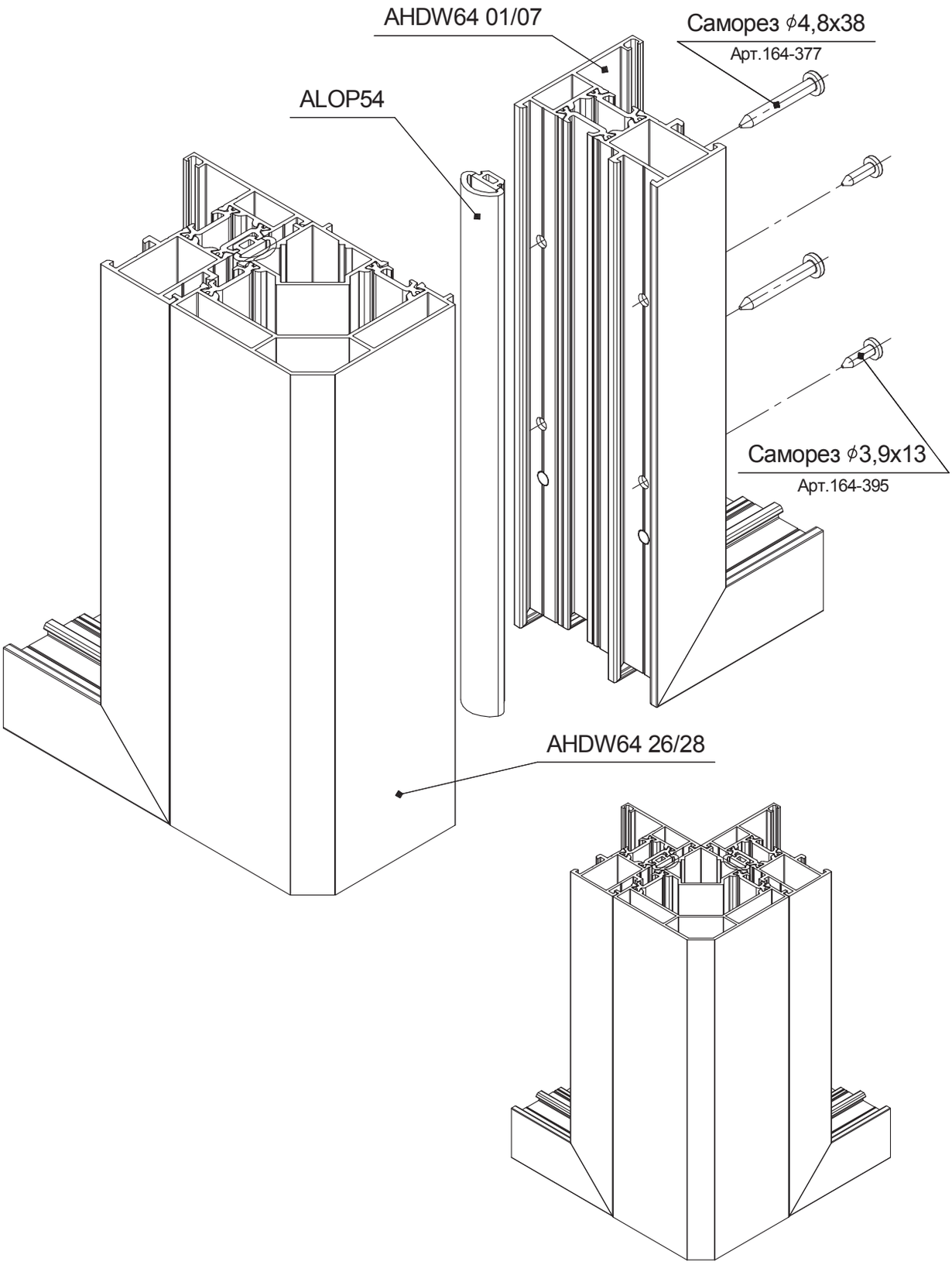

Окно со стойкой поворота на 90° (внешний угол)

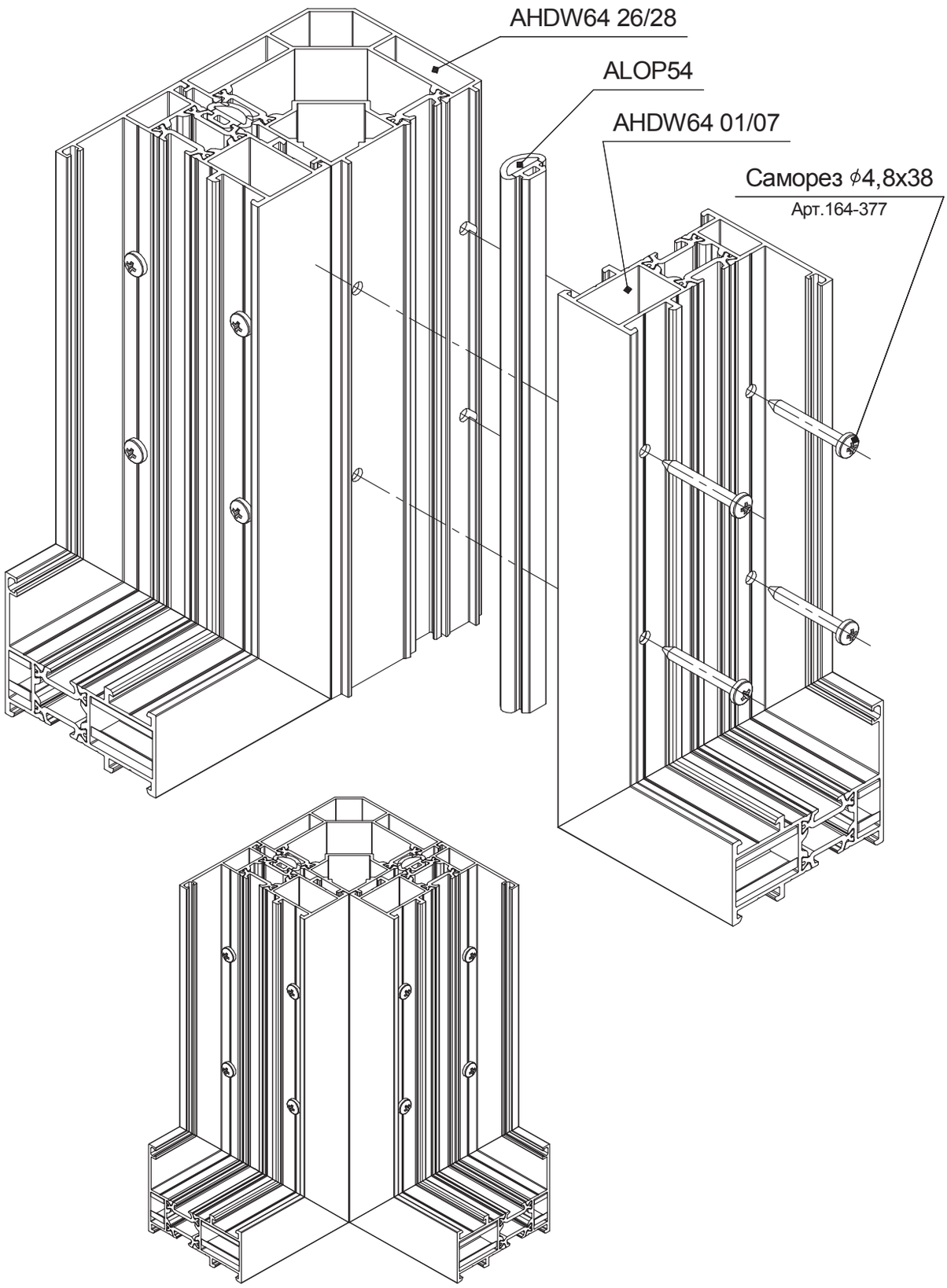

Окно с угловым соединением произвольного угла

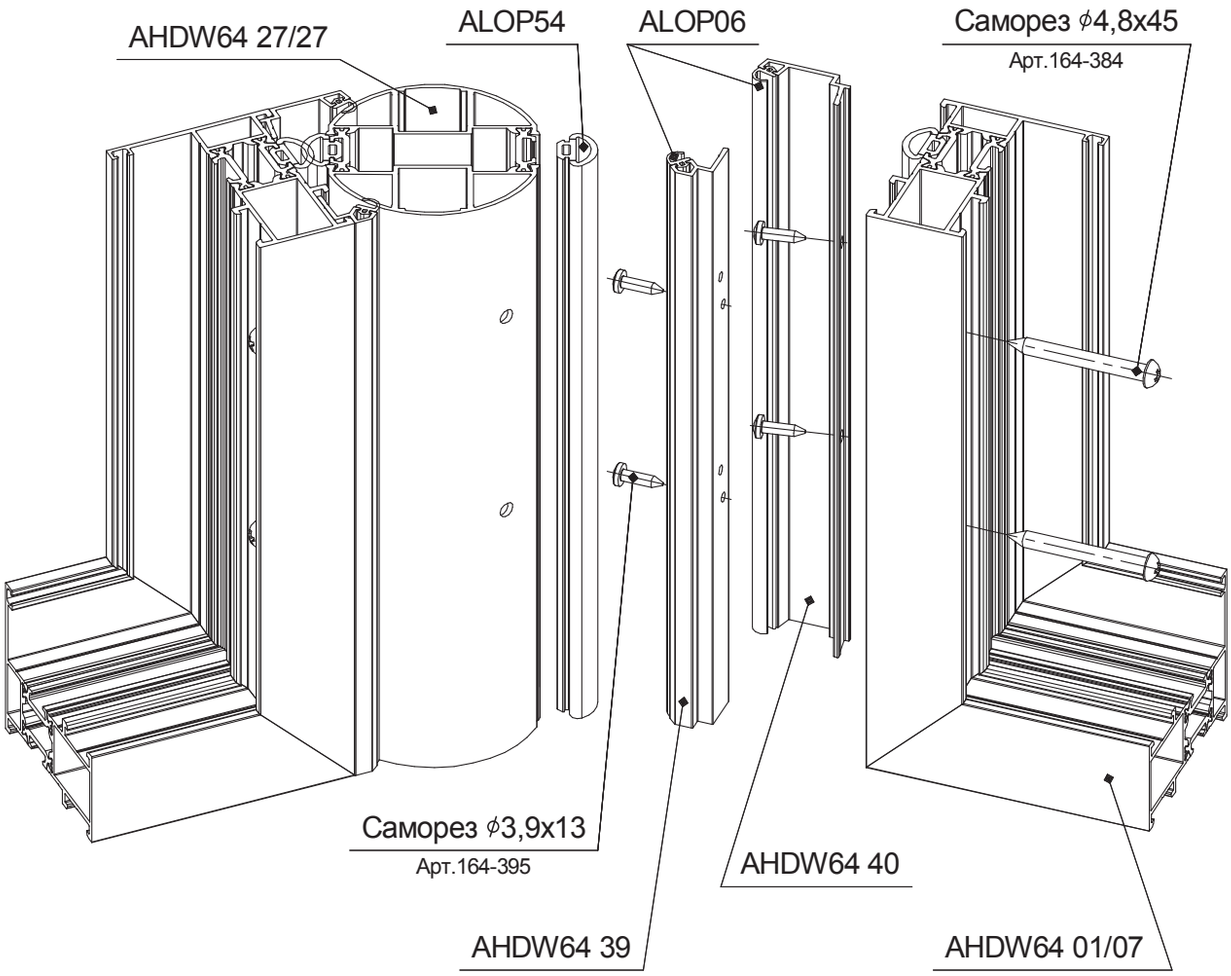

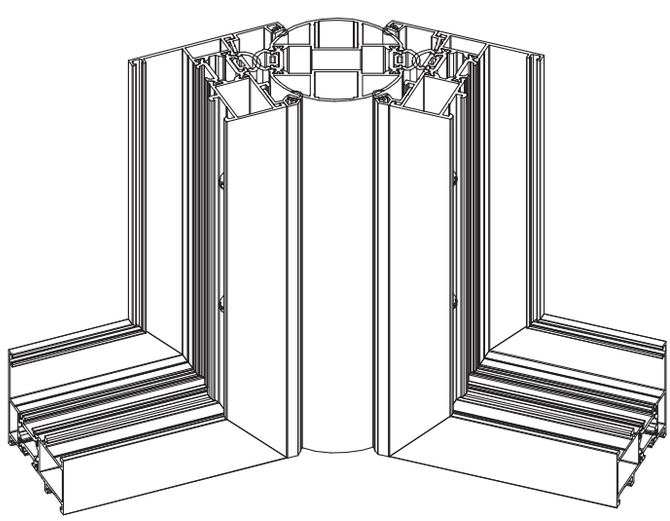

Дверь. Открывание наружу

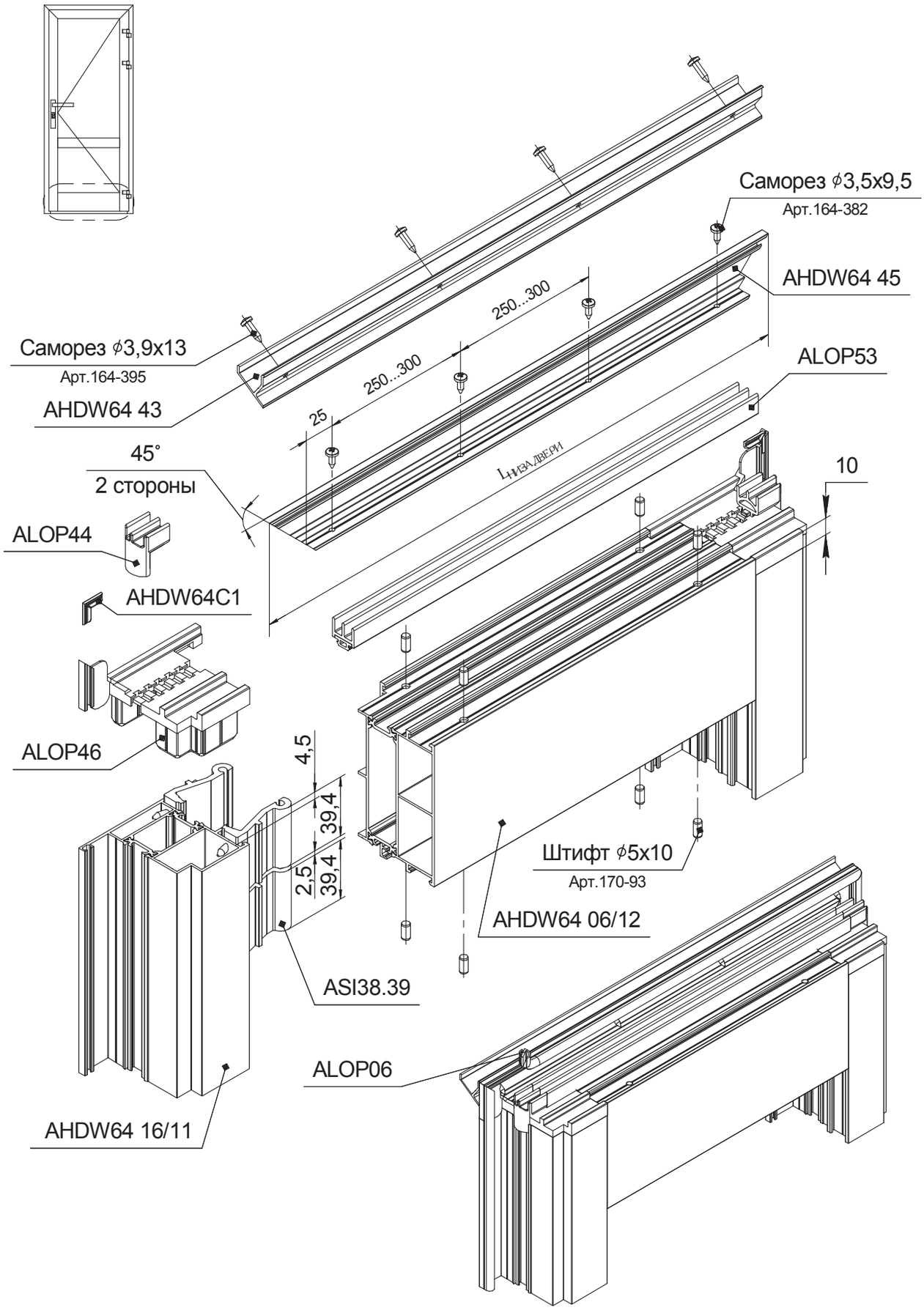

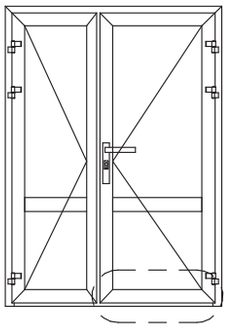

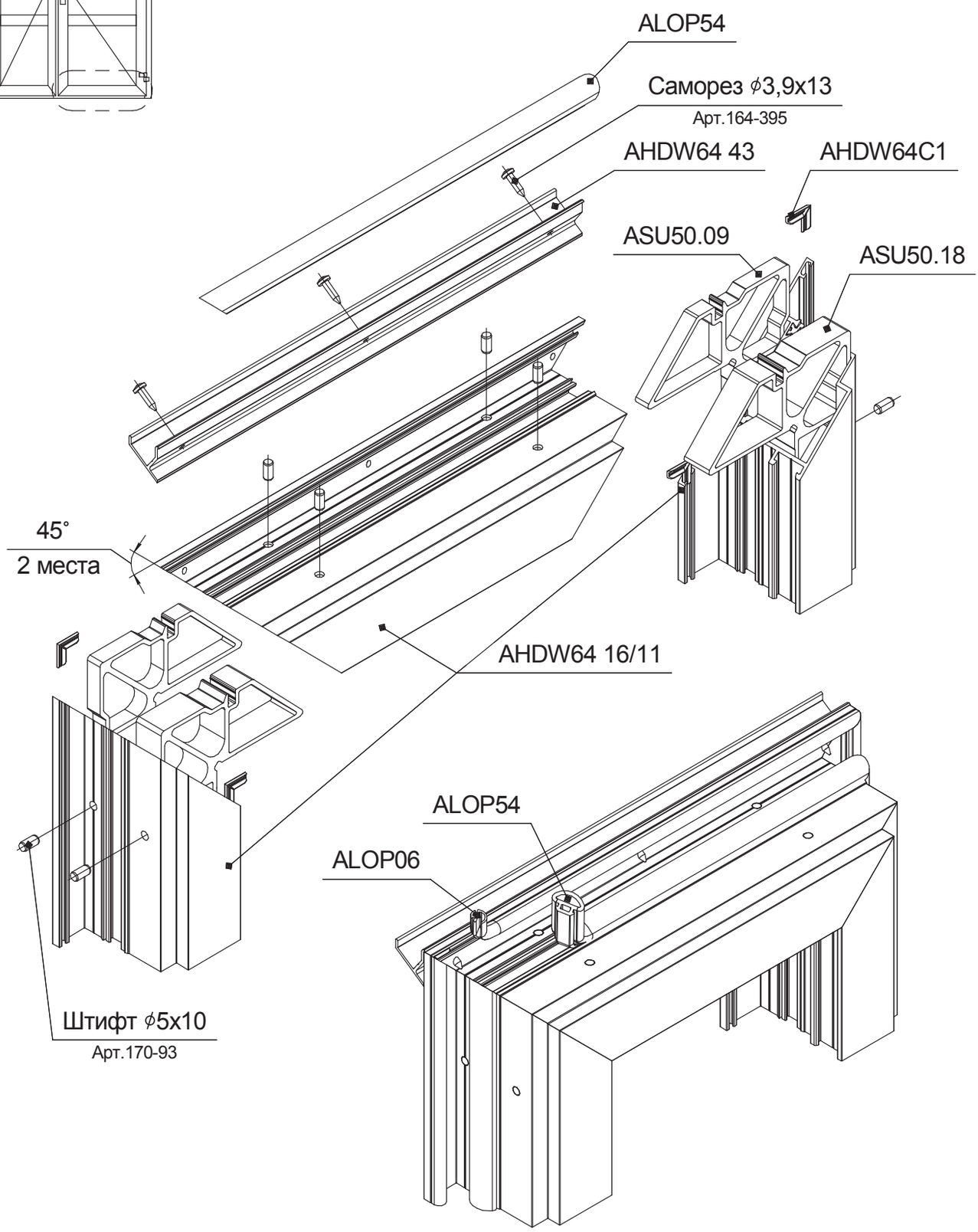
ALOP54
Саморез ϕ3,9x13
Арт.164-395
AHDW64 43
AHDW64C1
ASU50.09
ASU50.18
45°
2 места
AHDW64 16/11
ALOP54
ALOP06
Штифт ϕ5x10
Арт.170-93

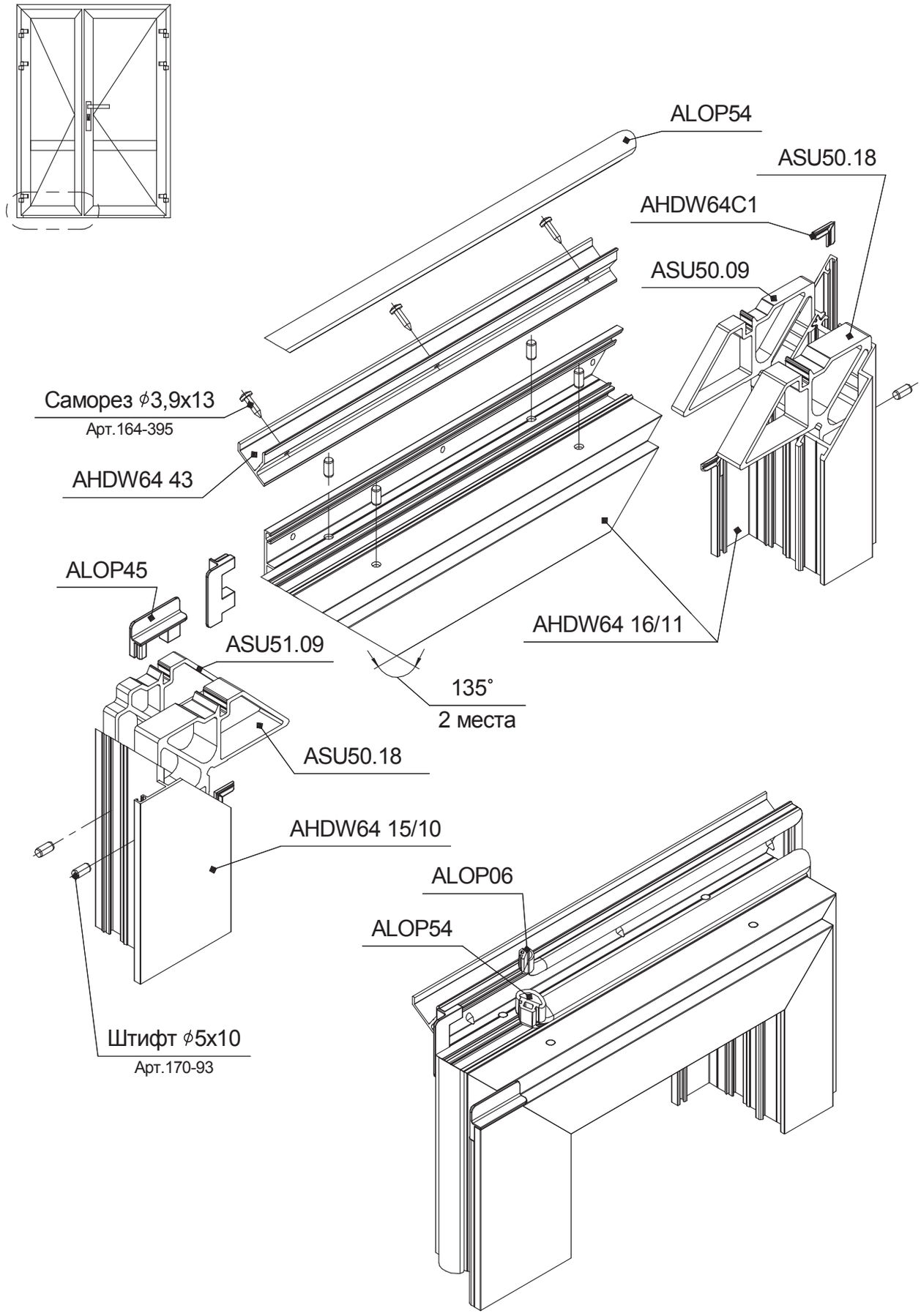
ALOP54
ASU50.18
AHDW64C1
ASU50.09
Саморез ϕ3,9x13
Арт.164-395
AHDW64 43
ALOP45
ASU51.09
AHDW64 16/11
135°
2 места
ASU50.18
AHDW64 15/10
ALOP06
ALOP54
Штифт ϕ5x10
Арт.170-93

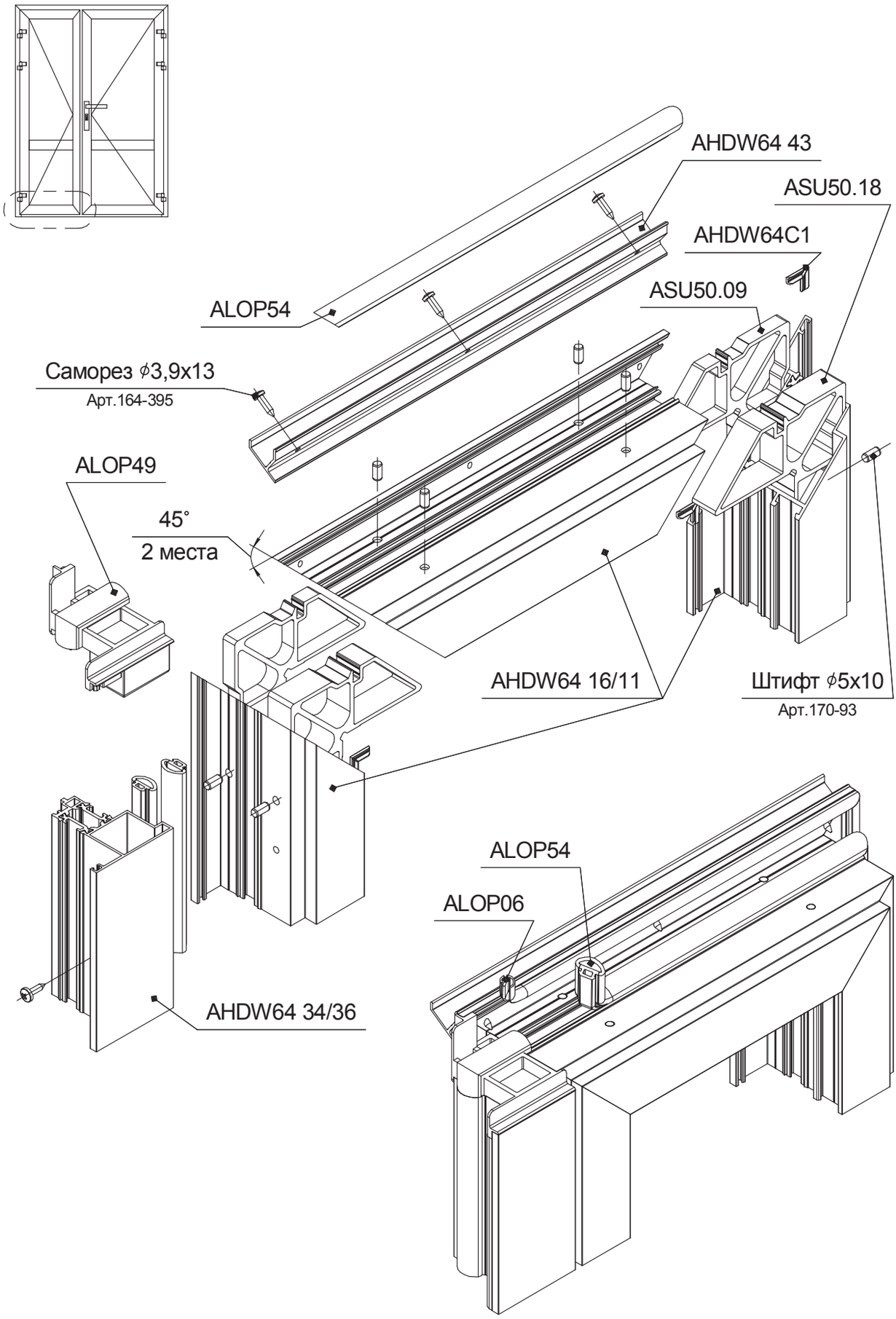
AHDW64 43
ASU50.18
AHDW64C1
ASU50.09
ALOP54
Саморез ϕ3,9x13
Арт.164-395
ALOP49
45°
2 места
AHDW64 16/11
Штифт ϕ5x10
Арт.170-93
ALOP54
ALOP06
AHDW64 34/36

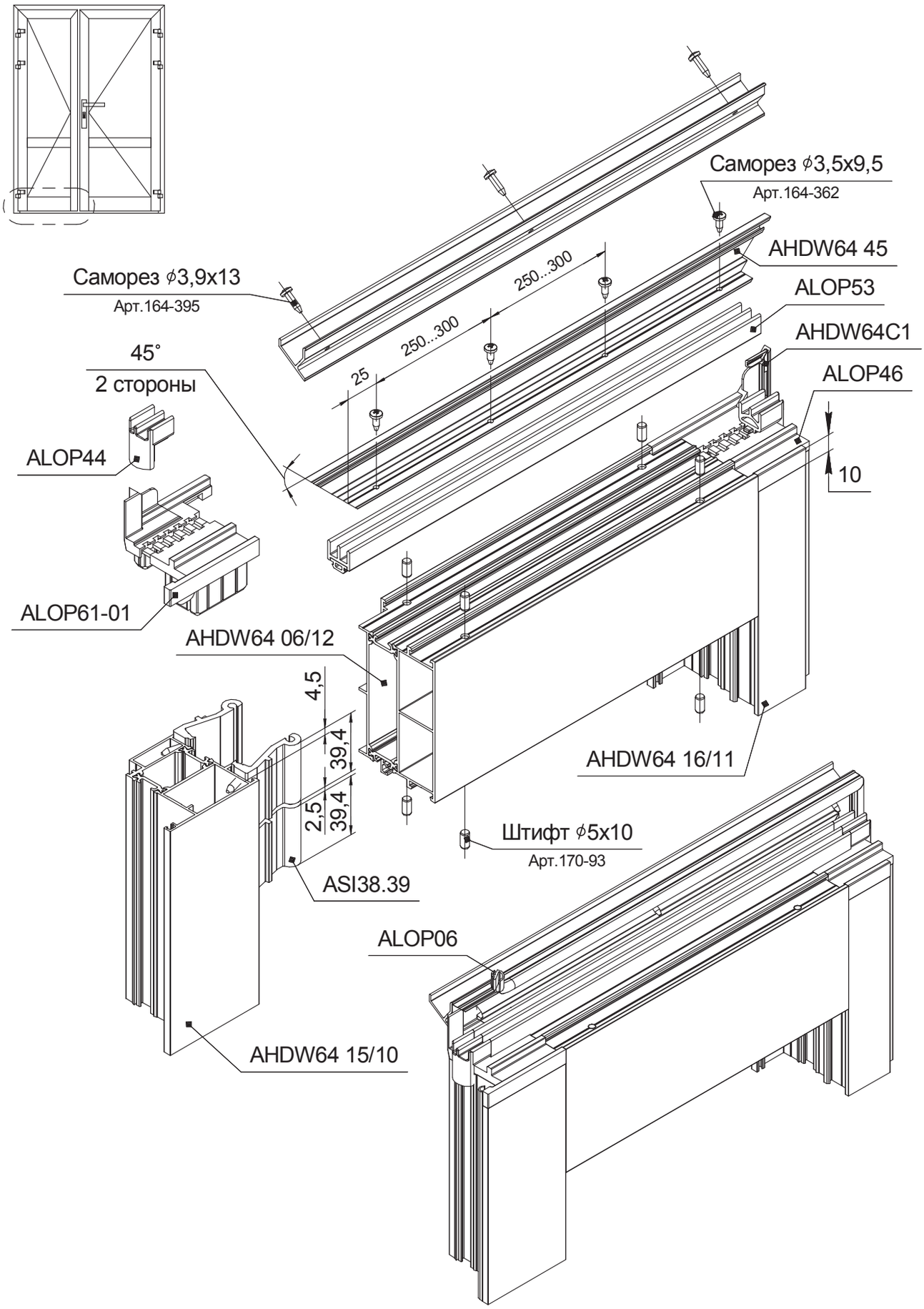
Саморез ϕ3,5x9,5
Арт.164-362
AHDW64 45
ALOP53
AHDW64C1
ALOP46
10
Саморез ϕ3,9x13
Арт.164-395
250...300
250...300
25
45˚
2 стороны
ALOP44
ALOP61-01
AHDW64 06/12
4,5
39,4
2,5
39,4
AHDW64 16/11
Штифт ϕ5x10
Арт.170-93
ASI38.39
ALOP06
AHDW64 15/10

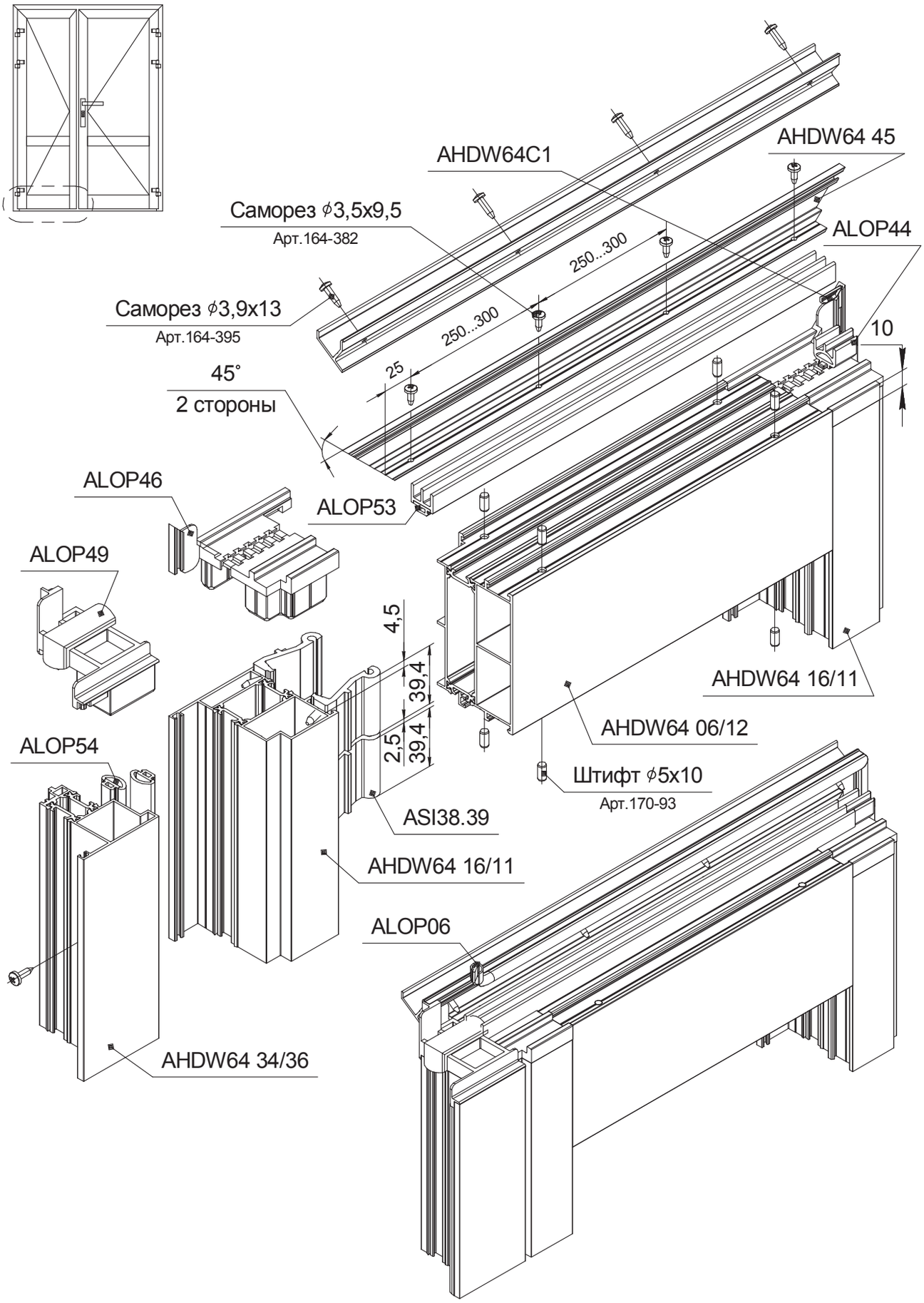
AHDW64C1
AHDW64 45
Саморез ϕ3,5x9,5
Арт.164-382
ALOP44
250...300
Саморез ϕ3,9x13
Арт.164-395
250...300
10
25
45°
2 стороны
ALOP46
ALOP53
ALOP49
4,5
39,4
39,4
2,5
AHDW64 16/11
AHDW64 06/12
ALOP54
Штифт ϕ5x10
Арт.170-93
ASI38.39
AHDW64 16/11
ALOP06
AHDW64 34/36

Дверь. Открывание внутрь

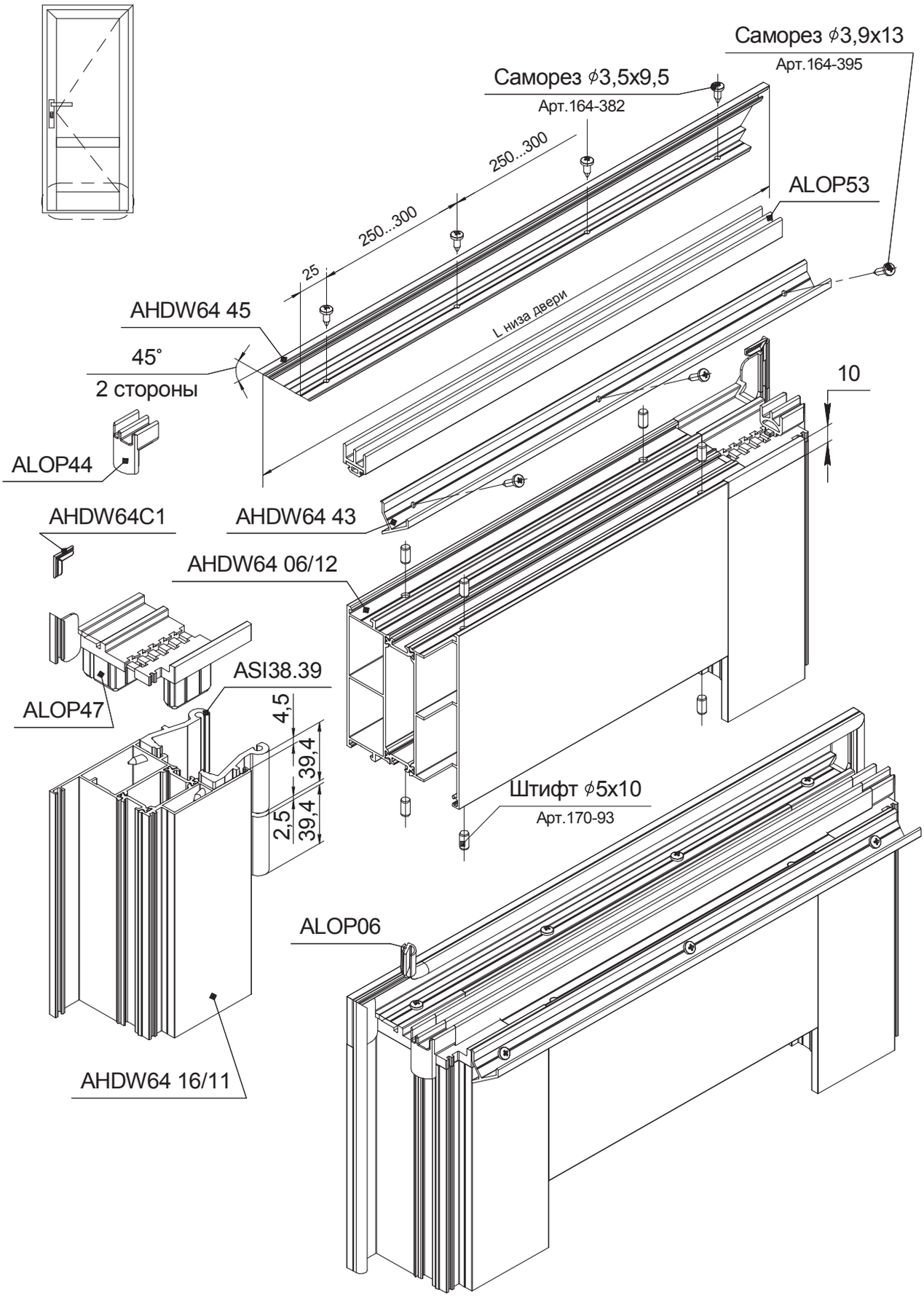

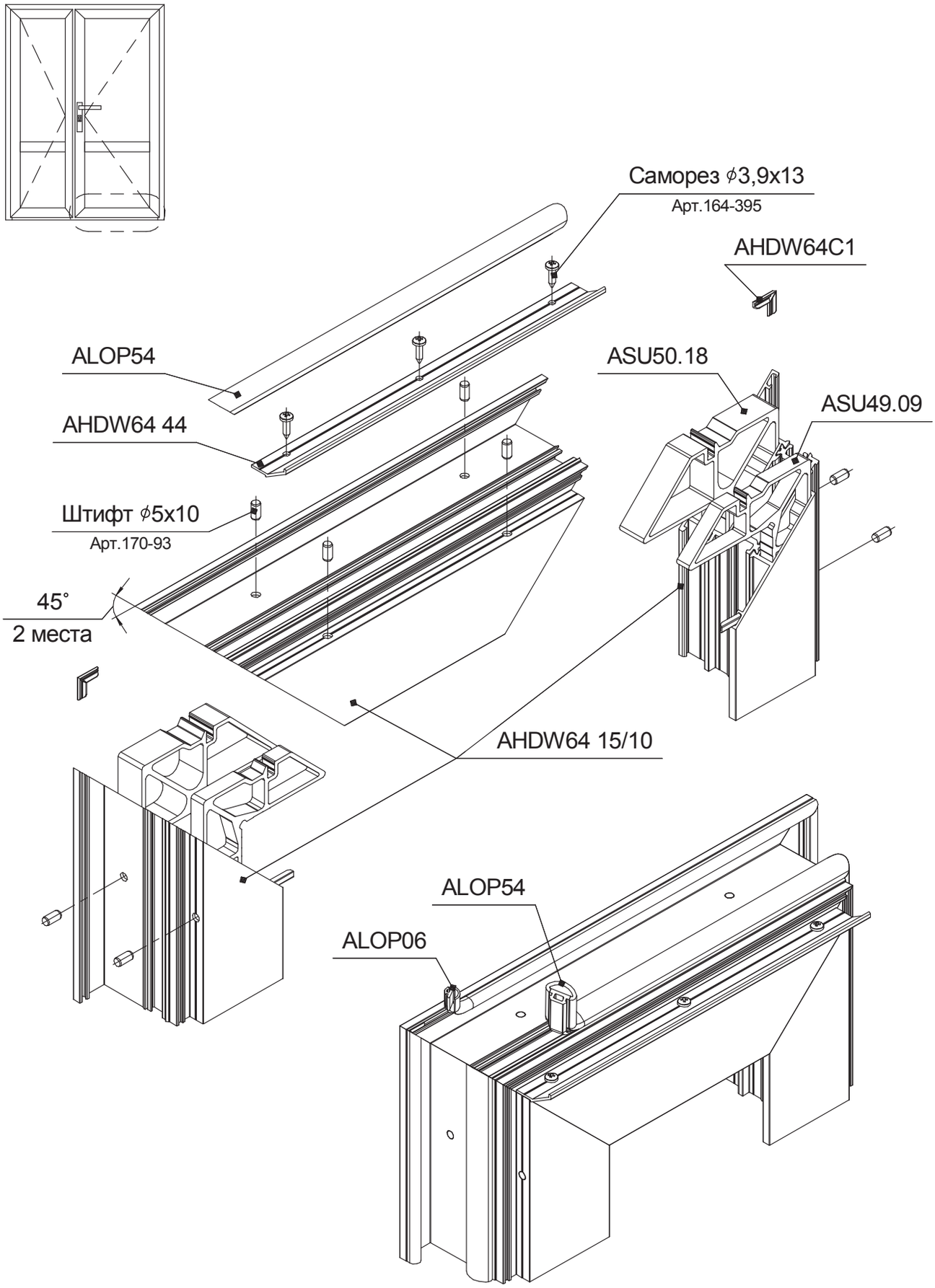
Саморез ϕ3,9x13
Арт.164-395
AHDW64C1
ALOP54
ASU50.18
ASU49.09
AHDW64 44
Штифт ϕ5x10
Арт.170-93
45°
2 места
AHDW64 15/10
ALOP54
ALOP06

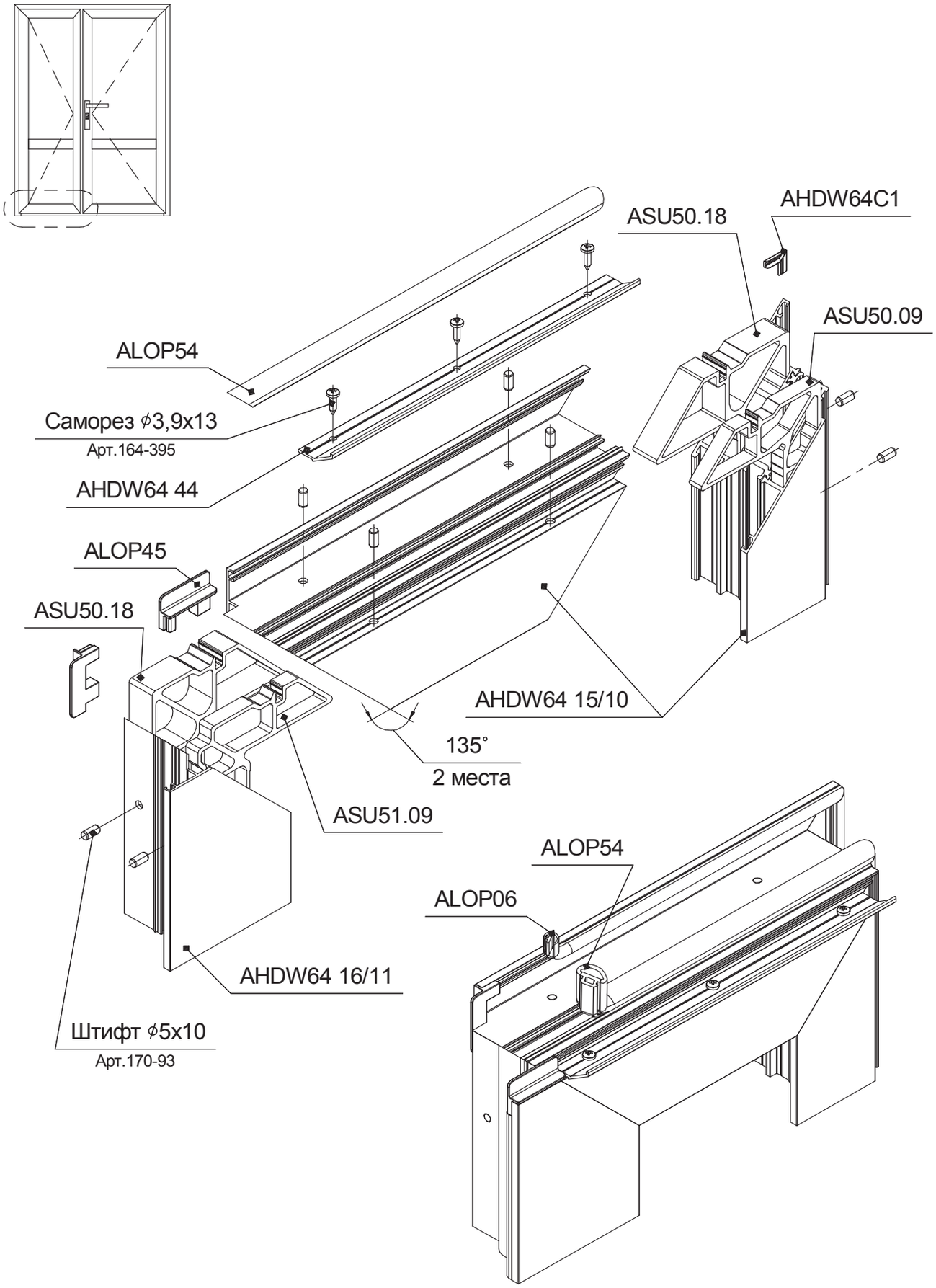
AHDW64C1
ASU50.18
ASU50.09
ALOP54
Саморез ϕ3,9x13
Арт.164-395
AHDW64 44
ALOP45
ASU50.18
AHDW64 15/10
135°
2 места
ASU51.09
ALOP54
ALOP06
AHDW64 16/11
Штифт ϕ5x10
Арт.170-93

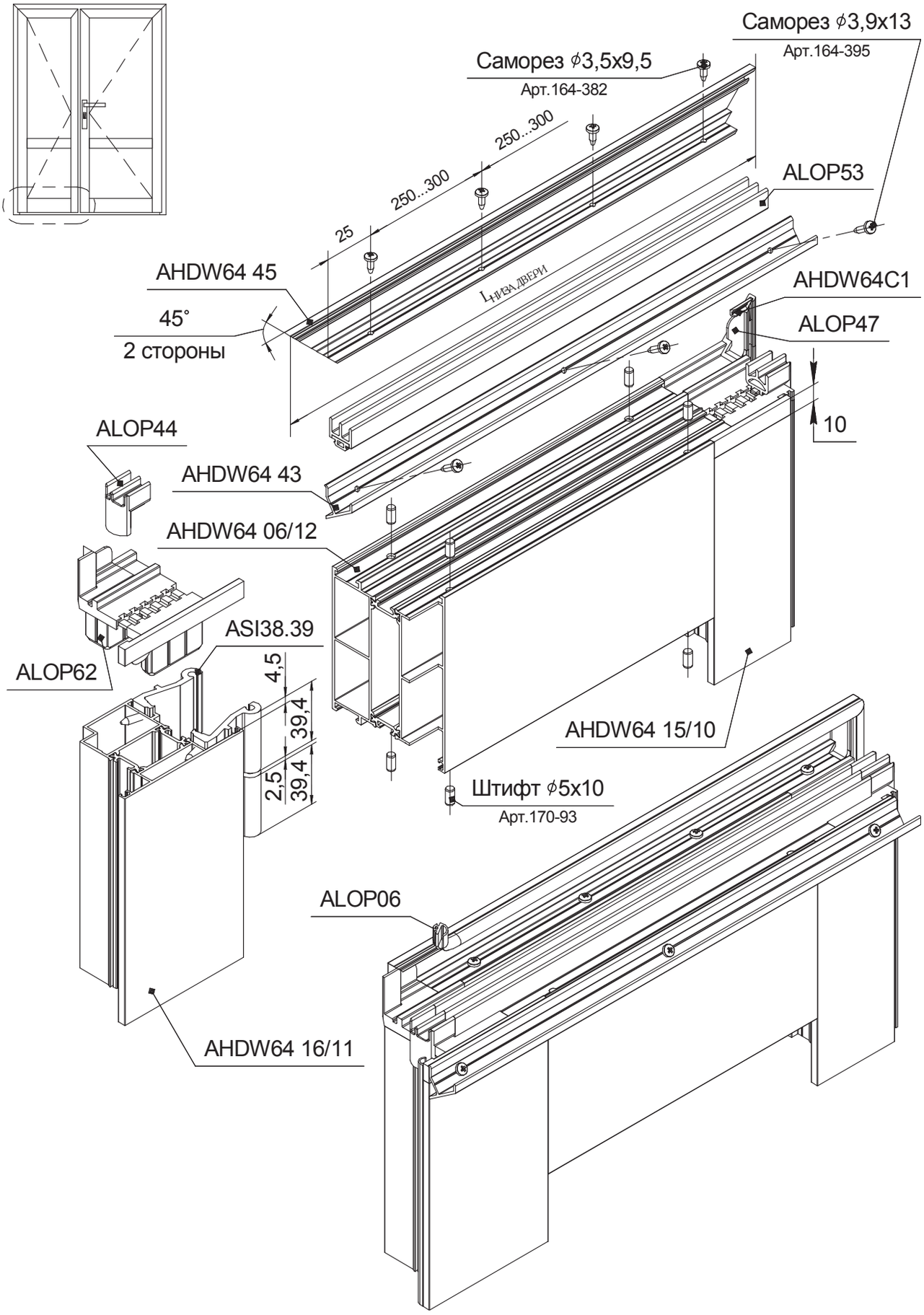
Саморез ϕ3,9x13
Арт.164-395
Саморез ϕ3,5x9,5
Арт.164-382
250...300
250...300
25
ALOP53
AHDW64 45
45°
2 стороны
AHDW64C1
ALOP47
10
ALOP44
AHDW64 43
AHDW64 06/12
ASI38.39
ALOP62
4,5
39,4
2,5
39,4
AHDW64 15/10
Штифт ϕ5x10
Арт.170-93
ALOP06
AHDW64 16/11

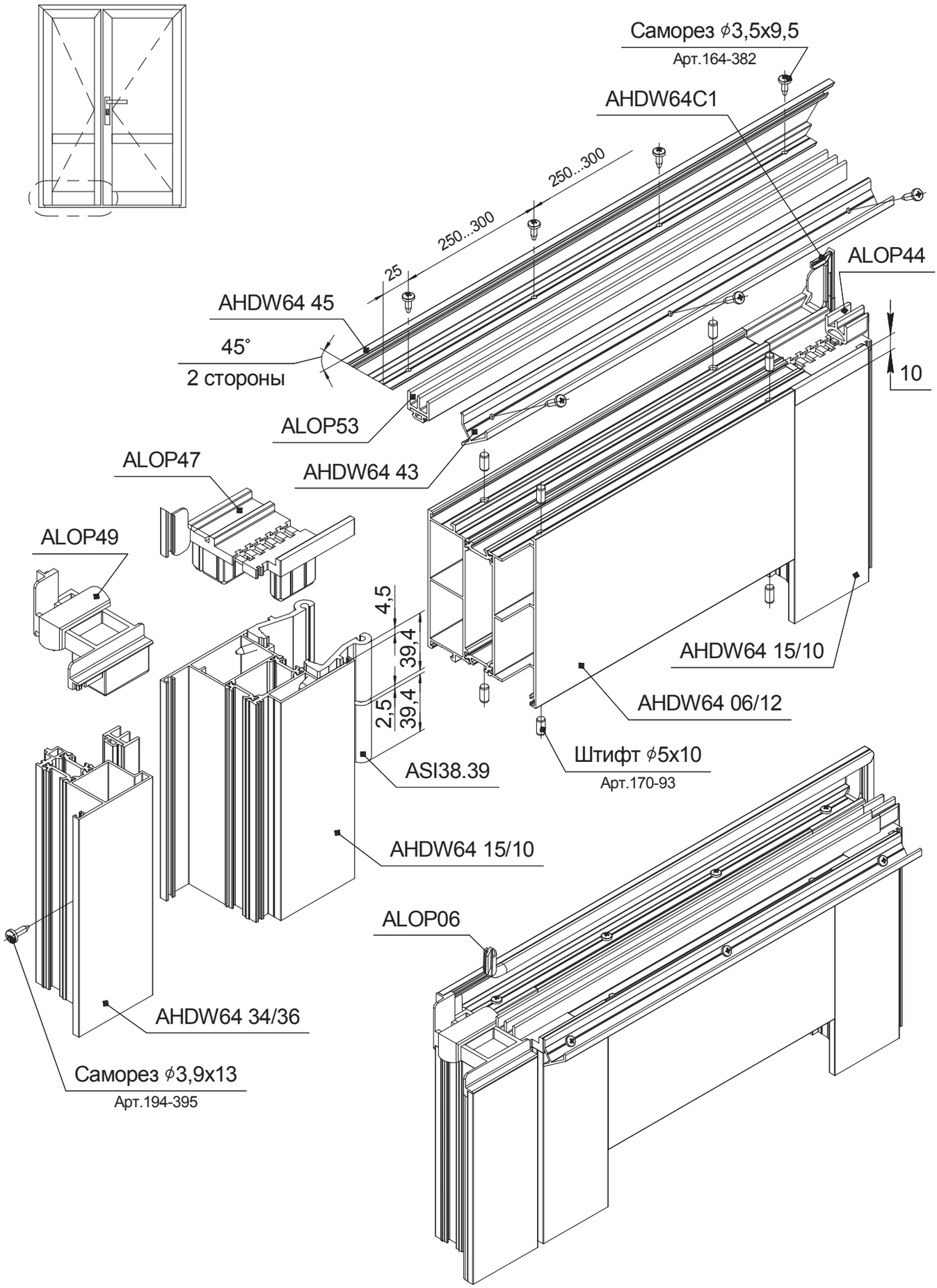
Саморез ϕ3,5x9,5
Арт.164-382
AHDW64C1
250...300
250...300
25
ALOP44
AHDW64 45
45°
2 стороны
10
ALOP53
AHDW64 43
ALOP47
ALOP49
4,5
39,4
2,5
39,4
AHDW64 15/10
AHDW64 06/12
Штифт ϕ5x10
Арт.170-93
ASI38.39
AHDW64 15/10
ALOP06
AHDW64 34/36
Саморез ϕ3,9x13
Арт.194-395

Дверь наружного открывания с фрамугой

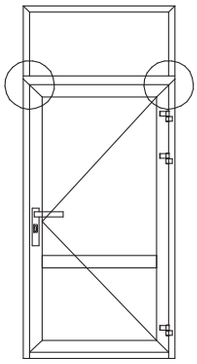

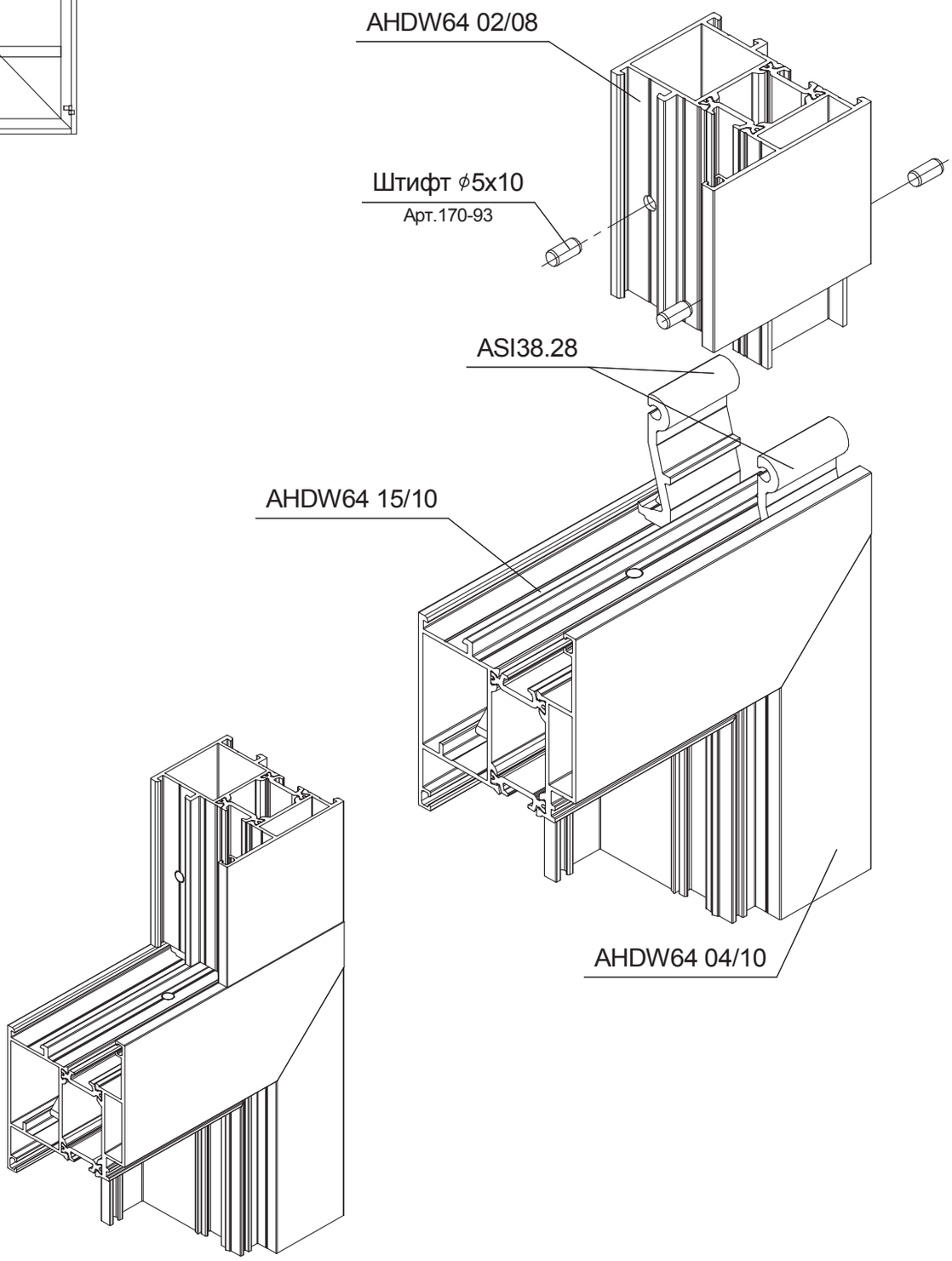

Входная группа с дверью наружного открывания

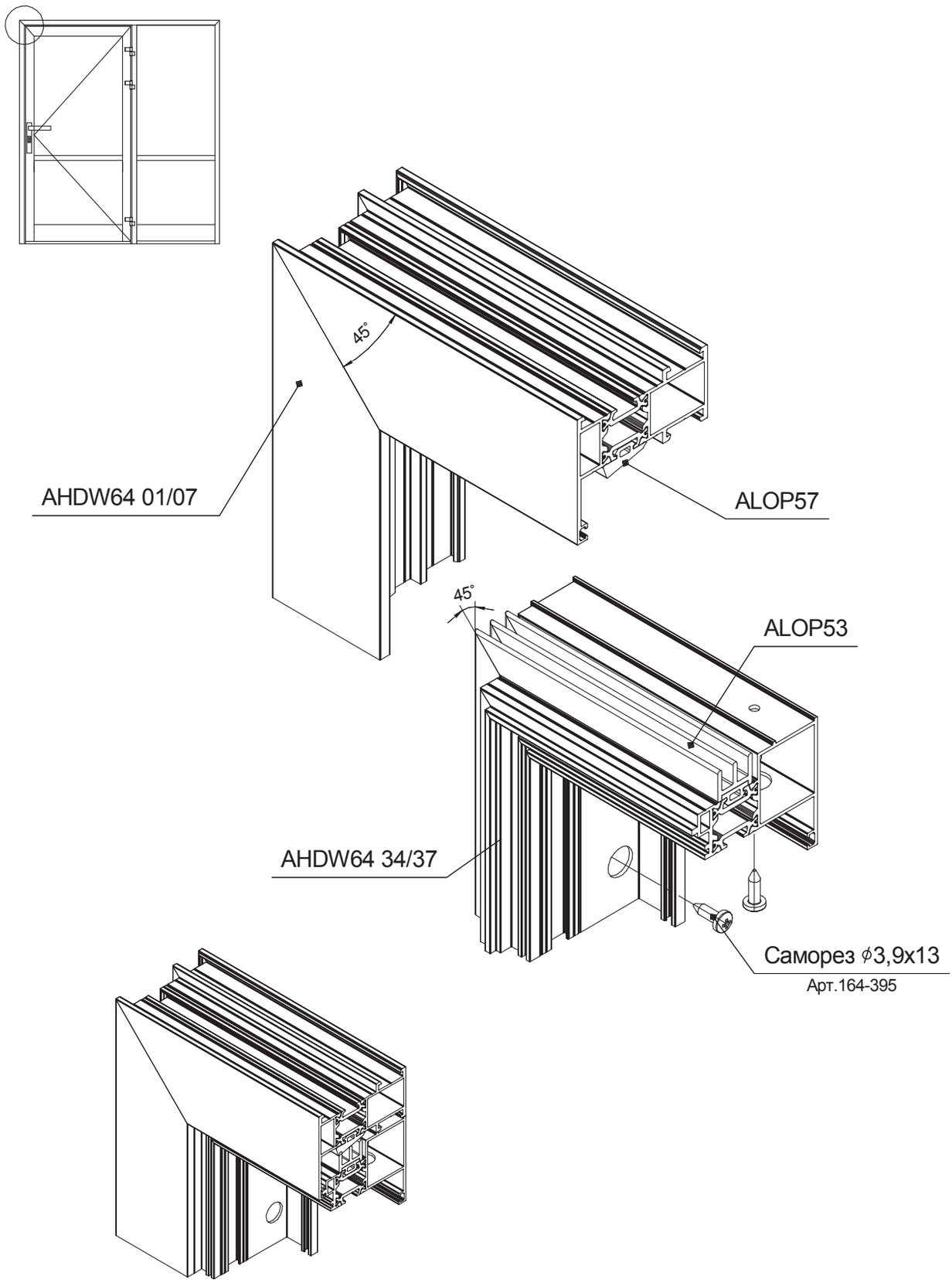

Термокомпенсационное соединение конструкций

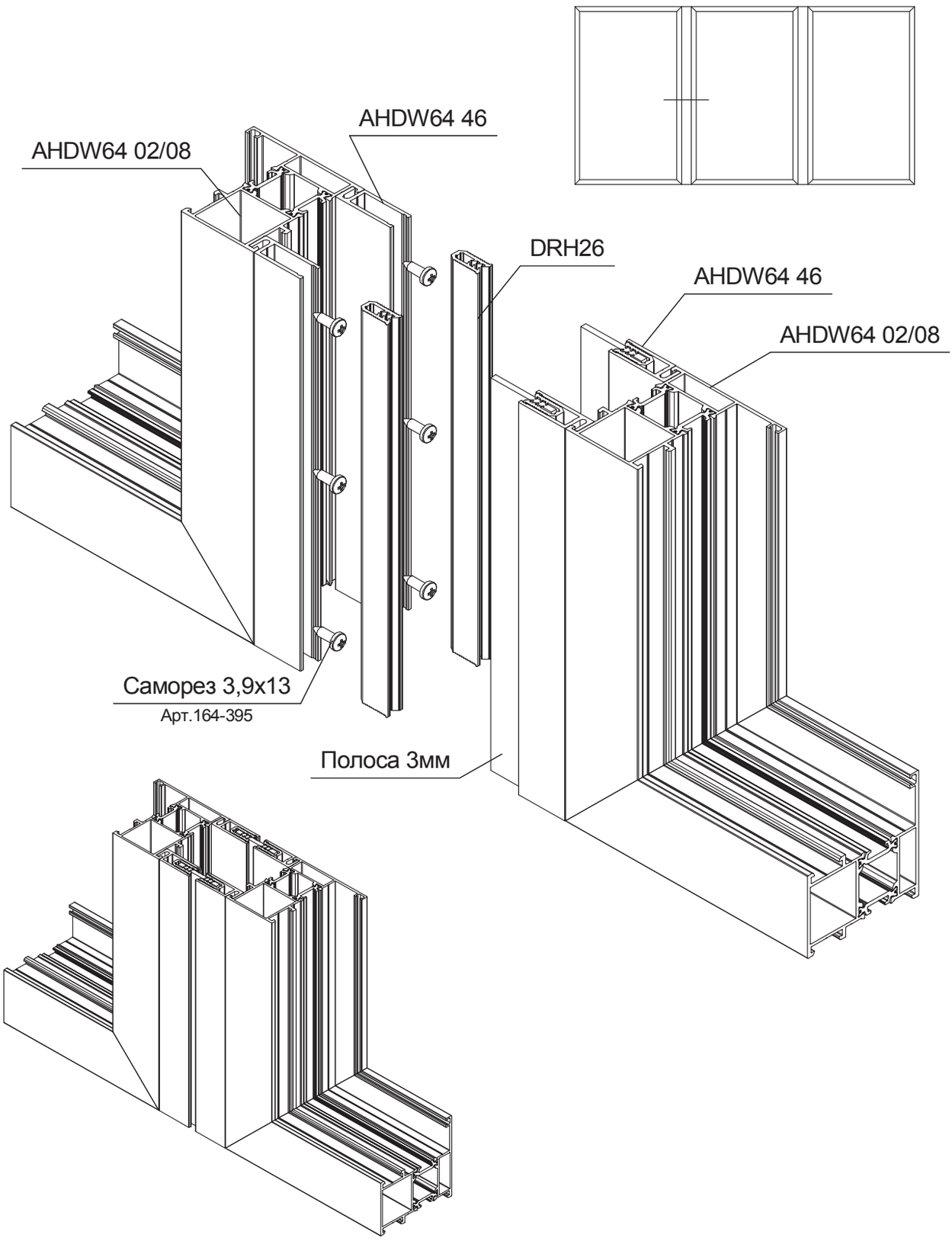

Схема крепления отлива на цокольную дверь наружного открывания

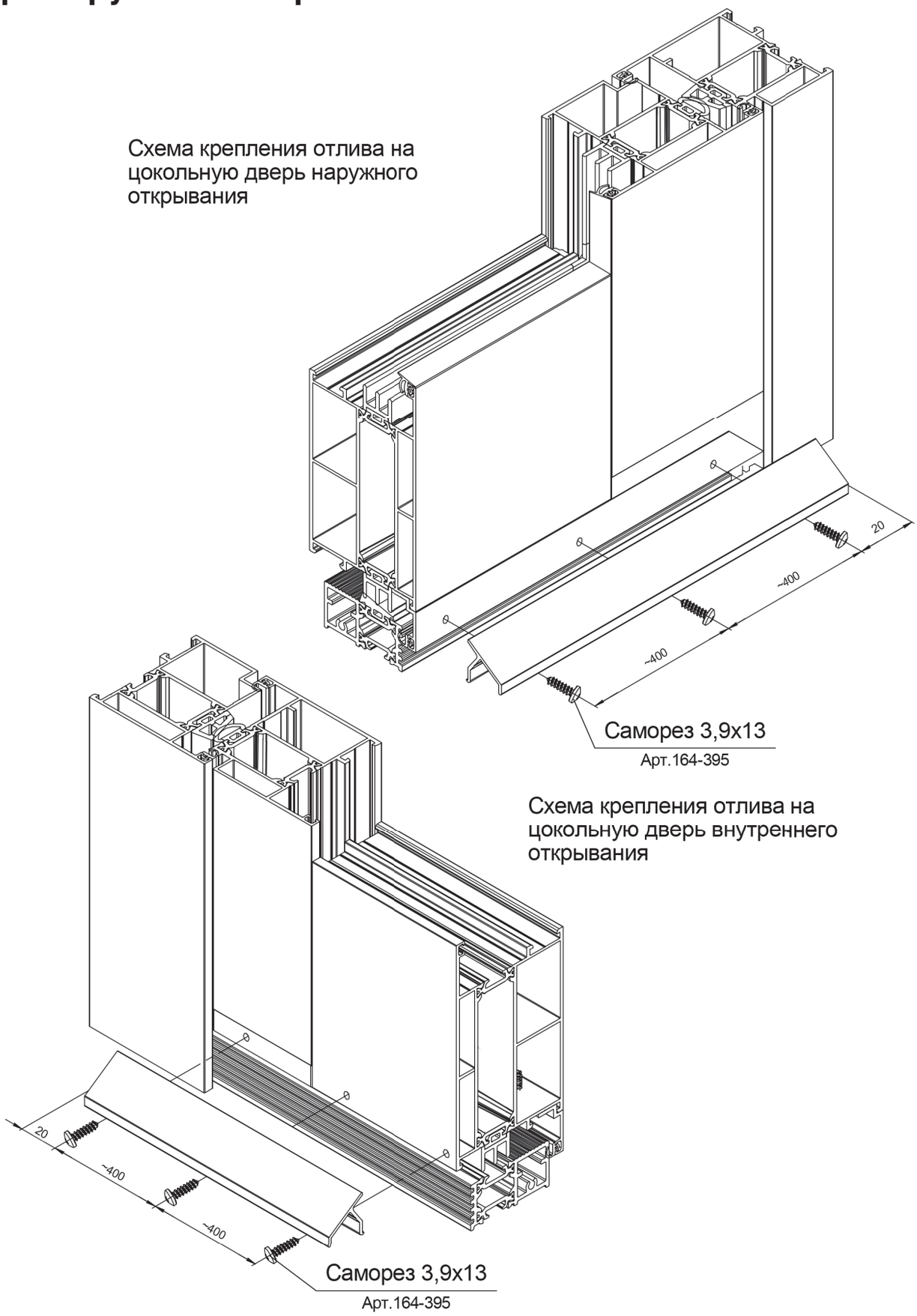

Схема крепления отлива на оконную створку

Схема крепления отлива
на оконную створку

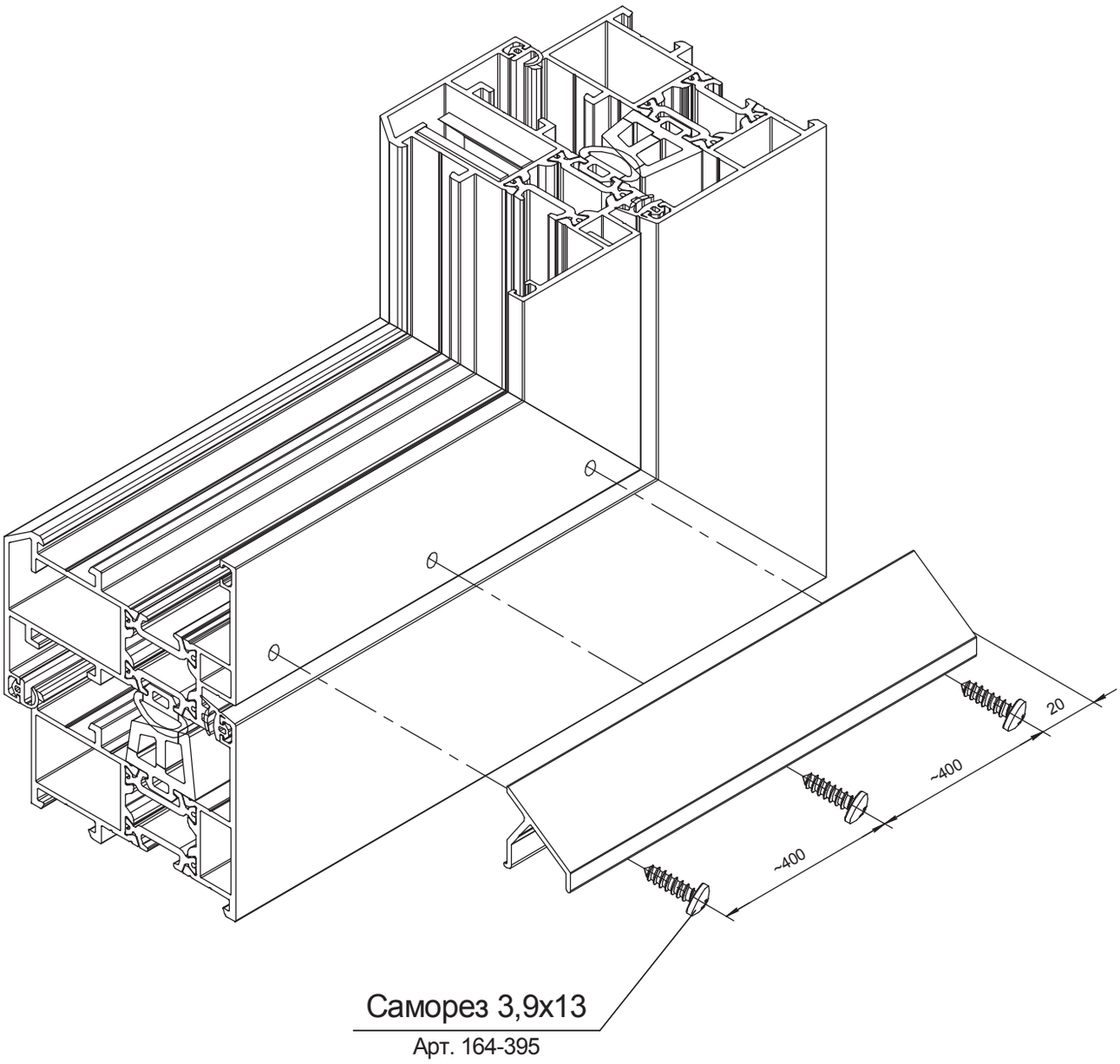

Схема крепления отлива на дверь без цоколя наружного открывания

Схема крепления отлива на дверь без цоколя наружного открывания

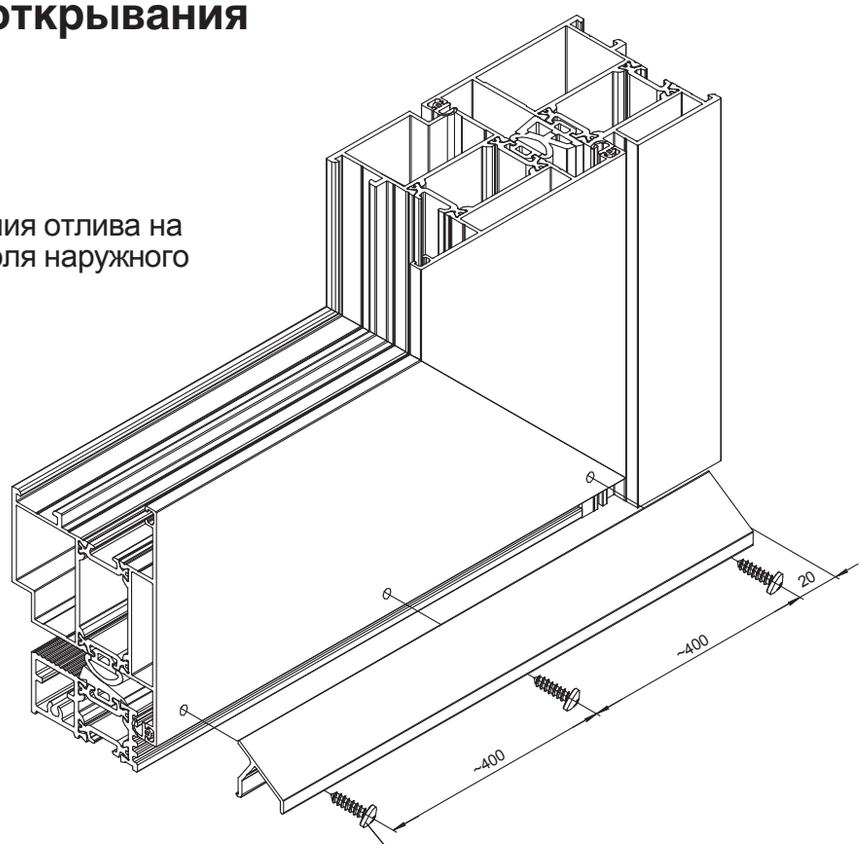

Саморез 3,9х13
Арт. 164-395

Схема крепления отлива на дверь без цоколя внутреннего открывания

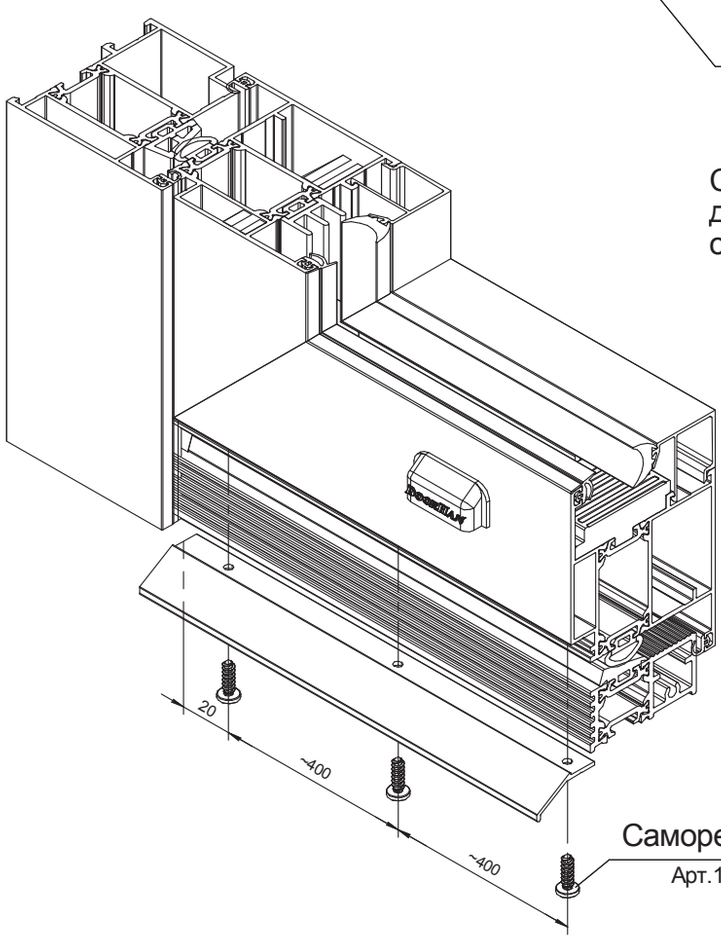

Саморез 3,9х13
Арт.164-395

Установка порога

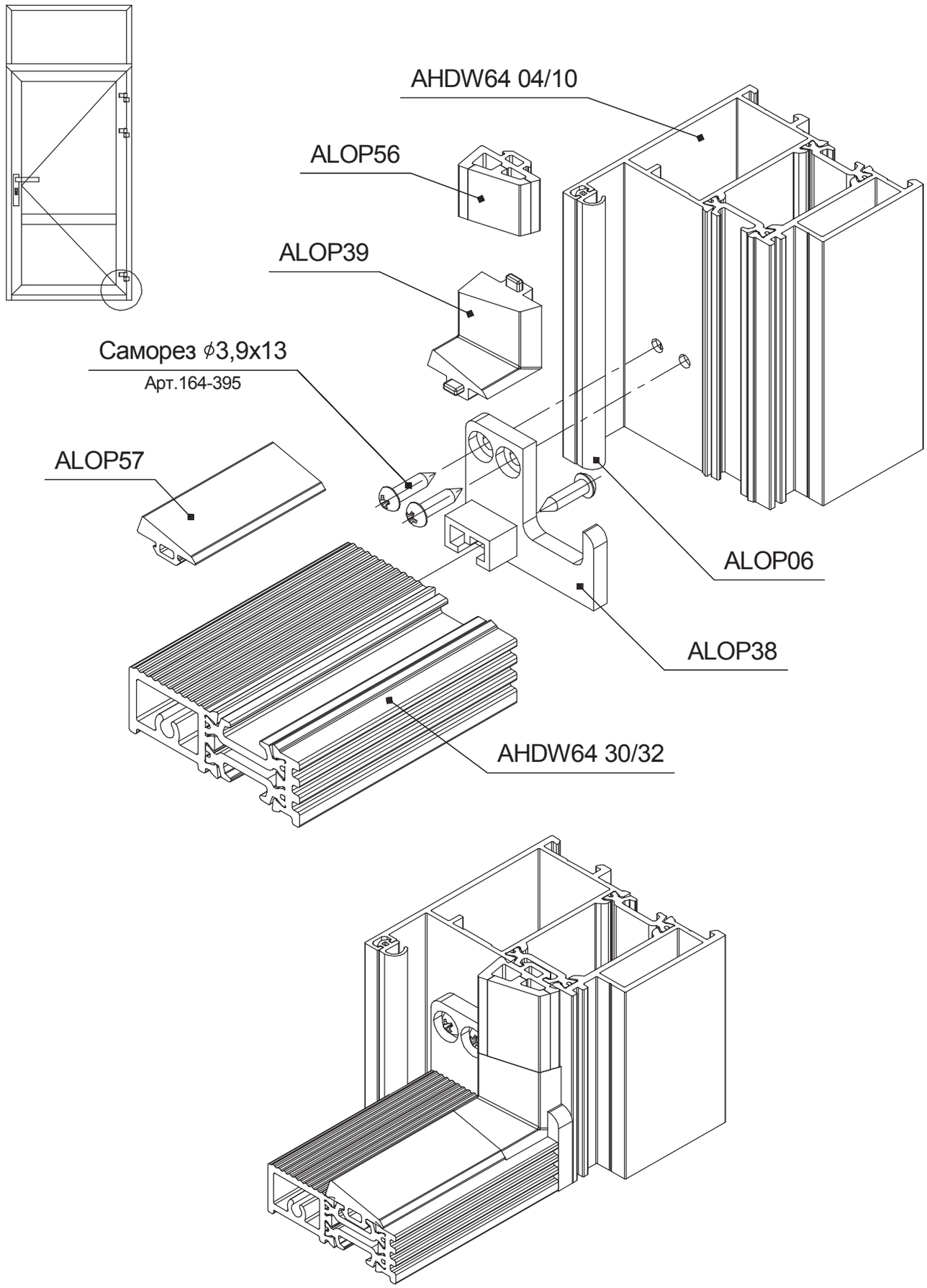

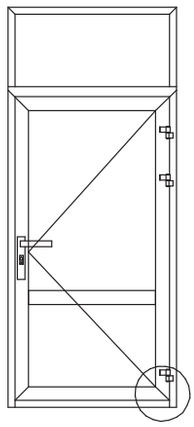

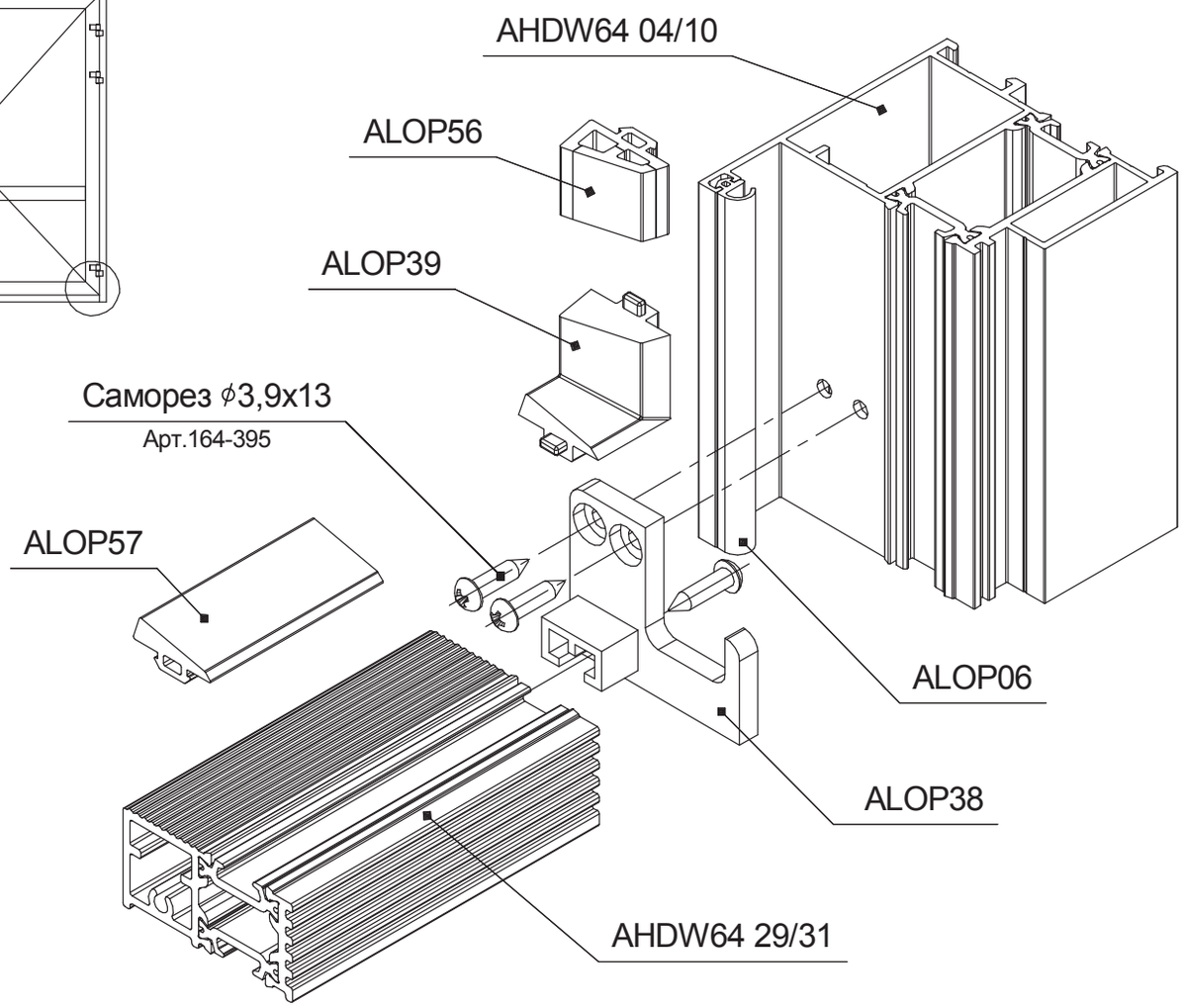
AHDW64 04/10
ALOP56
ALOP39
Саморез ϕ3,9x13
Арт.164-395
ALOP57
ALOP06
ALOP38
AHDW64 29/31

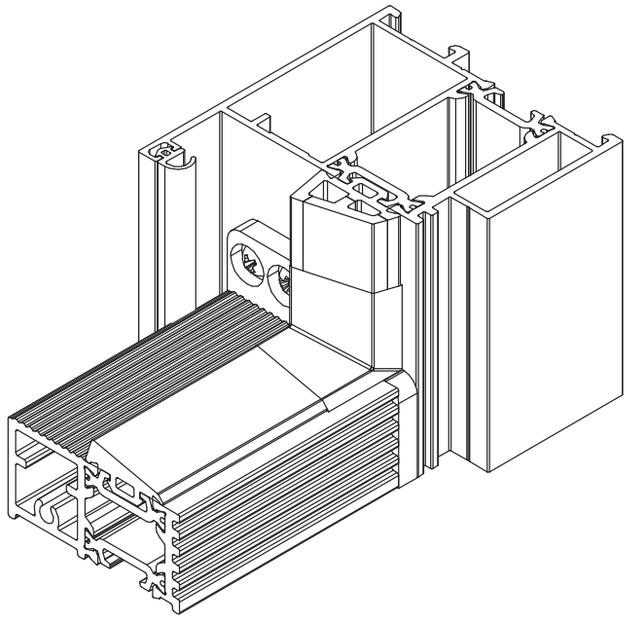

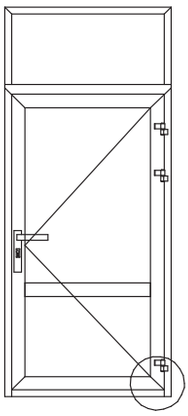

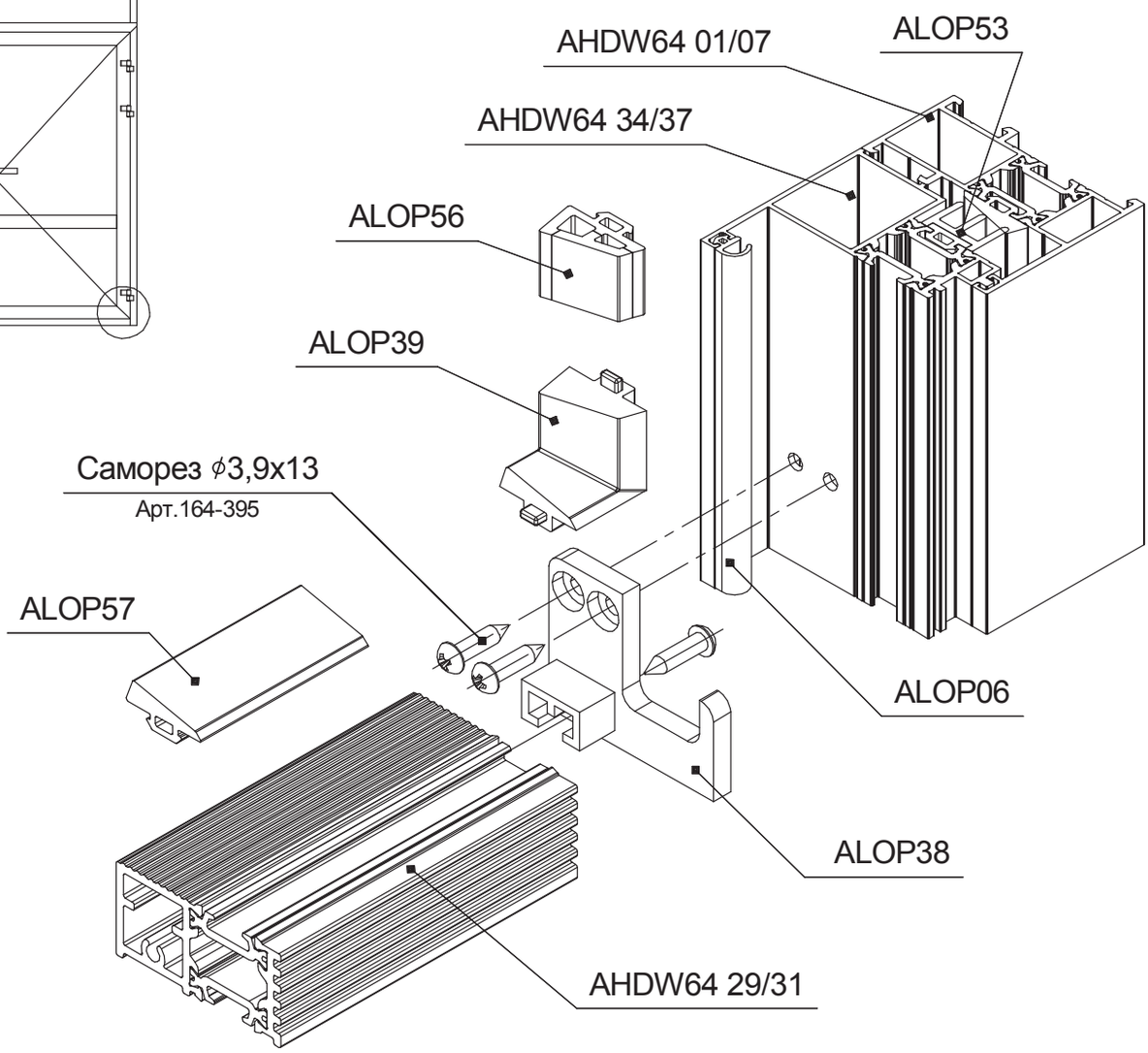
AHDW64 01/07
ALOP53
AHDW64 34/37
ALOP56
ALOP39
Саморез ϕ3,9x13
Арт.164-395
ALOP57
ALOP06
ALOP38
AHDW64 29/31

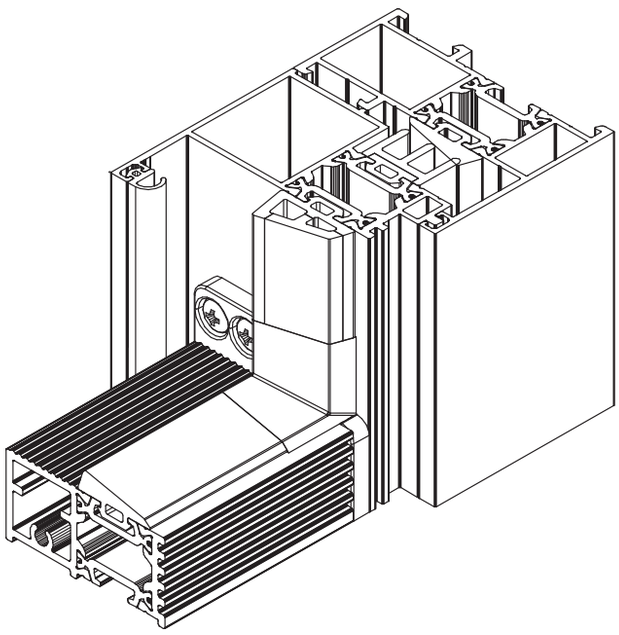

ОБРАБОТКА ПРОФИЛЕЙ ПОД ФУРНИТУРУ

7

Размеры и относительное расположение пазов профилей рамы и створки серии DH-DW64

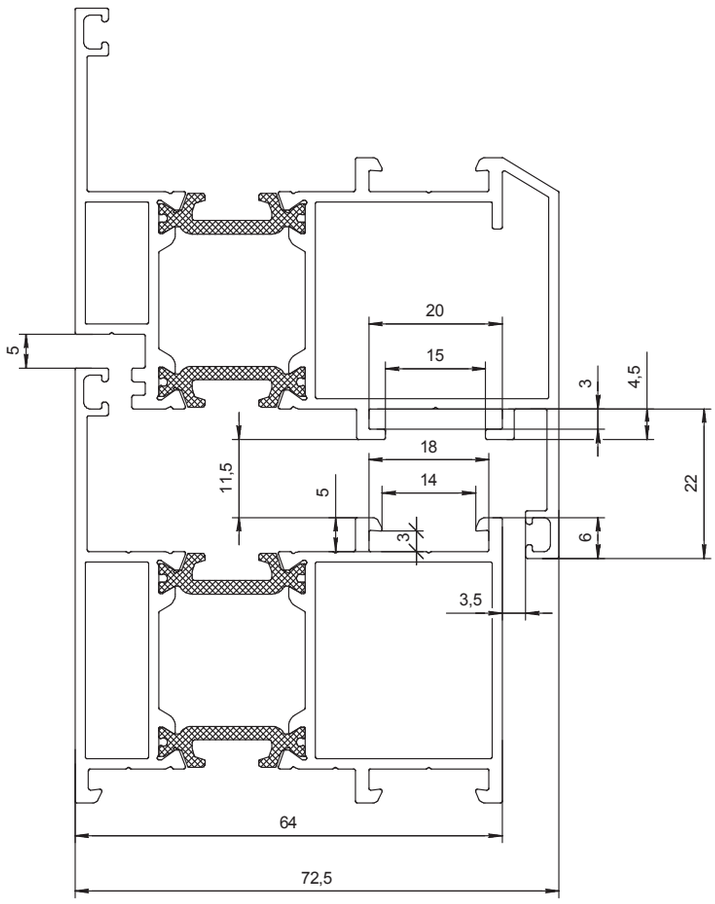

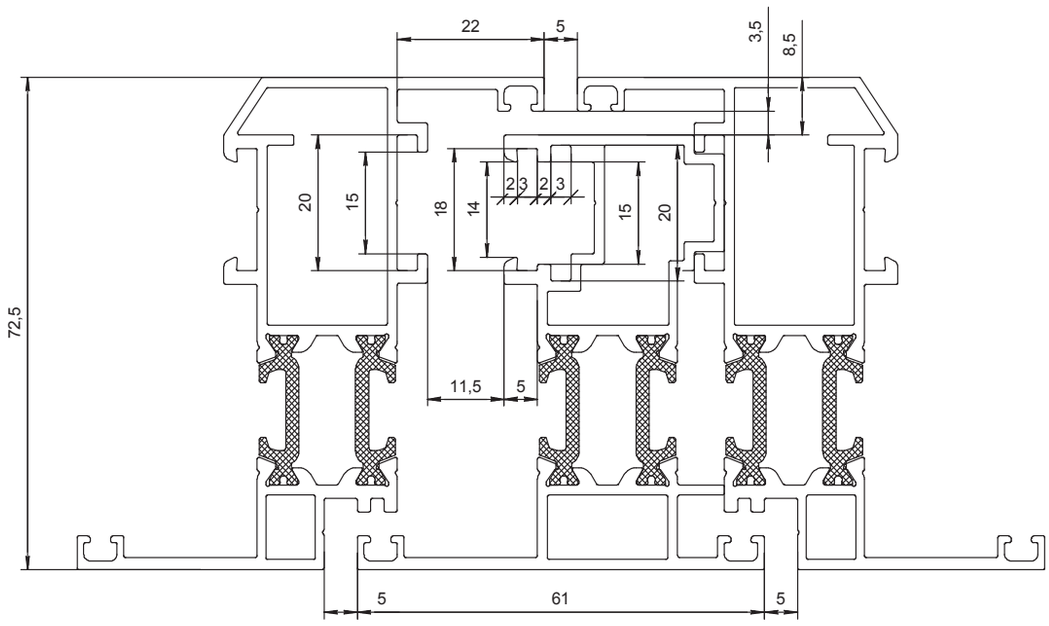

Окна. Фурнитура FAPIM

Ручка оконная NEFER 0760B

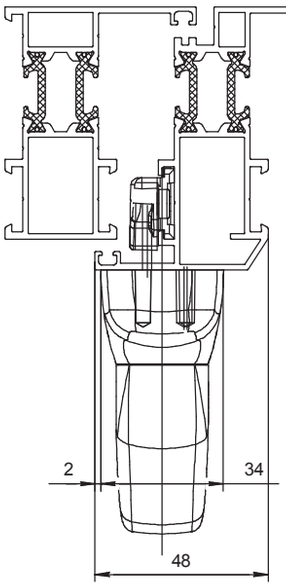

Петля оконная BLITZ 9730

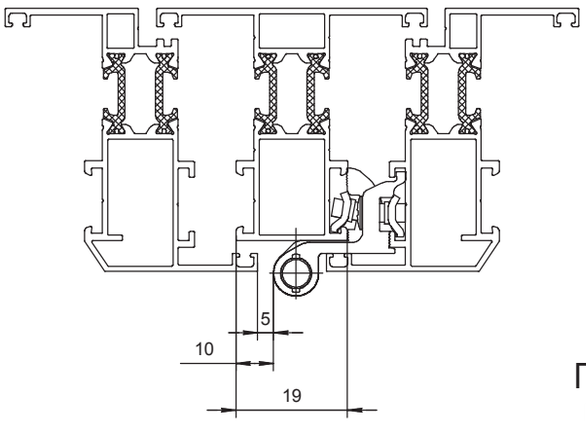

Петля оконная VENICE 5601

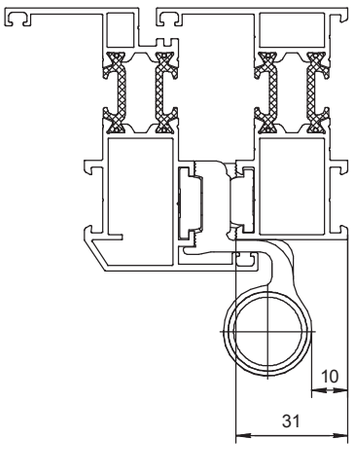

Окна. Фурнитура САТУРН

Ручка оконная СТН-2250

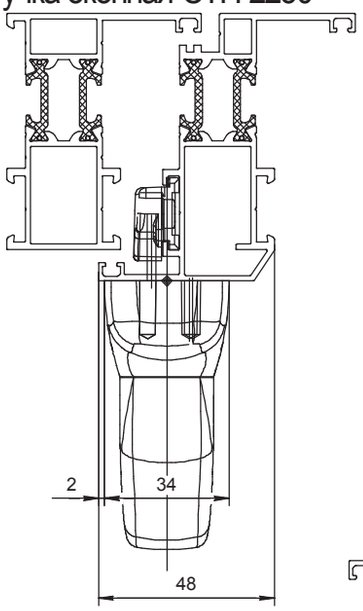

Петля оконная СТН-0153

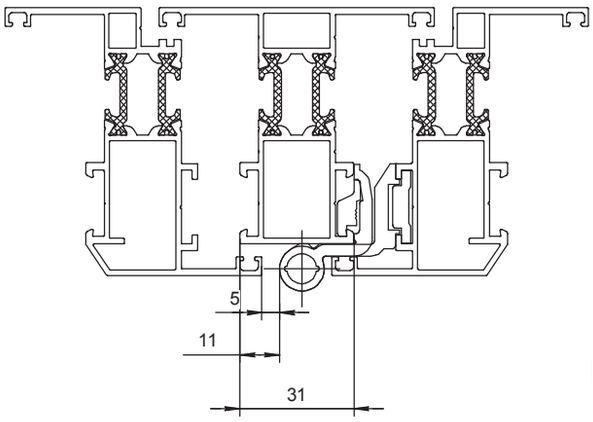

Петля оконная СТН-1850.24.00

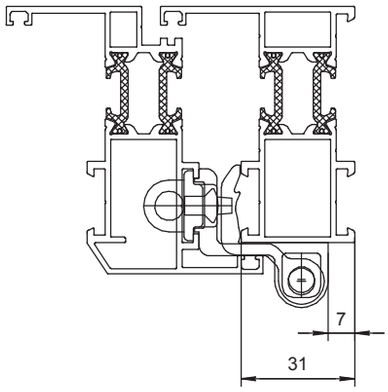

Окна. Фурнитура SAVIO

Ручка оконная MANON 873.1

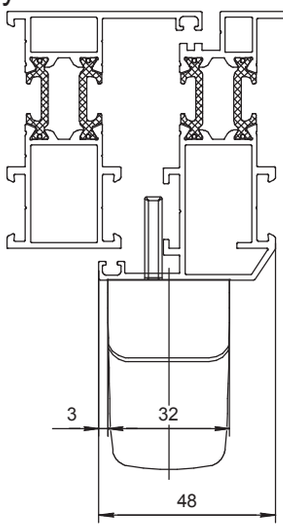

Петля оконная MORSADUE+ 1115

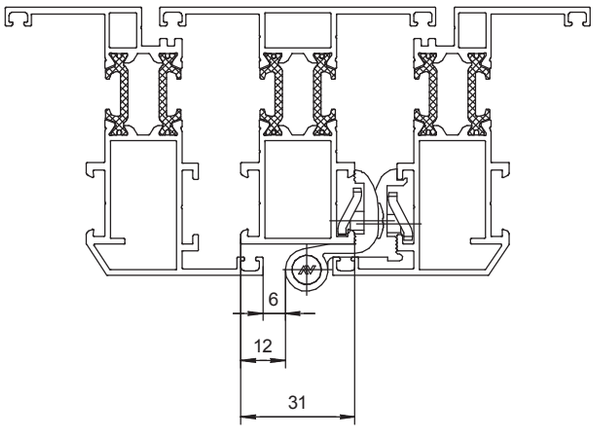

Петля оконная SUMMA 1124

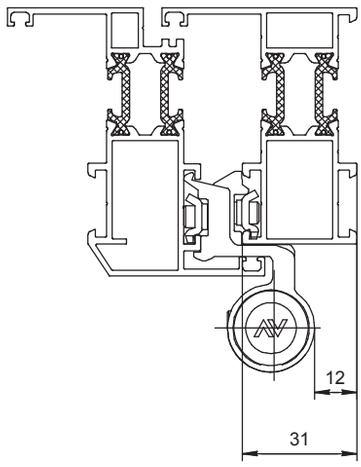

Окна. Фурнитура ROTO

Рамный паз V.01
Максимальный вес створки 80 кг

Комплектация поворотно-откидной фурнитуры в зависимости от размеров створки

Ширина створки 390–1 600 мм				
		390–700 мм	701–1 300 мм	1 301–1 600 мм
Высота створки 580–2 400 мм	580–1 200 мм	Комплект арт. WR-POT/A1 Состав комплекта: WR-R300 WR-PC WR-ZCPOT/01 WR-N390 WR-PPOT	Комплект арт. WR-POT/A2 Состав комплекта: WR-R300 WR-PC WR-ZCPOT/01 WR-N700 WR-PPOT	Комплект арт. WR-POT/A3 Состав комплекта: WR-R300 WR-PC WR-ZCPOT/01 WR-N700 WR-PPOT WR-MV WR-N2/01 WR-OPL/01
	1 201–1 800 мм	Комплект арт. WR-POT/B1 Состав комплекта: WR-R300 WR-PC WR-ZCPOT/01 WR-N390 WR-PPOT WR-OPL/01 WR-MV	Комплект арт. WR-POT/B2 Состав комплекта: WR-R300 WR-PC WR-ZCPOT/01 WR-N700 WR-PPOT WR-OPL/01 WR-MV	Комплект арт. WR-POT/B2 Состав комплекта: WR-R300 WR-PC WR-ZCPOT/01 WR-N700 WR-PPOT WR-OPL/01 WR-MV WR-N2/01
	1 801–2 400 мм	Комплект арт. WR-POT/C1 Состав комплекта: WR-R300 WR-PC WR-ZCPOT/01 WR-N390 WR-PPOT WR-OPL/01 WR-MV WR-ZTS	Комплект арт. WR-POT/C2 Состав комплекта: WR-R300 WR-PC WR-ZCPOT/01 WR-N700 WR-PPOT WR-OPL/01 WR-MV WR-ZTS	Комплект арт. WR-POT/C2 Состав комплекта: WR-R300 WR-PC WR-ZCPOT/01 WR-N700 WR-PPOT WR-OPL/01 WR-MV WR-ZTS WR-N2/01

Профиль тяги в комплекты не входит

Расшифровка артикулов из состава комплекта

WR-R300 — ручка оконная
WR-PC — приемный комплект оконный
WR-ZCPOT/01 — запорный комплект поворотно-откидной V01
WR-N390 — ножницы оконные, длина 390 мм
WR-PPOT — петли поворотно-откидные мм
WR-N700 — ножницы оконные, длина 700 мм
WR-MV — переключатель MV оконный
WR-N2/01 — ножницы вторые для поворотно-откидной системы V01
WR-OPL/01 — ответная планка V01
WR-ZTS — запорная цапфа

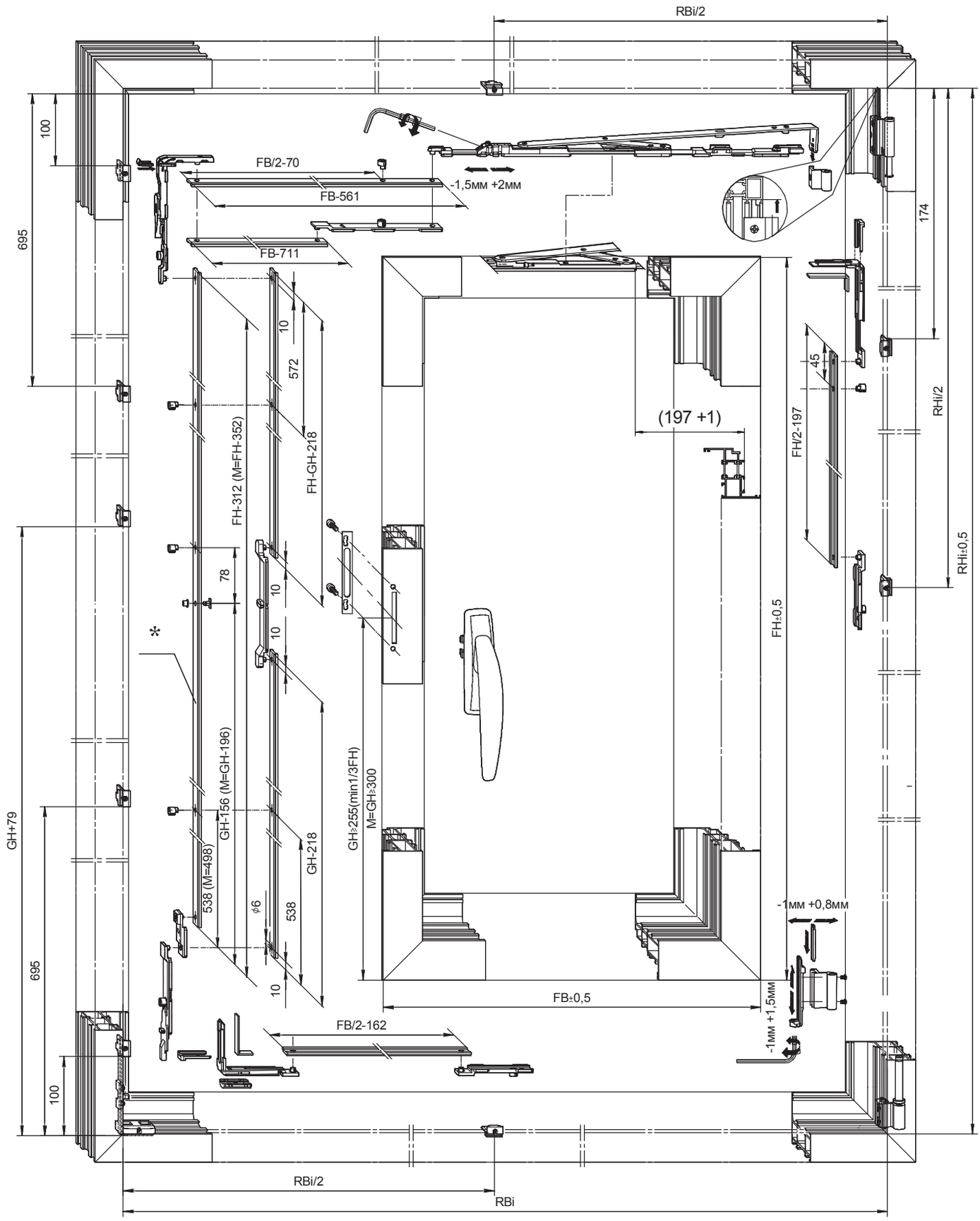

* Профиль тяги AHDW64 42

Рамный паз V.01
Максимальный вес створки 50 кг

Комплектация поворотной фурнитуры в зависимости от размеров створки

Ширина створки 370–1 400 мм			
		390–1 300 мм	1 301–1 400 мм
Высота створки 580–2 400 мм	580–1 200 мм	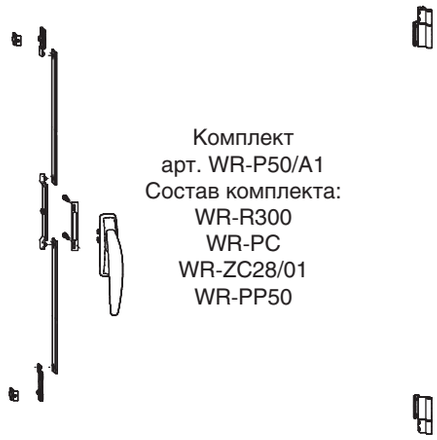 Комплект арт. WR-P50/A1 Состав комплекта: WR-R300 WR-PC WR-ZC28/01 WR-PP50	Комплект арт. WR-P50/A2 Состав комплекта: WR-R300 WR-PC WR-ZC30/01 WR-PP50
	1 201–1 800 мм	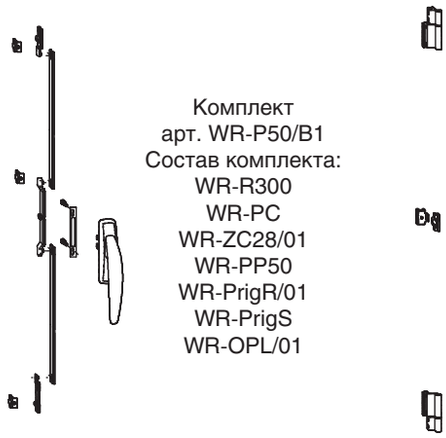 Комплект арт. WR-P50/B1 Состав комплекта: WR-R300 WR-PC WR-ZC28/01 WR-PP50 WR-PrigR/01 WR-PrigS WR-OPL/01	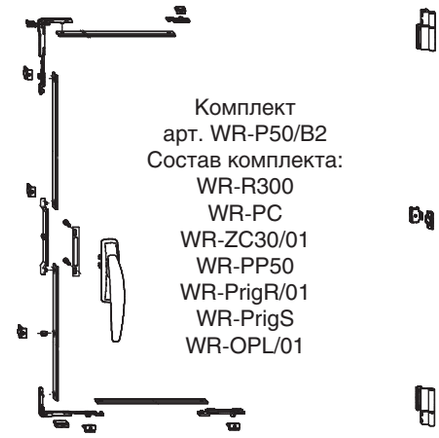 Комплект арт. WR-P50/B2 Состав комплекта: WR-R300 WR-PC WR-ZC30/01 WR-PP50 WR-PrigR/01 WR-PrigS WR-OPL/01
	1 801–2 400 мм	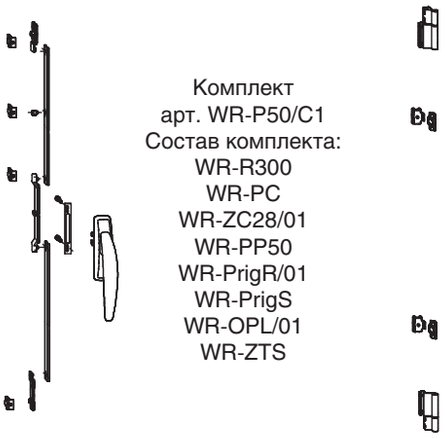 Комплект арт. WR-P50/C1 Состав комплекта: WR-R300 WR-PC WR-ZC28/01 WR-PP50 WR-PrigR/01 WR-PrigS WR-OPL/01 WR-ZTS	Комплект арт. WR-P50/C2 Состав комплекта: WR-R300 WR-PC WR-ZC30/01 WR-PP50 WR-PrigR/01 WR-PrigS WR-OPL/01 WR-ZTS

Профиль тяги в комплекты не входит

Расшифровка артикулов из состава комплекта

WR-R300 — ручка оконная
WR-PC — приемный комплект оконный
WR-ZC28/01 — запорный комплект оконный малый 28V01
WR-NF — ножницы фрамужные
WR-PP50 — петли оконные поворотные
WR-PrigR/01 — прижим средний на раме V01
WR-PrigS — прижим средний на створке
WR-OPL/01 — ответная планка V01

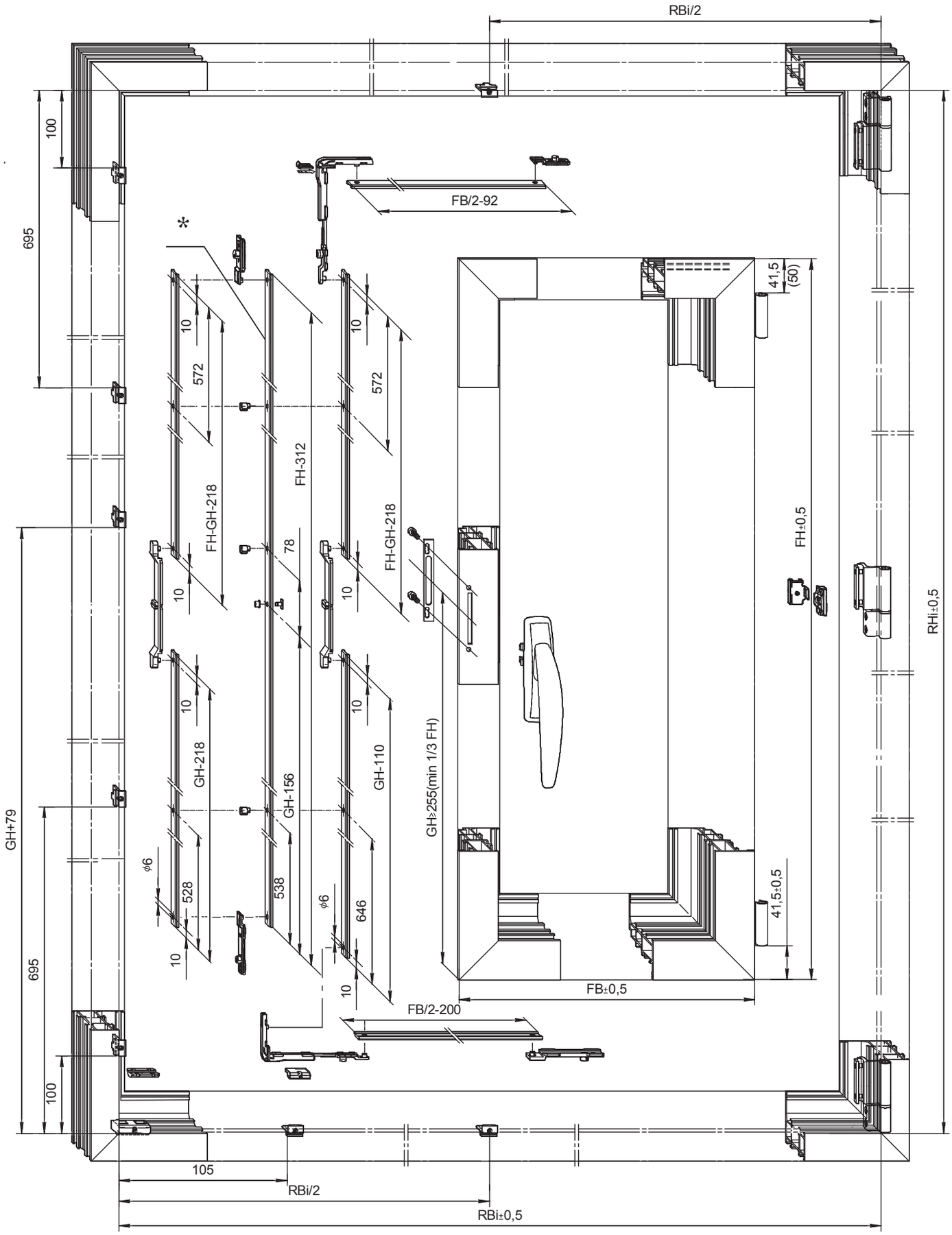

* Профиль тяги AHDW64 42

Рамный паз V.01
Максимальный вес створки 50 кг

Комплектация поворотной фурнитуры в зависимости от размеров створки

Ширина створки 370–1 400 мм			
		370–1 300 мм	1 301–1 400 мм
Высота створки 580–2 400 мм	580–1 200 мм	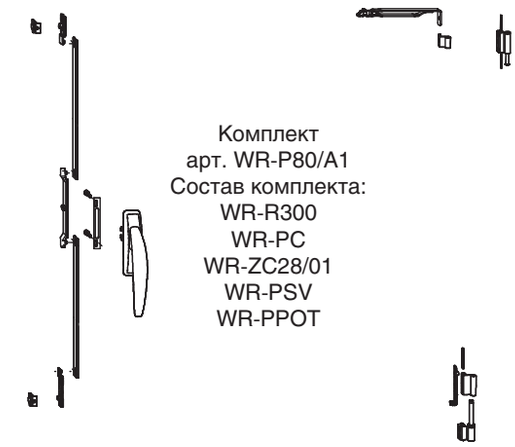 Комплект арт. WR-P80/A1 Состав комплекта: WR-R300 WR-PC WR-ZC28/01 WR-PSV WR-PPOT	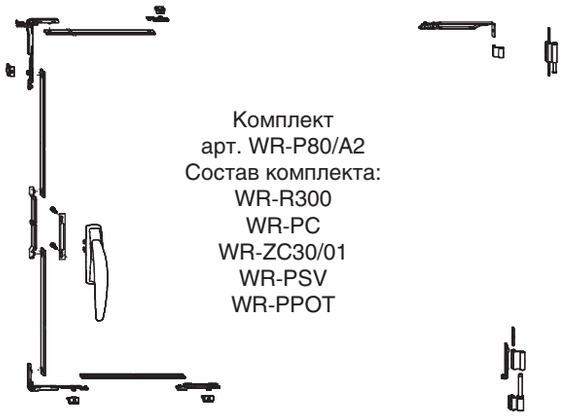 Комплект арт. WR-P80/A2 Состав комплекта: WR-R300 WR-PC WR-ZC30/01 WR-PSV WR-PPOT
	1 201–1 800 мм	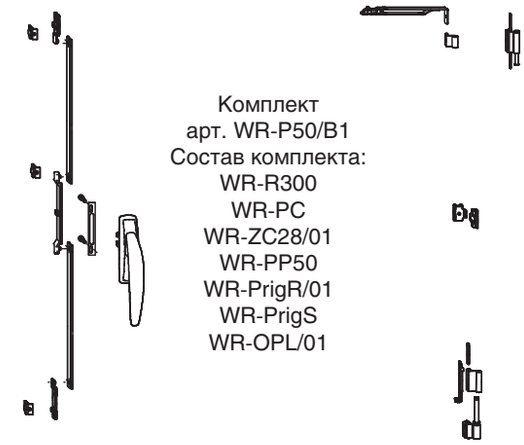 Комплект арт. WR-P50/B1 Состав комплекта: WR-R300 WR-PC WR-ZC28/01 WR-PP50 WR-PrigR/01 WR-PrigS WR-OPL/01	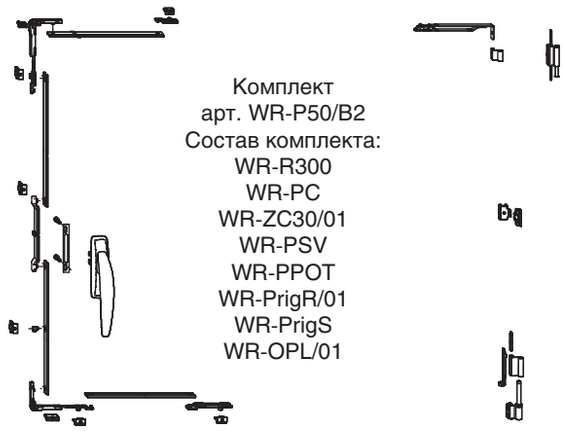 Комплект арт. WR-P50/B2 Состав комплекта: WR-R300 WR-PC WR-ZC30/01 WR-PSV WR-PPOT WR-PrigR/01 WR-PrigS WR-OPL/01
	1 801–2 400 мм	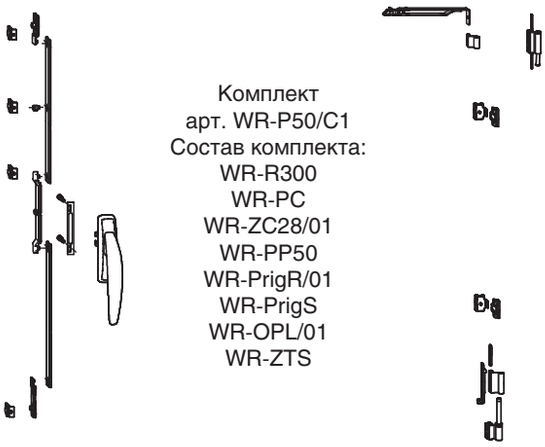 Комплект арт. WR-P50/C1 Состав комплекта: WR-R300 WR-PC WR-ZC28/01 WR-PP50 WR-PrigR/01 WR-PrigS WR-OPL/01 WR-ZTS	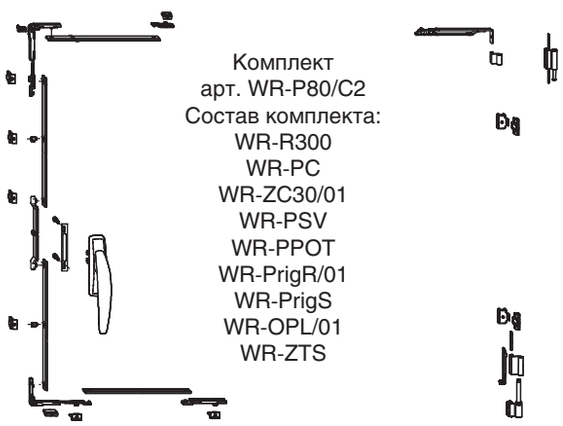 Комплект арт. WR-P80/C2 Состав комплекта: WR-R300 WR-PC WR-ZC30/01 WR-PSV WR-PPOT WR-PrigR/01 WR-PrigS WR-OPL/01 WR-ZTS

Профиль тяги в комплекты не входит

Расшифровка артикулов из состава комплекта

WR-R300 — ручка оконная
WR-PC — приемный комплект оконный
WR-ZC28/01 — запорный комплект оконный малый 28V01
WR-ZC30/01 — запорный комплект оконный большой 30V01
WR-PP50 — петли оконные поворотные
WR-PrigR/01 — прижим средний на раме V01
WR-PrigS — прижим средний на створке
WR-OPL/01 — ответная планка V01
WR-ZTS — запорная цапфа

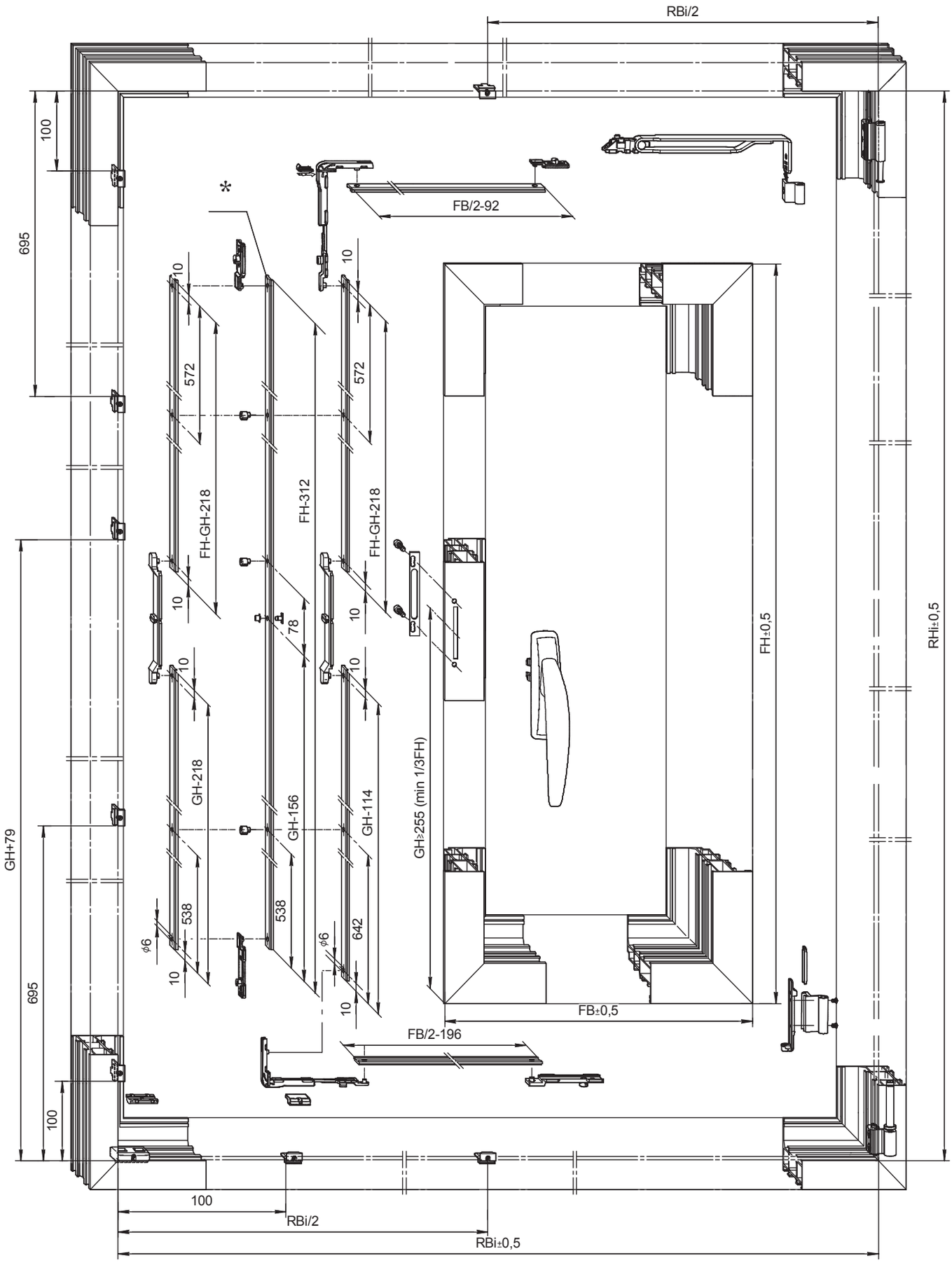

* Профиль тяги AHDW64 42

Рамный паз V.01
Максимальный вес створки 70 кг

Комплектация откидной фурнитуры в зависимости от размеров створки

		Ширина створки 500–1 600 мм	
		500–1 100 мм	1 101–1 600 мм
Высота створки 370–1 300 мм	370–1 300 мм	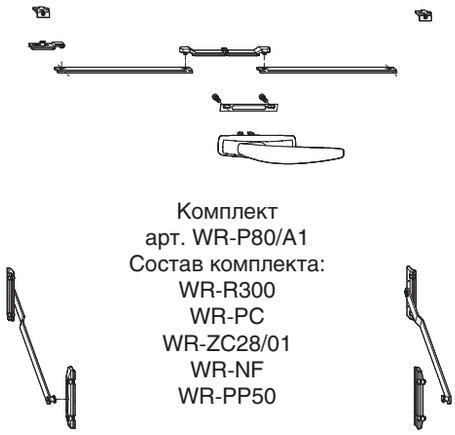 Комплект арт. WR-P80/A1 Состав комплекта: WR-R300 WR-PC WR-ZC28/01 WR-NF WR-PP50	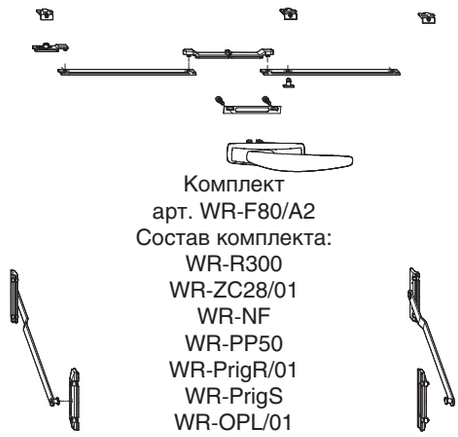 Комплект арт. WR-F80/A2 Состав комплекта: WR-R300 WR-ZC28/01 WR-NF WR-PP50 WR-PrigR/01 WR-PrigS WR-OPL/01

Профиль тяги в комплекты не входит

Расшифровка артикулов из состава комплекта

WR-R300 — ручка оконная
WR-PC — приемный комплект оконный
WR-ZC28/01 — запорный комплект оконный малый 28V01
WR-NF — ножницы фрамужные
WR-PP50 — петли оконные поворотные
WR-PrigR/01 — прижим средний на раме V01
WR-PrigS — прижим средний на створке
WR-OPL/01 — ответная планка V01

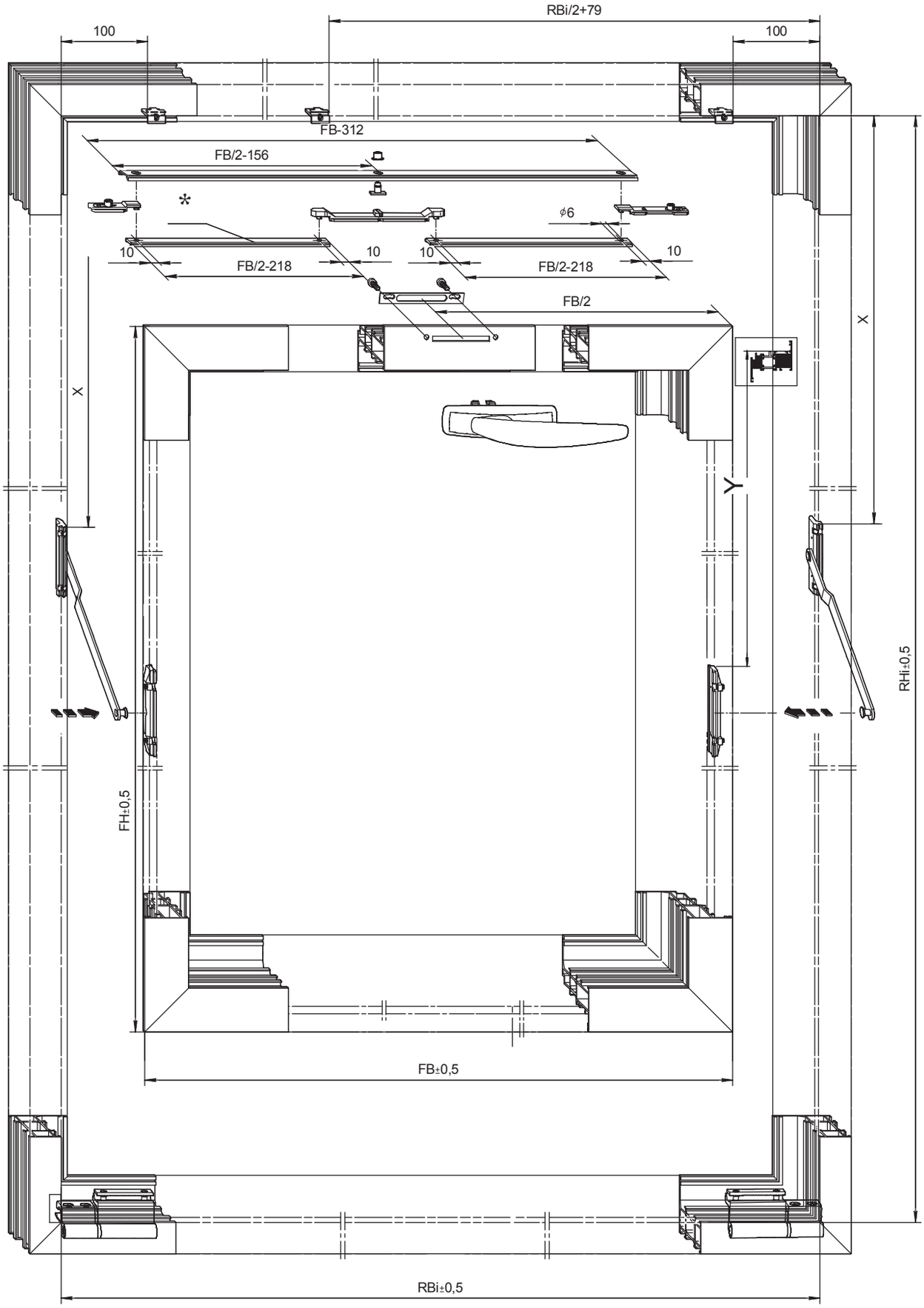

* Профиль тяги AHDW64 42

Поворотно-откидная и поворотная фурнитура, вес створки до 80 кг (данные на диаграмме обозначают вес стекла в кг/м²)

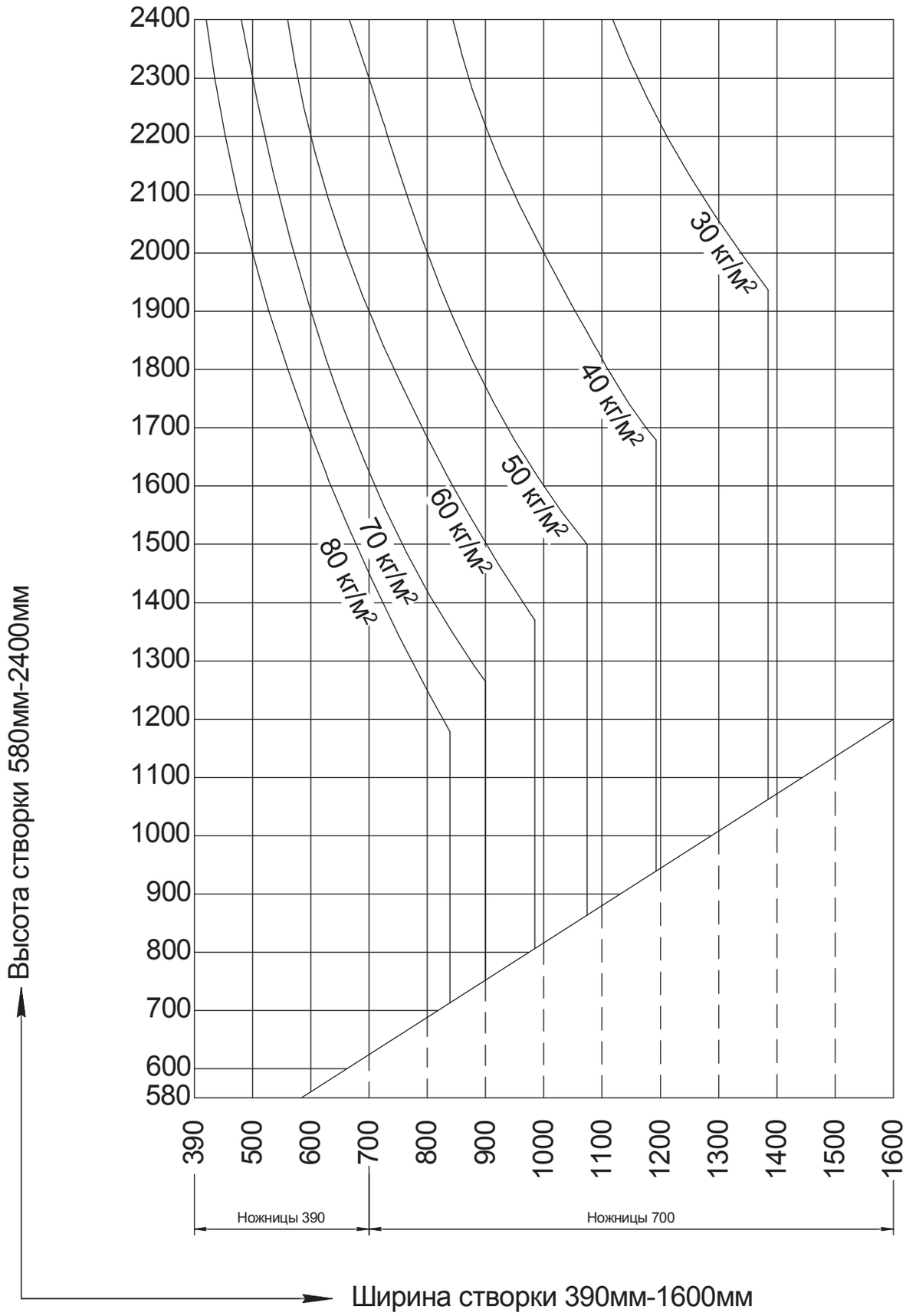

Поворотная фурнитура, вес створки до 50 кг (данные на диаграмме обозначают вес стекла в кг/м²)

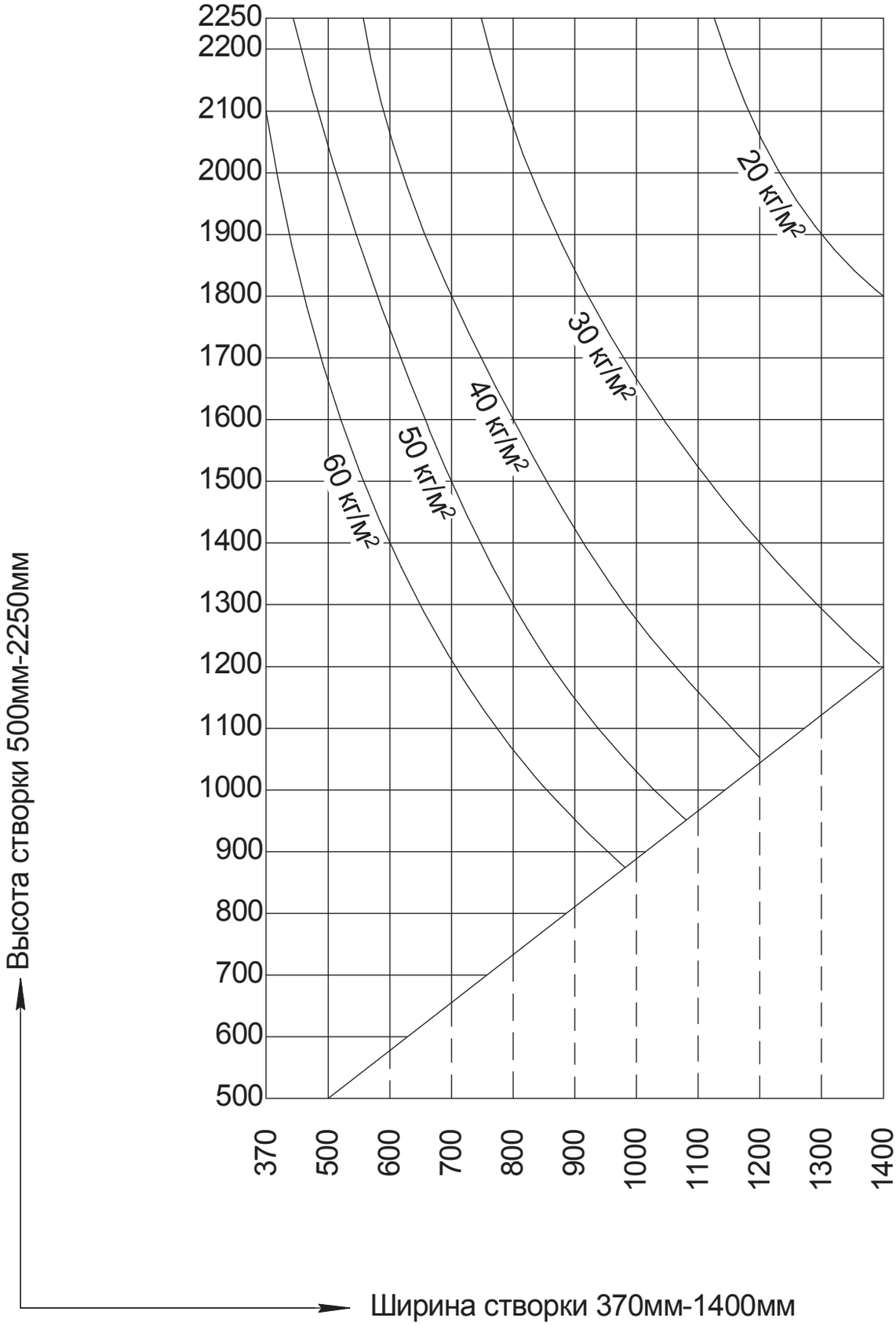

Обработка профиля под оконную ручку

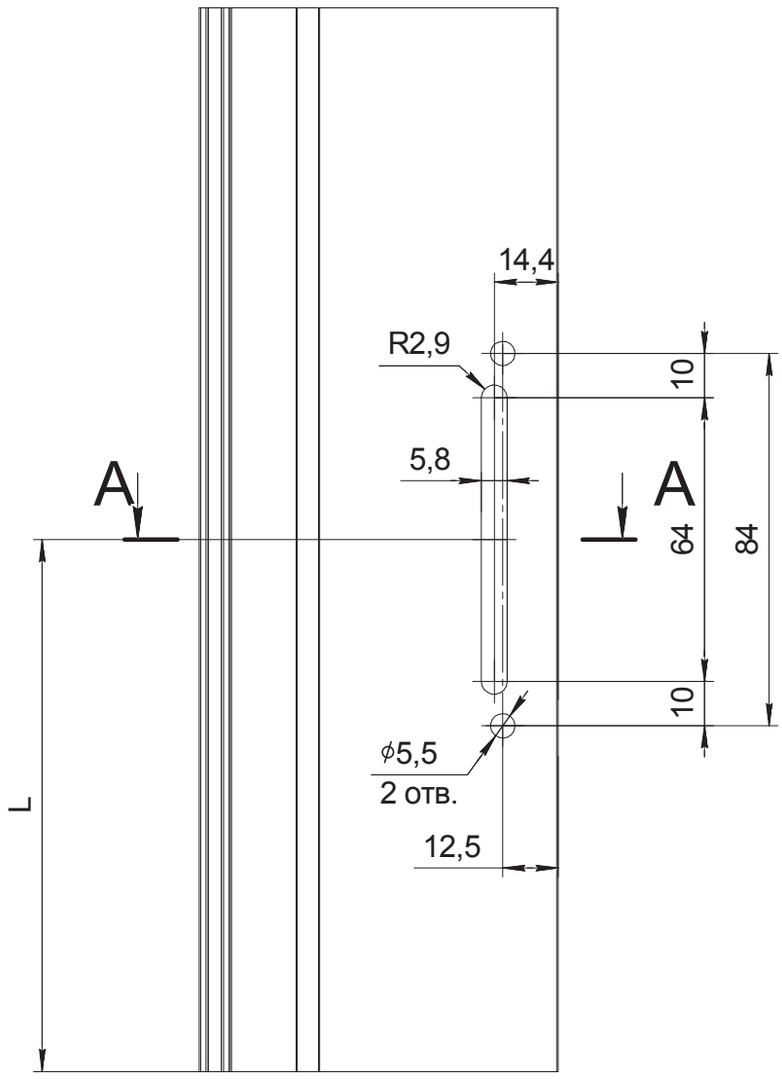

Г-Г

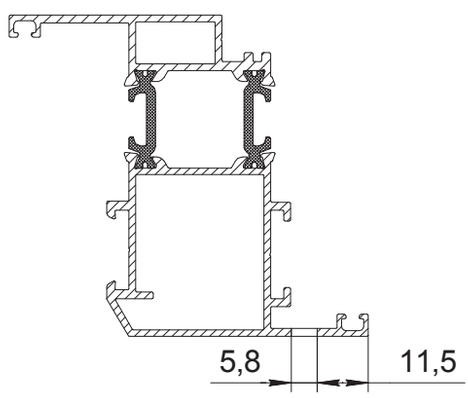

Двери. Фурнитура САТУРН

Двухсекционная и трехсекционная накладная петля СТН-0611

Открывание наружу

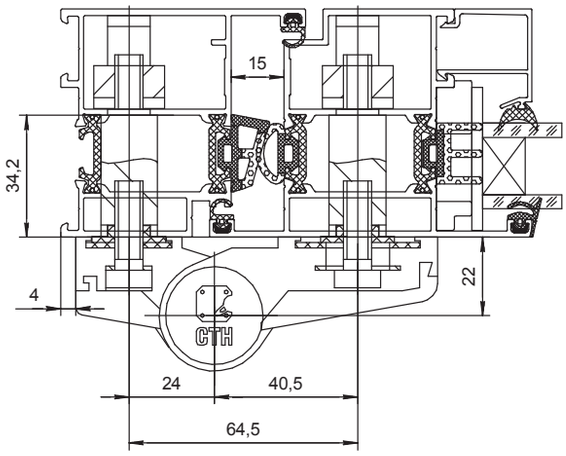

Открывание внутрь

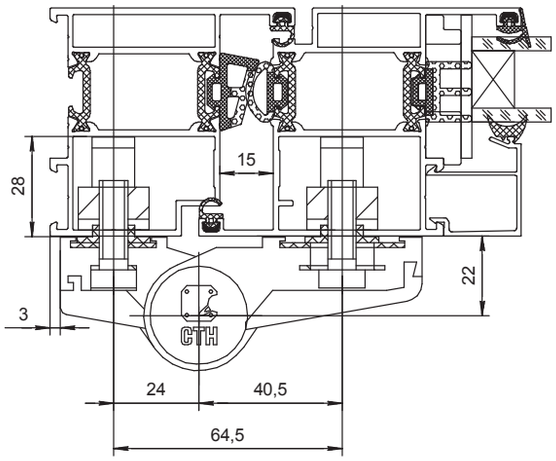

Двухсекционная и трехсекционная накладная петля СТН-1420

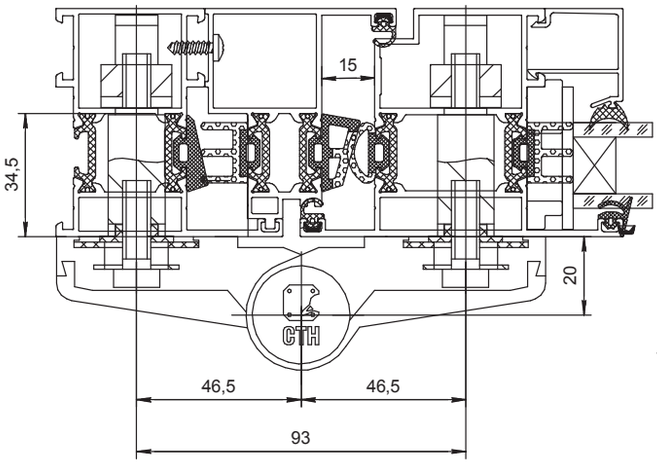

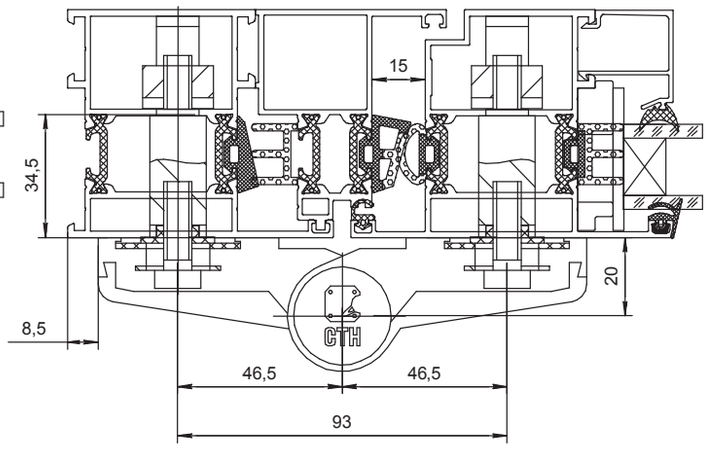

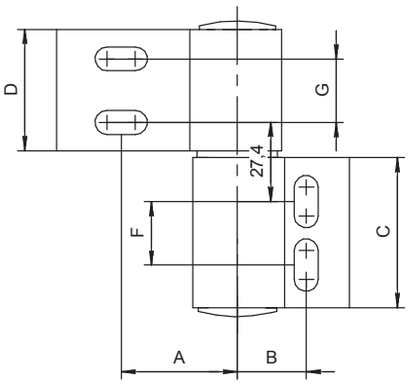

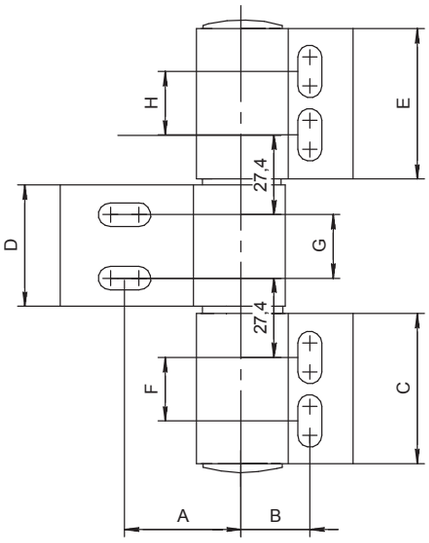

Двери. Фурнитура SAVIO

Открывание наружу

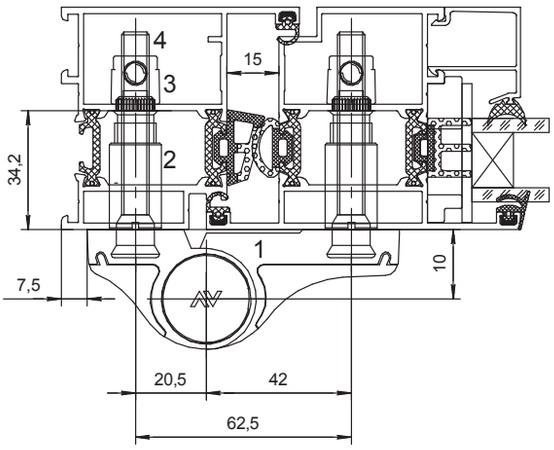

1 - Петля накладная Mechanica1146/62,5 с межосевым расстоянием 62,5 мм
2 - Дистанционная втулка 1145.803
3 - Комплект для крепления петель 1145.710
4 - Винт М8х65 из комплекта 1145.803

1 - Петля накладная Mechanica1146/62,5 с межосевым расстоянием 62,5 мм
2 - Комплект для крепления петель 1145.704
3 - Винты М8х28 из комплекта 1145.704

Открывание внутрь

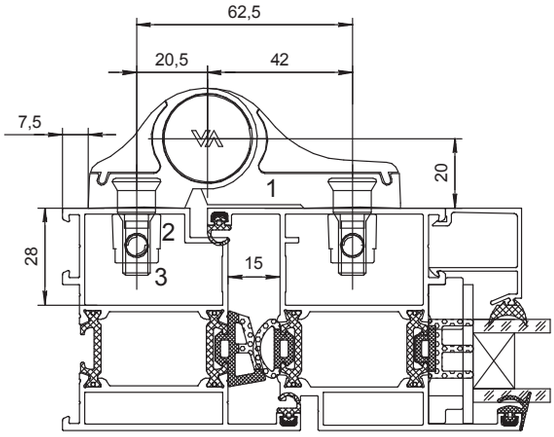

Открывание наружу

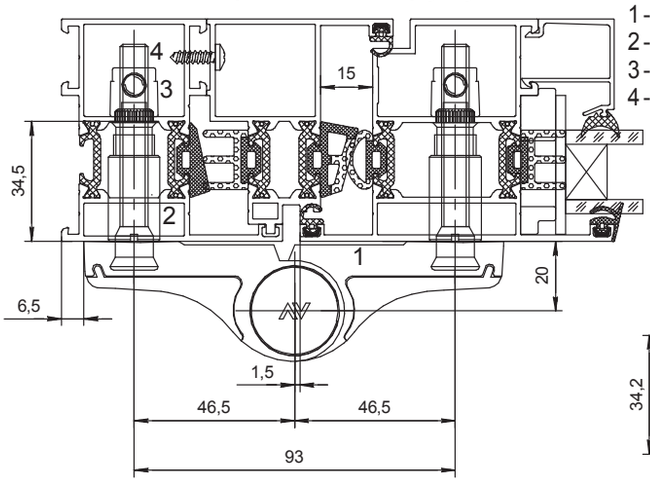

1 - Петля накладная Mechanica1145/93SM с межосевым расстоянием 93 мм
2 - Дистанционная втулка 1145.803
3 - Комплект для крепления петель 1145.710
4 - Винт М8х65 из комплекта 1145.803

Открывание наружу

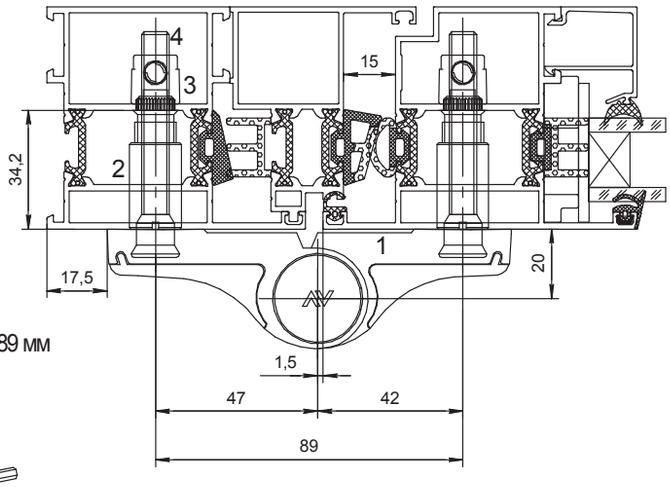

1 - петля накладная Mechanica1146/89 с межосевым расстоянием 89 мм
2 - дистанционная втулка 1145.803
3 - комплект для крепления петель 1145.710
4 - винт М8х65 из комплекта 1145.803

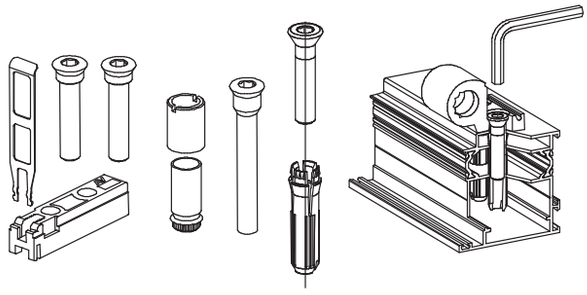

Двери. Фурнитура ROTO

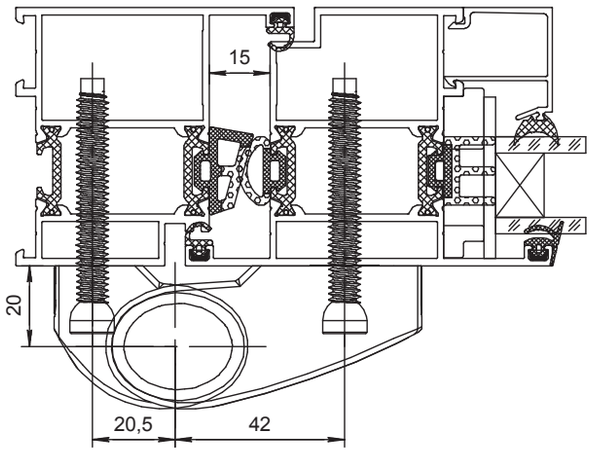

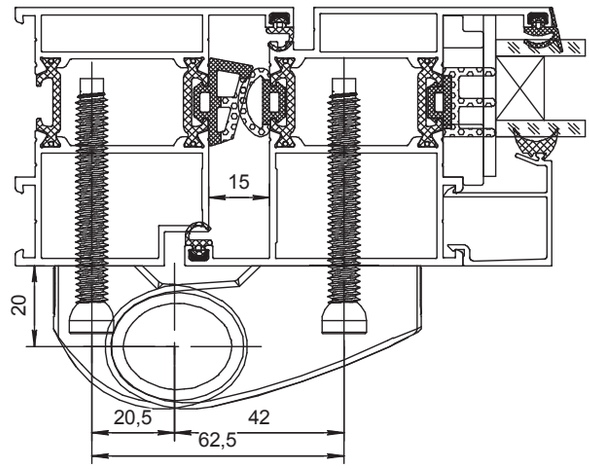

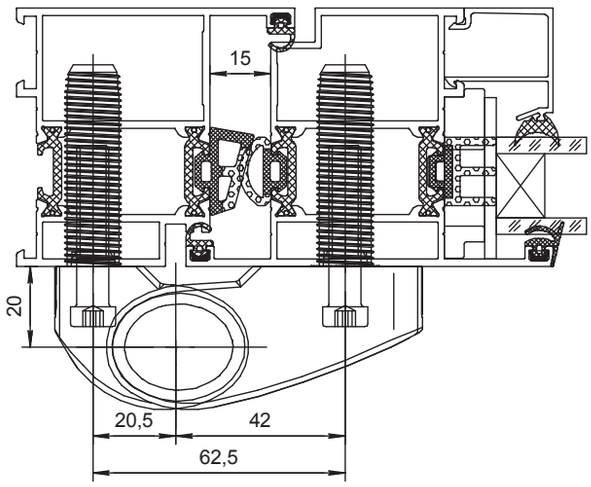

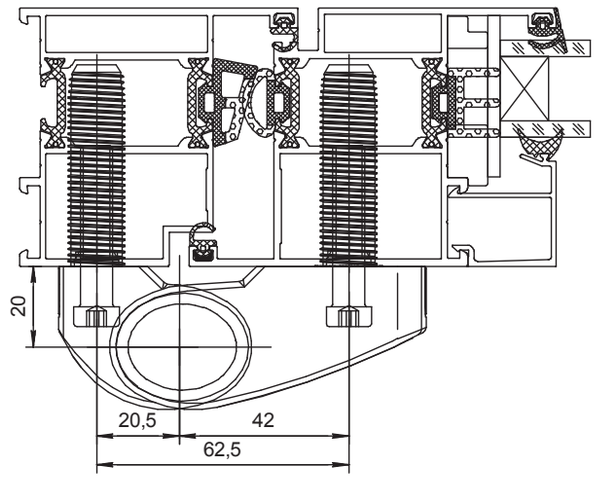

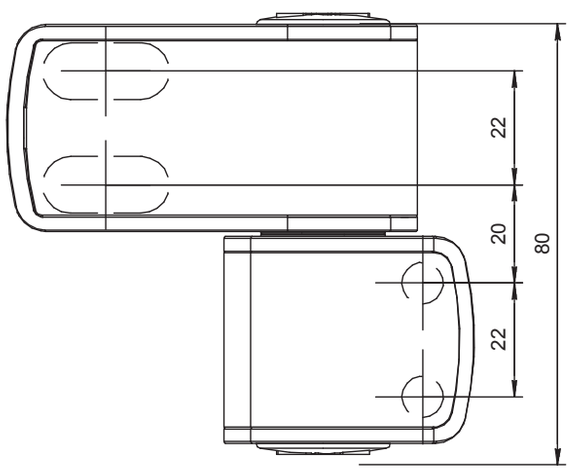

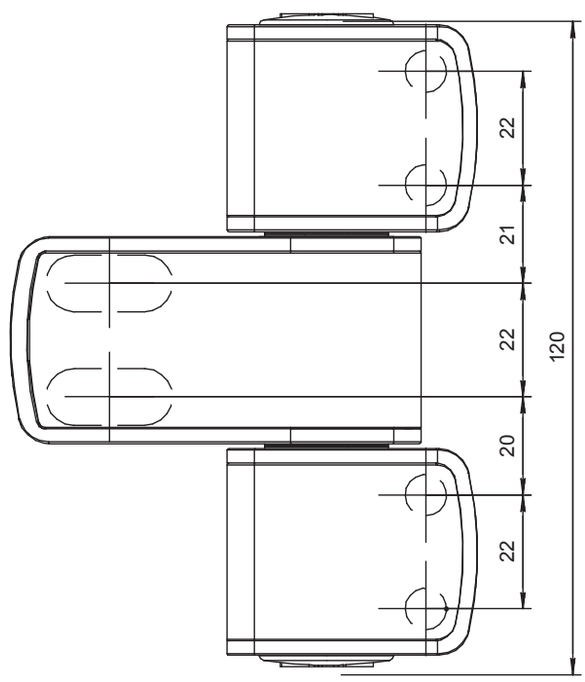

Установка замка

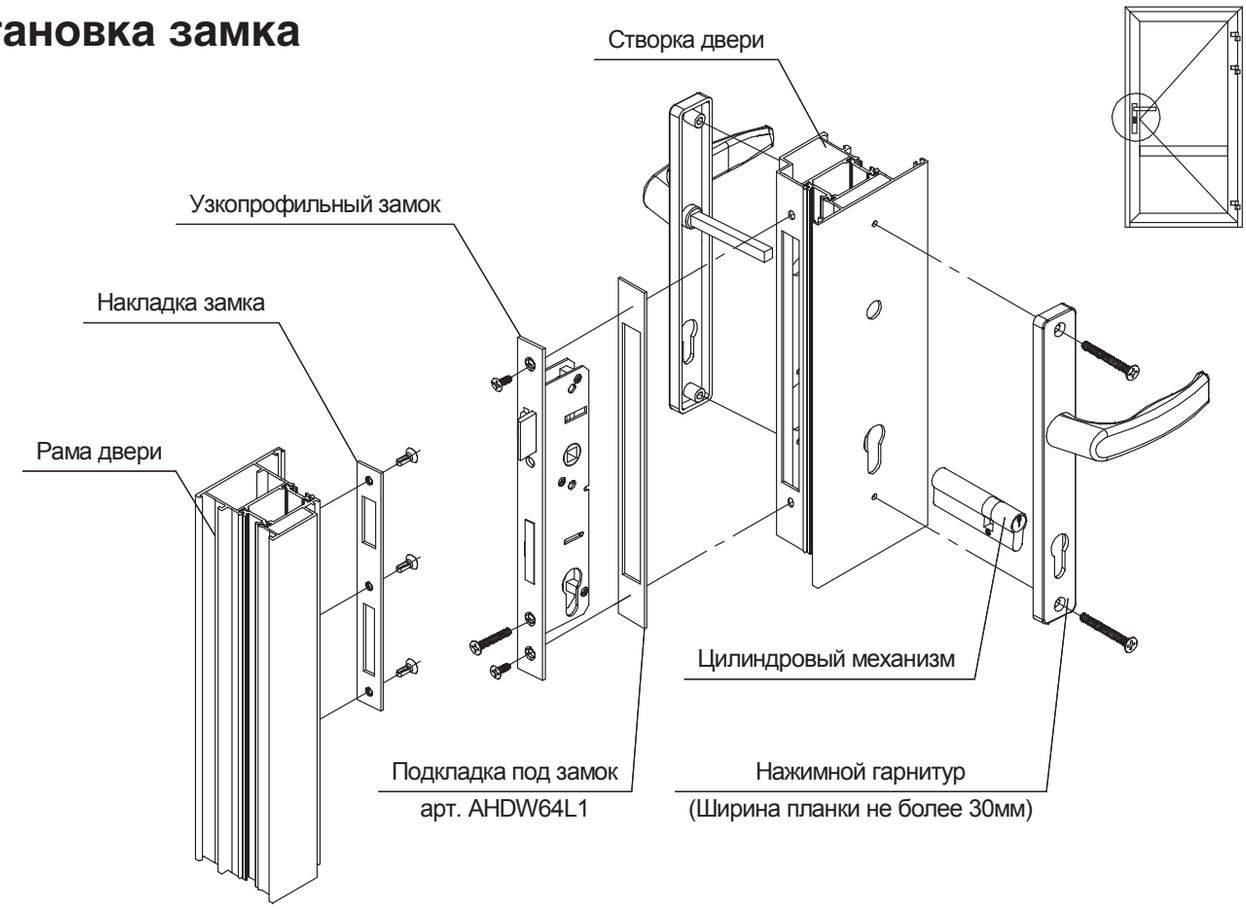

Рекомендуемые параметры замка

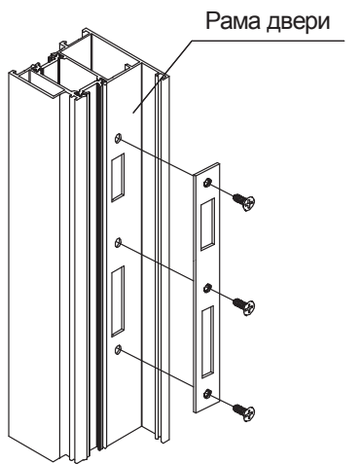

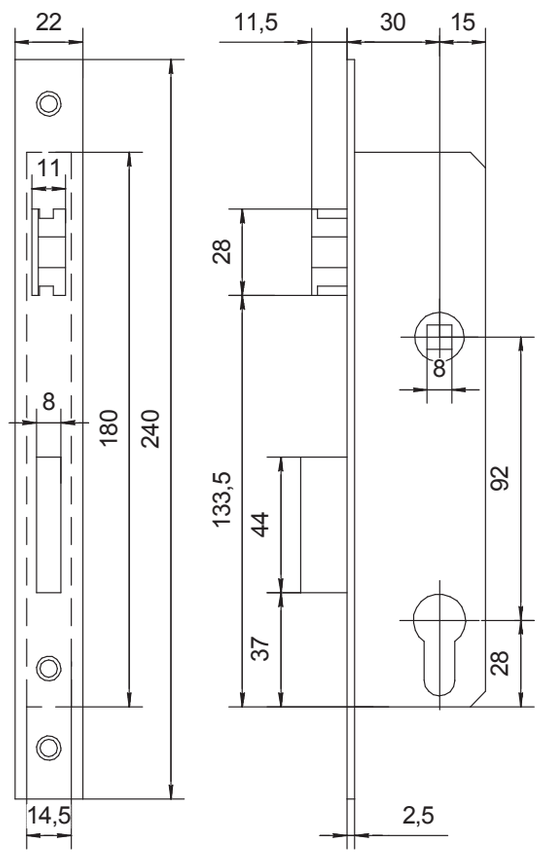

Обработка профиля под замок

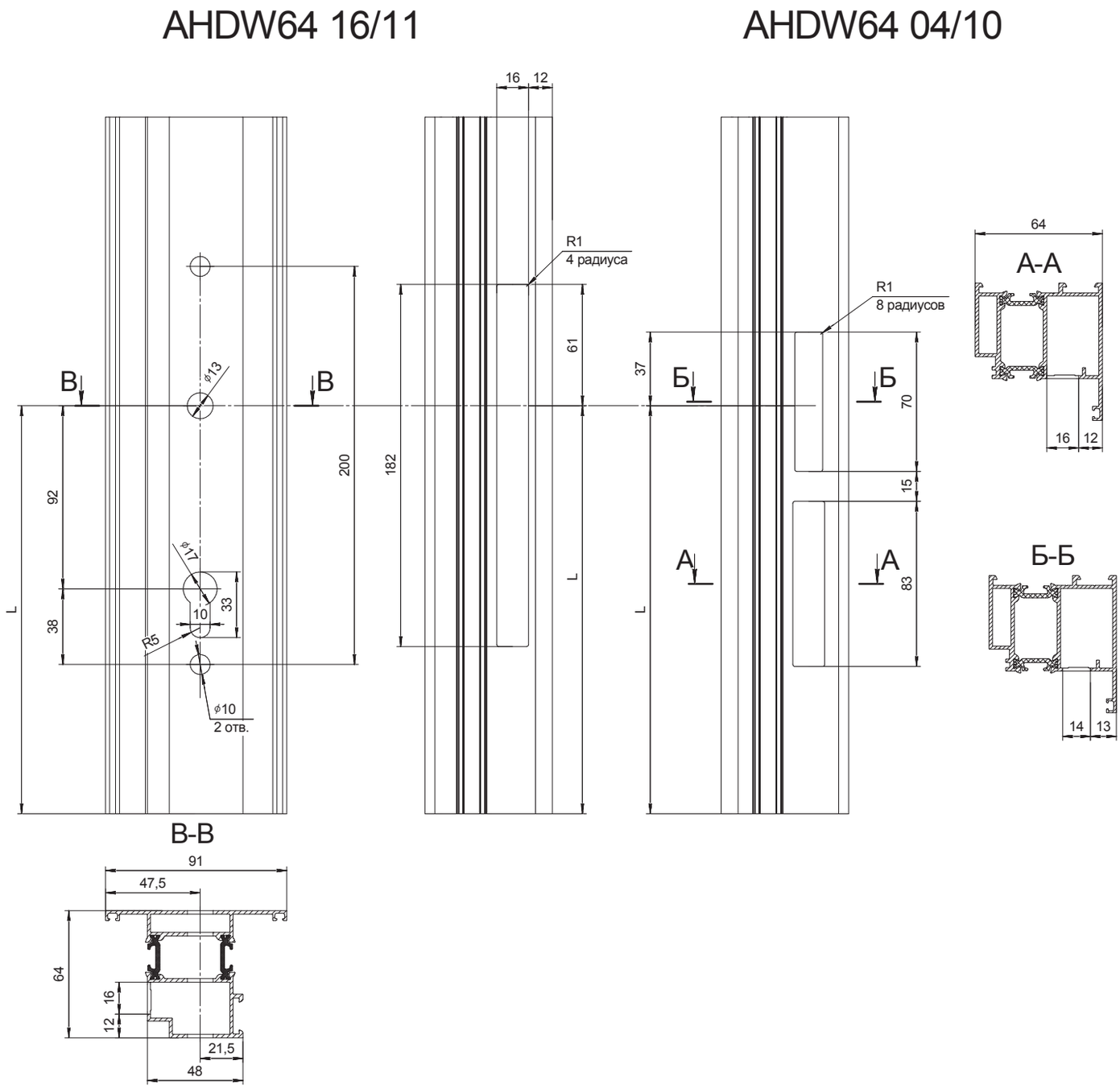

AHDW64 15/10

AHDW64 05/11

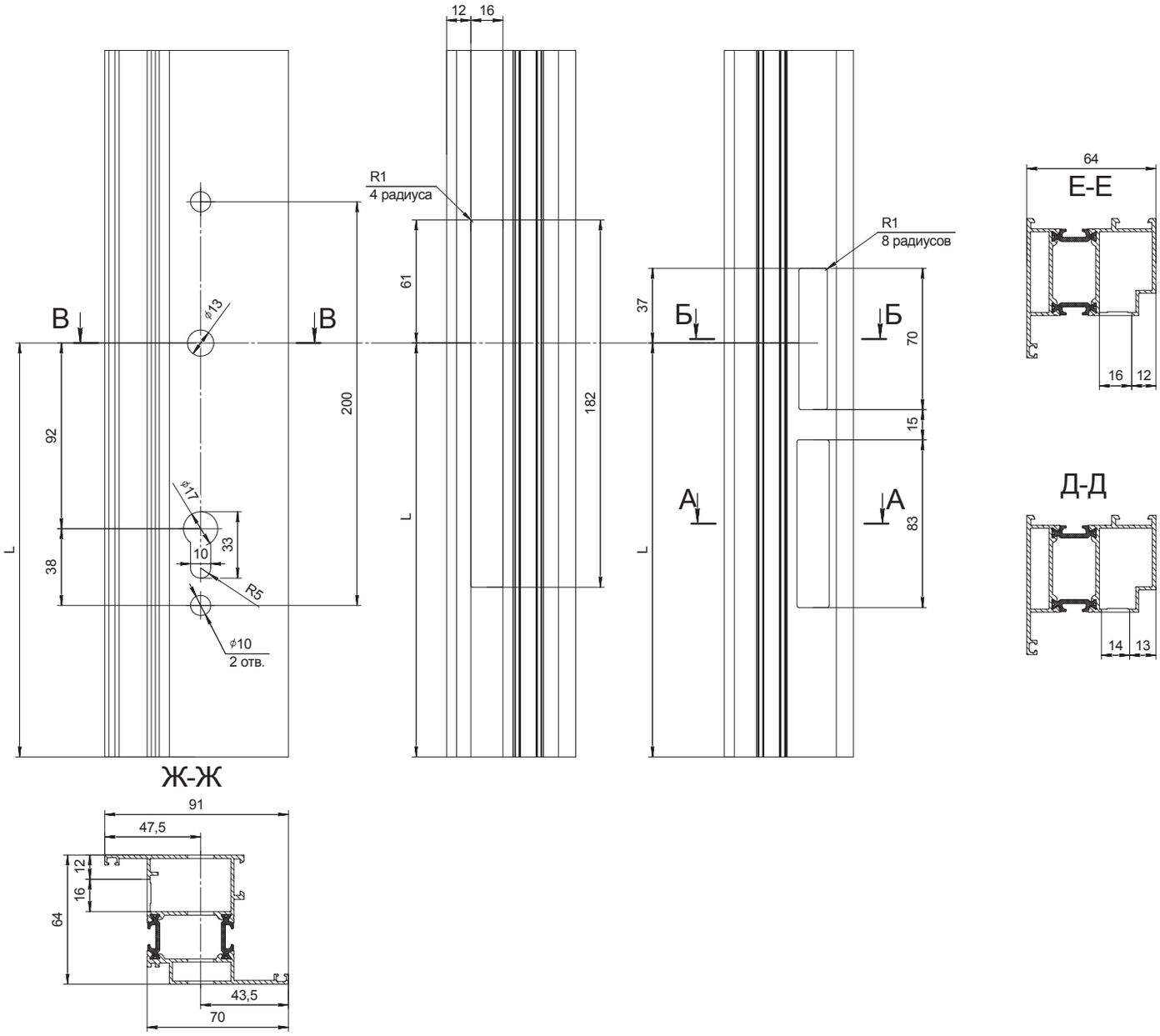

Подбор максимального веса дверной створки

Таблица допустимых нагрузок

Высота створки В (мм)												
3500												
3400												
3300												- 6 %
3200												- 12 %
3100											- 6 %	- 18 %
3000											- 13 %	- 24 %
2900										- 7 %	- 19 %	- 29 %
2800		160 кг = 3-секционная								- 13 %	- 25 %	- 35 %
2700									- 7 %	- 20 %	- 31 %	- 41 %
2600		100 кг = 2-секционная							- 14 %	- 27%	- 38 %	- 47 %
2500								- 8 %	- 21 %	- 33 %	- 44 %	- 53 %
2400								- 15 %	- 29 %	- 40 %	-50 %	- 59 %
2300							- 8 %	- 23 %	- 36 %	- 47 %	- 56 %	- 65 %
2200							- 17 %	- 31 %	- 43 %	- 53 %	- 63 %	
2100						- 9 %	- 25 %	- 38 %	- 50 %	- 60 %	- 69 %	
2000						- 18 %	- 33 %	- 46 %	- 57 %	- 67 %		
1900					- 10 %	- 27 %	- 42 %	- 54 %	- 64 %			
1800					- 20 %	- 36 %	- 50 %	- 52 %				
1700				- 11 %	- 30 %	- 45 %	- 58 %	- 69 %				
1600				- 22 %	- 40 %	- 54 %	- 66 %					
1500				- 33 %	- 50 %	- 63 %						
1400			- 25 %	- 44 %	- 60 %							
1300		- 11 %	- 38 %	- 55 %				нерекомендуемые размеры				
1200		- 29 %	- 50 %	- 67 %								
1100	- 17 %	- 43 %	- 63 %									
1000	- 33 %	- 57 %										
	600	700	800	900	1000	1100	1200	1300	1400	1500	1600	1700

Ширина створки В (мм)

Размещение петель

В частных домах			Общественные здания		
Без доводчика	Без доводчика	Без доводчика	Без доводчика	Доводчик без ограничителя	Доводчик с ограничителем
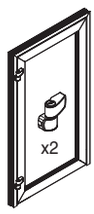	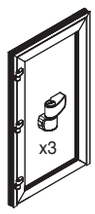	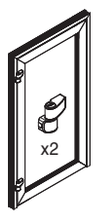	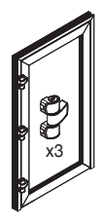	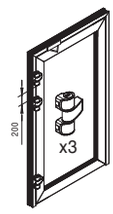	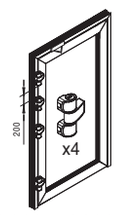
< 2300 x 800 мм максиум	< 2300 x 1000 мм максимум	< 2300 x 1000 мм максимум	< 2300 x 1000 мм максимум	< 2300 x 1000 мм максимум вес створки - 20 %	< 2300 x 1000 мм максимум вес створки - 75 %

Пример подбора максимального веса створки с использованием таблицы допустимых нагрузок

Пример 1
160 кг без доводчика:
высота створки H = 2 100 мм, ширина створки B = 1 100 мм, 160 кг - 9 % = 145,6 кг ≈ 145 кг.
Максимальный вес створки 145 кг.

Пример 2
160 кг с доводчиком без ограничителя открывания:
высота створки H = 2 100 мм, ширина створки B = 1 100 мм, 160 кг - 9 % = 145,6 кг ≈ 145 кг.
Поскольку на дверь устанавливается доводчик без ограничителя открывания, вычитаем 20 % от максимального веса дверной створки необходимого размера:
145 кг - 20 % = 116 кг.
Максимальный вес створки 116 кг.

Пример 3
160 кг с доводчиком с ограничителем открывания или стопорным приспособлением:
высота створки H = 2 100 мм, ширина створки B = 1 100 мм, 160 кг - 9 % = 145,6 кг ≈ 145 кг.
Поскольку на дверь устанавливается доводчик с ограничителем открывания, вычитаем 75 % от максимального веса дверной створки необходимого размера:
145 кг - 75 % = 36,25 кг ≈ 36 кг.
Максимальный вес створки 36 кг.

РАСЧЕТ ТИПОВЫХ КОНСТРУКЦИЙ

Поворотное окно

2–2

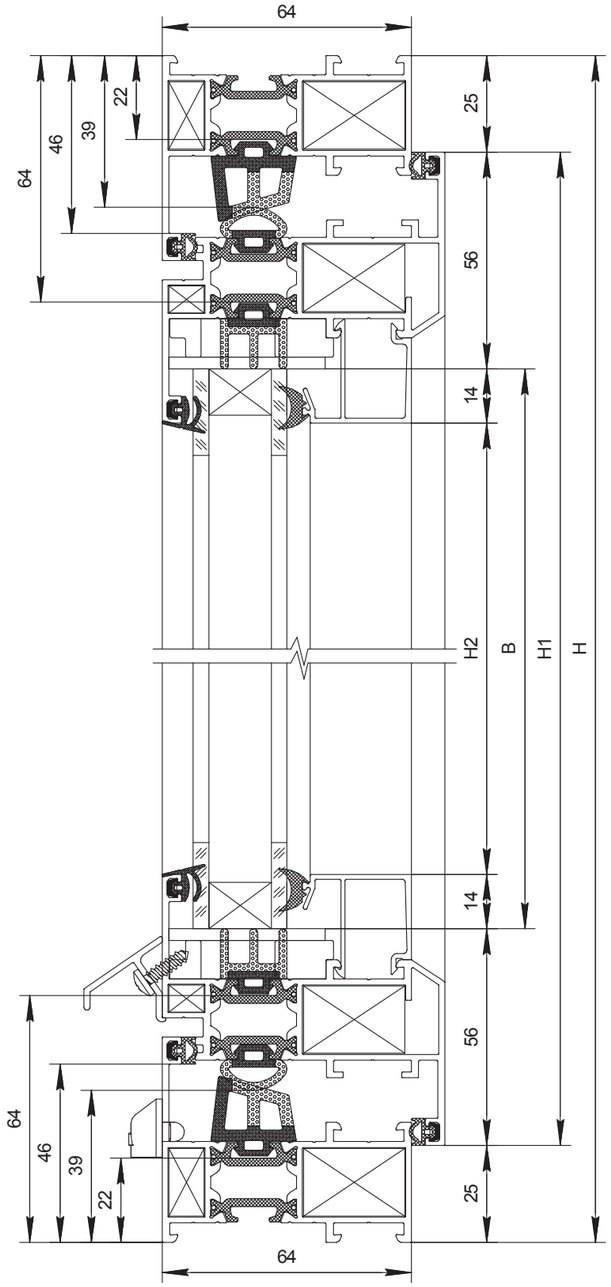

Профиль				
AHDW64 01/07	Профиль рамы		L	2
			H	2
AHDW64 13/17	Профиль створки		L1=L-50	2
			H1=H-50	2
AHDW64 43	Профиль отлива		L3=L-116	1
AHDW64 42	Профиль тяги		-	
AHSH22 0128	Профиль штапика		L2=L1-96	2
			H2=H1-140	2

Комплектующие изделия			
ALOP55	Уплотнитель	(L-44)x2+(H-44)x2	1
ALOP54	Уплотнитель	(L-78)x2+(H-78)x2	1
ALOP53	Уплотнитель	(L-128)x2+(H-128)x2	1
ALOP52	Уплотнитель	(A+B)x2	1
ALOP08-1	Уплотнитель	(A+B)x2	1
ALOP58	Уплотнитель	(L1+H1+L3+H-68)x2	1
ALOP43	Подкладка опорная		4
-	Подкладка рихтовочная		4
ALOP42	Заглушка водоотвода		2
AHDW64C1	Уголок выравнивающий		12
ASU47.09	Угловая закладная		4
ASU48.09	Угловая закладная		4
ASU48.26	Угловая закладная		8
Фурнитура			
ϕ4x6 170-91	Штифт цилиндрический		8
ϕ5x10 170-93	Штифт цилиндрический		24
ϕ3,9x13 164-395	Винт самонарезающий		L3/250
Заполнение 24 мм			
A=L-162, B=H-162			1

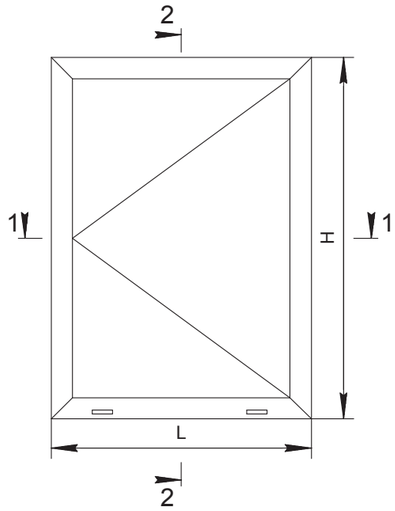

1-1

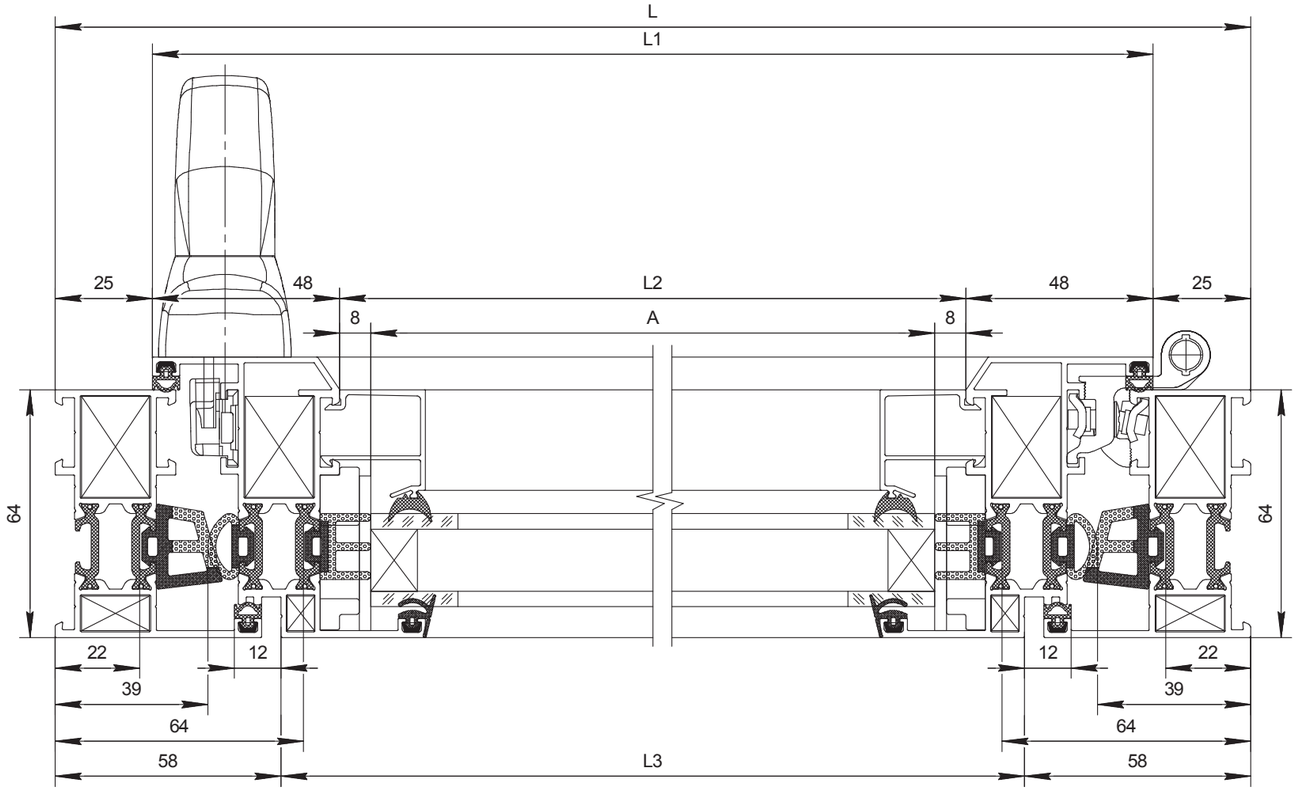

Комбинированное окно

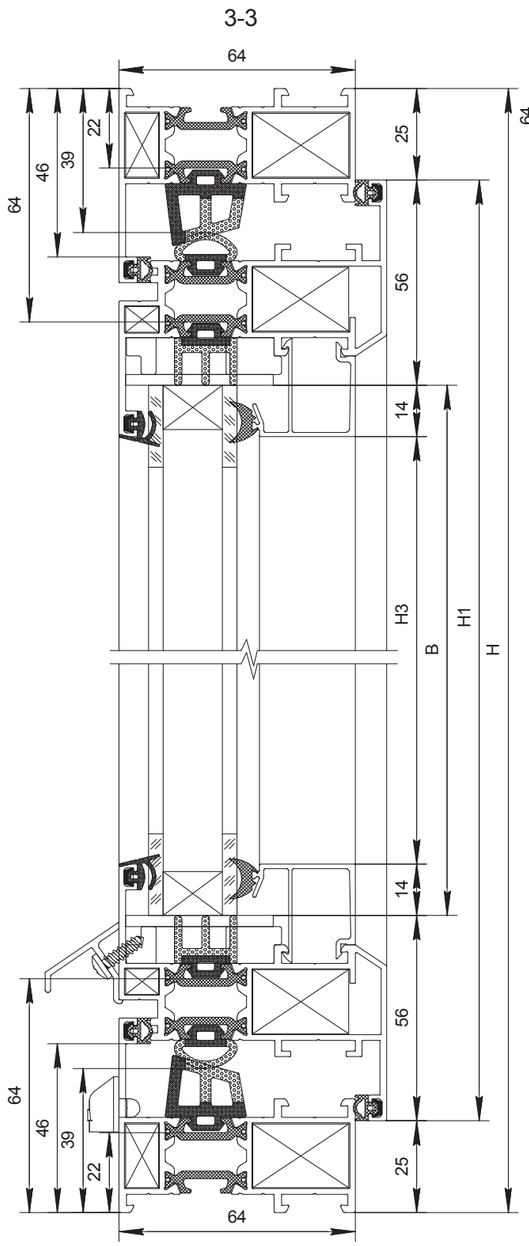

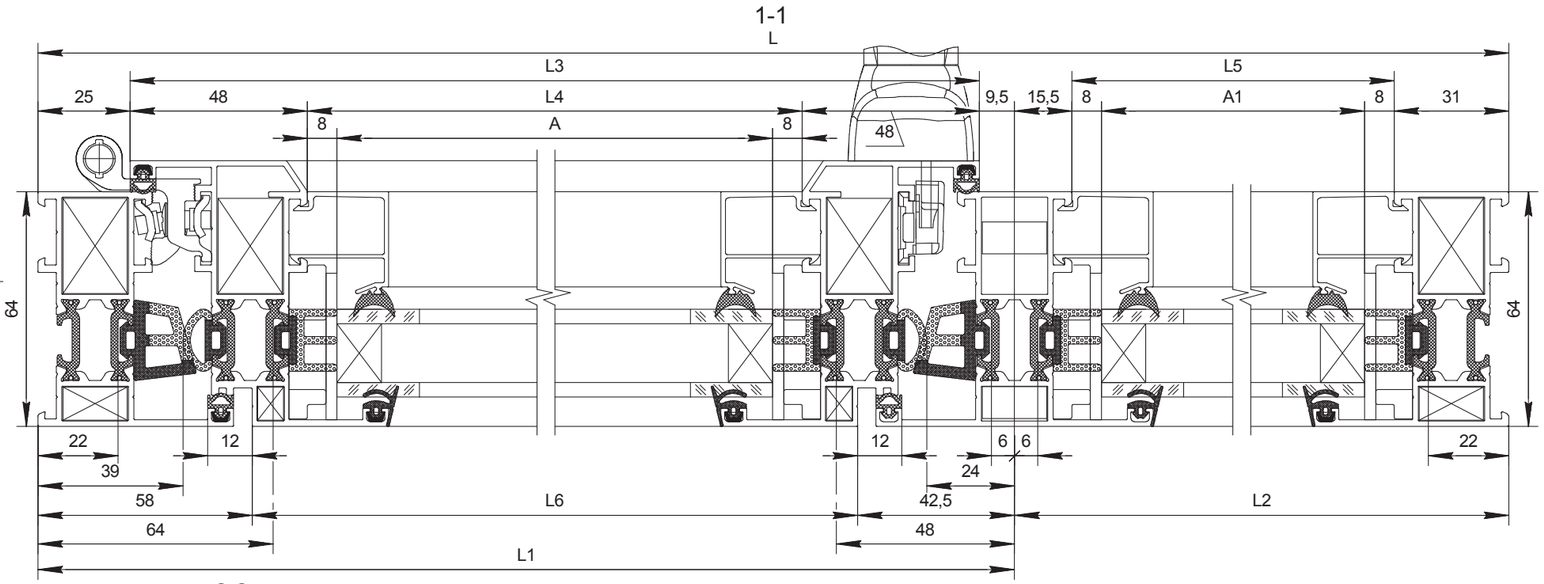

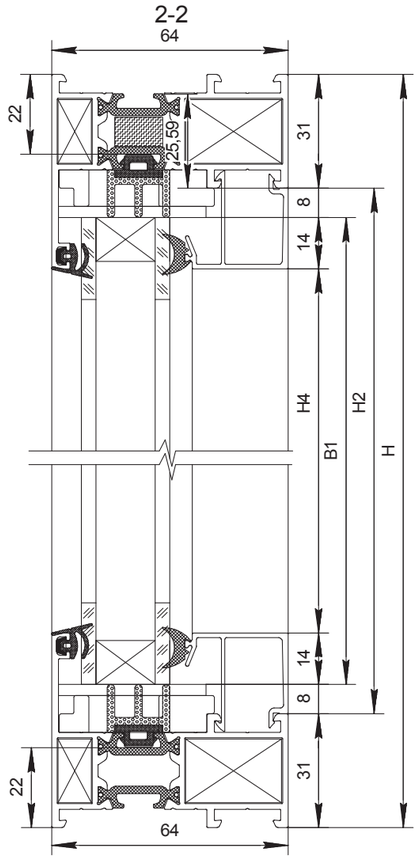

Профиль				
AHDW64 01/07	Профиль рамы		L	2
			H	2
AHDW64 13/17	Профиль створки		L3=L1-34,5	2
			H1=H-50	2
AHDW64 20/07	Профиль импоста		H2=H-62	1
AHDW64 43	Профиль отлива		L6=L1-100,5	1
AHDW64 42	Профиль тяги		-	
AHSH22 0128	Профиль штапика		L4=L3-96	2
			H3=H1-140	2
			L5=L2-46,5	2
			H4=H-106	2
Комплектующие изделия				
ALOP55	Уплотнитель		(L1-28)x2+(H-44)x2	1
ALOP54	Уплотнитель		(L1-63)x2+(H-78)x2	1
ALOP53	Уплотнитель		(L1+L2+2H-312)x2	1
ALOP52	Уплотнитель		(A+B+A1+B1)x2	1
ALOP08-1	Уплотнитель		(A+B+A1+B1)x2	1
ALOP58	Уплотнитель		(L3+L6+H1+H-68)x2	1
ALOP43	Подкладка опорная			8
-	Подкладка рихтовочная			8
ALOP42	Заглушка водоотвода			4
AHDW64C1	Уголок выравнивающий			12

Комплектующие изделия			
ASU47.09	Угловая закладная		4
ASU48.09	Угловая закладная		4
ASU48.26	Угловая закладная		8
ASI38.17	Закладная крепления импоста		4
Фурнитура			
ϕ4x6 170-91	Штифт цилиндрический		8
ϕ5x10 170-93	Штифт цилиндрический		40
ϕ3,9x13 164-395	Винт самонарезающий		L6/250
Заполнение 24 мм			
A=L3-108, B=H-162			1
A1=L2-62,5, B1=H-78			1

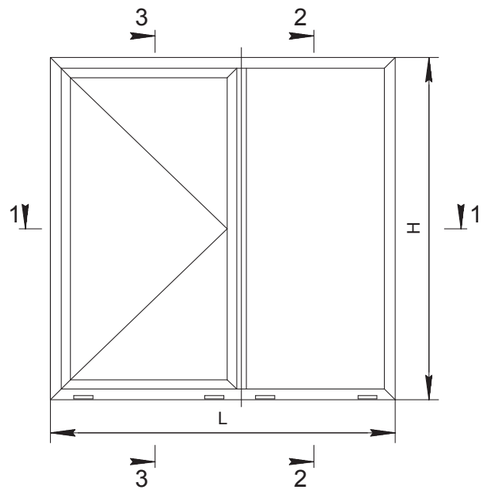

Комбинированное окно со штульпом

2-2

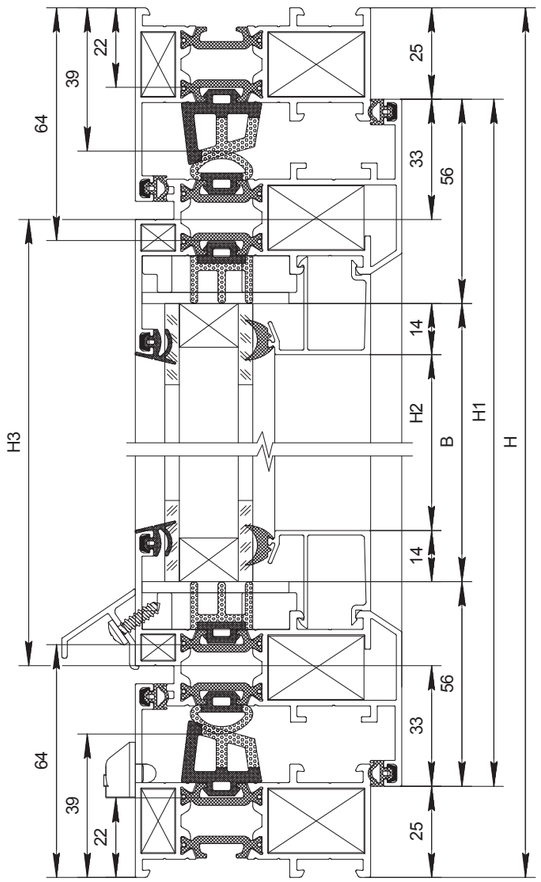

Профиль				
AHDW64 01/07	Профиль рамы		L	2
			H	2
AHDW64 13/17	Профиль створки		L1=L/2-27,5	2
			H1=H-50	2
AHDW64 33/35	Профиль штульпа		H3=H1-66	1
AHDW64 43	Профиль отлива		L3=L/2-93,5	2
AHDW64 42	Профиль тяги		-	
AHSH22 0128	Профиль штапика		L2=L1-96	4
			H2=H1-140	4
Комплектующие изделия				
ALOP55	Уплотнитель		(L+H-88)x2+H3	1
ALOP54	Уплотнитель		(2L1-64)x2+(H-78)x4	1
ALOP53	Уплотнитель		(L1-78)x4+(H-128)x4	1
ALOP52	Уплотнитель		(Ax2+Bx2)x2	1
ALOP08-1	Уплотнитель		(Ax2+Bx2)x2	1
ALOP58	Уплотнитель		(H1+L1+H3+L3+48)x2	1
ALOP48	Заглушка штульпа			1
	Заглушка штульпа			1
ALOP43	Подкладка опорная			10
-	Подкладка рихтовочная			10
ALOP42	Заглушка водоотвода			4
AHDW64C1	Уголок выравнивающий			20

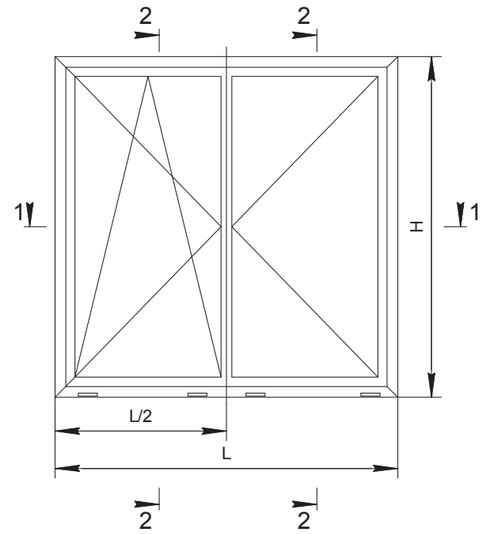

Комплектующие изделия			
ASU47.09	Угловая закладная		8
ASU48.09	Угловая закладная		4
ASU48.26	Угловая закладная		12
Фурнитура			
⌀4x6 170-91	Штифт цилиндрический		16
⌀5x10 170-93	Штифт цилиндрический		32
⌀3,9x13 164-395	Винт самонарезающий		2L3/250
⌀4,8x38 164-377	Винт самонарезающий		H3/500
Заполнение 24 мм			
A=L1-112, B=H1-112			2

1-1

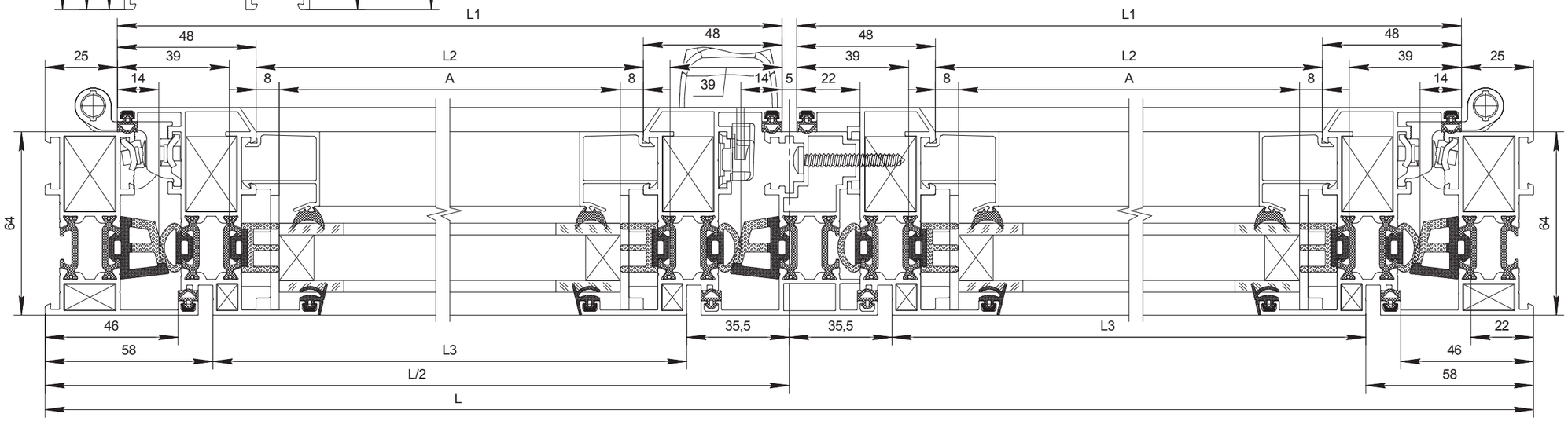

Одностворчатая дверь наружного открывания

2-2

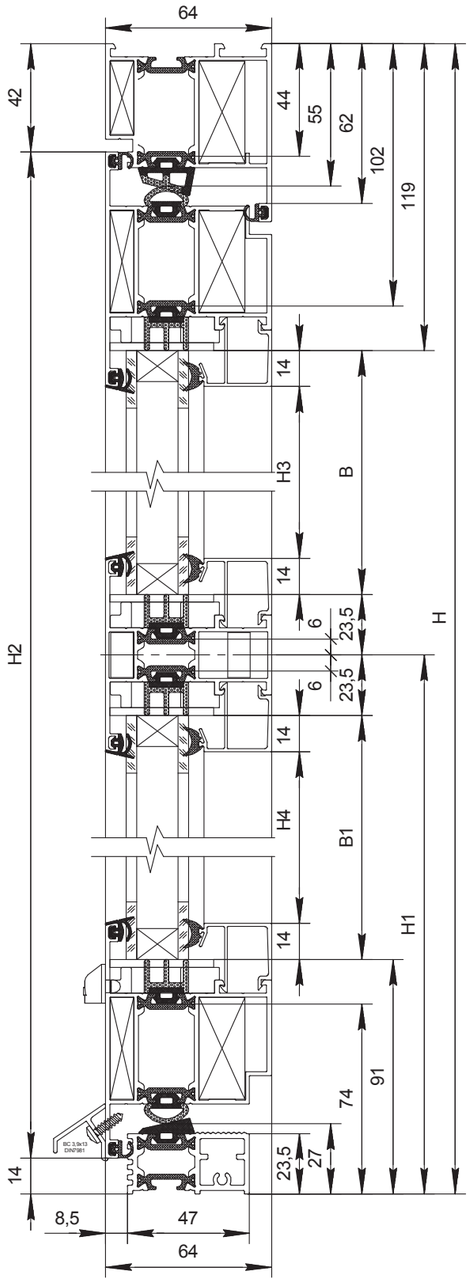

Профиль				
AHDW64 04/10	Профиль рамы		L	1
			H	1
			H	1
AHDW64 16/11	Профиль створки		L1=L-84	2
			H2=H-56	2
AHDW64 20/07	Профиль импоста		L2=L1-138	1
AHDW64 29/31	Профиль порога		L3=L-106	1
AHDW64 43	Профиль отлива		L1	1
AHSH22 0128	Профиль штапика		L2=L1-138	4
			H3=H-H1-170,5	2
			H4=H1-142,5	2

Комплектующие изделия			
ALOP57	Уплотнитель	L3=L-106	1
ALOP56	Уплотнитель	(L-88)+(H-67,5)x2	1
ALOP54	Уплотнитель	(L-110)x2+(H-82)x2	1
ALOP53	Уплотнитель	(L-204)x4+(H-188)x2	1
ALOP52	Уплотнитель	(A+B)x2+(A+B1)x2	1
ALOP08-1	Уплотнитель	(A+B)x2+(A+B1)x2	1
ALOP06	Уплотнитель	L+2H-248+(L1+H2)x2	1
ALOP43	Подкладка опорная		8
-	Подкладка рихтовочная		8
ALOP42	Заглушка водоотвода		2
AHDW64C1	Уголок выравнивающий		10
ALOP40	Заглушка импоста		1
	Заглушка импоста		1
ALOP39	Заглушка порога		1
	Заглушка порога		1
ALOP38	Заглушка порога		1
	Заглушка порога		1
ASU49.09	Угловая закладная		2
ASU50.09	Угловая закладная		4
ASU50.18	Угловая закладная		6
ASI38.17	Закладная крепления импоста		4
Фурнитура			
ϕ5x10 170-93	Штифт цилиндрический		32
ϕ3,9x13 164-395	Винт самонарезающий		L1/250
ϕ4,2x16 164-381	Винт самонарезающий		4
Заполнение 24 мм			
A=L1-154, B=H-H1-142,5			1
A=L1-154, B1=H1-114,5			1

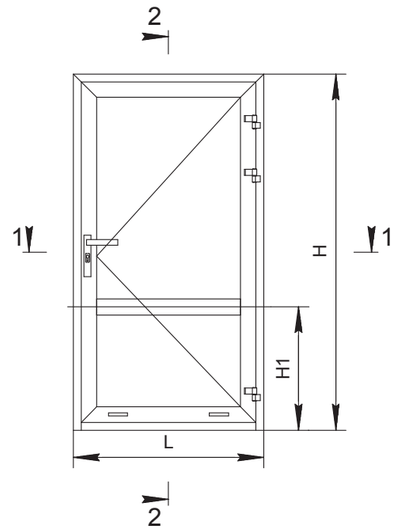

1-1

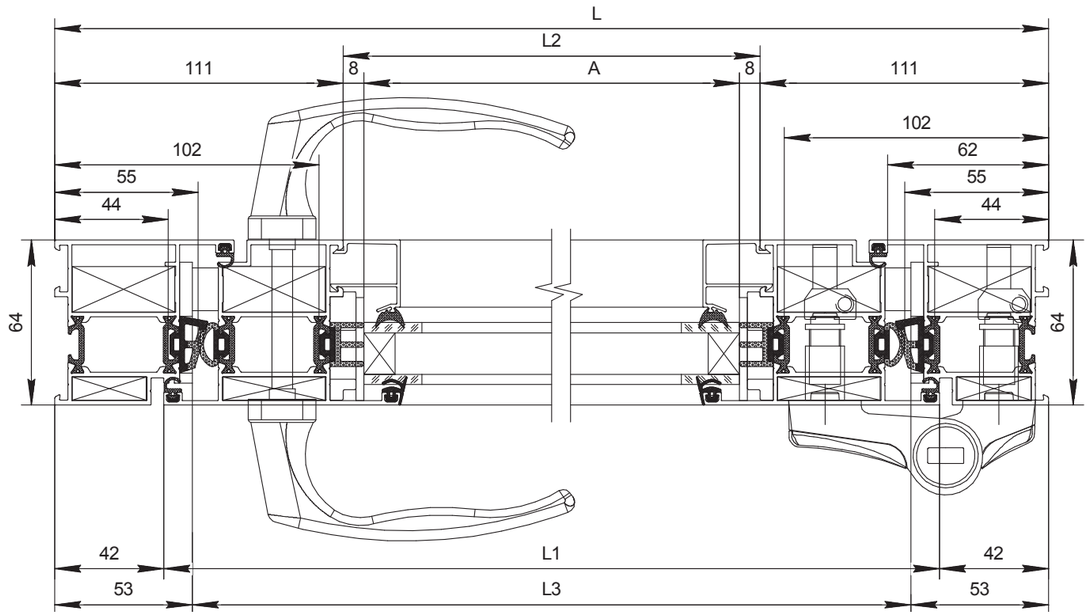

Одностворчатая дверь наружного открывания с цоколем

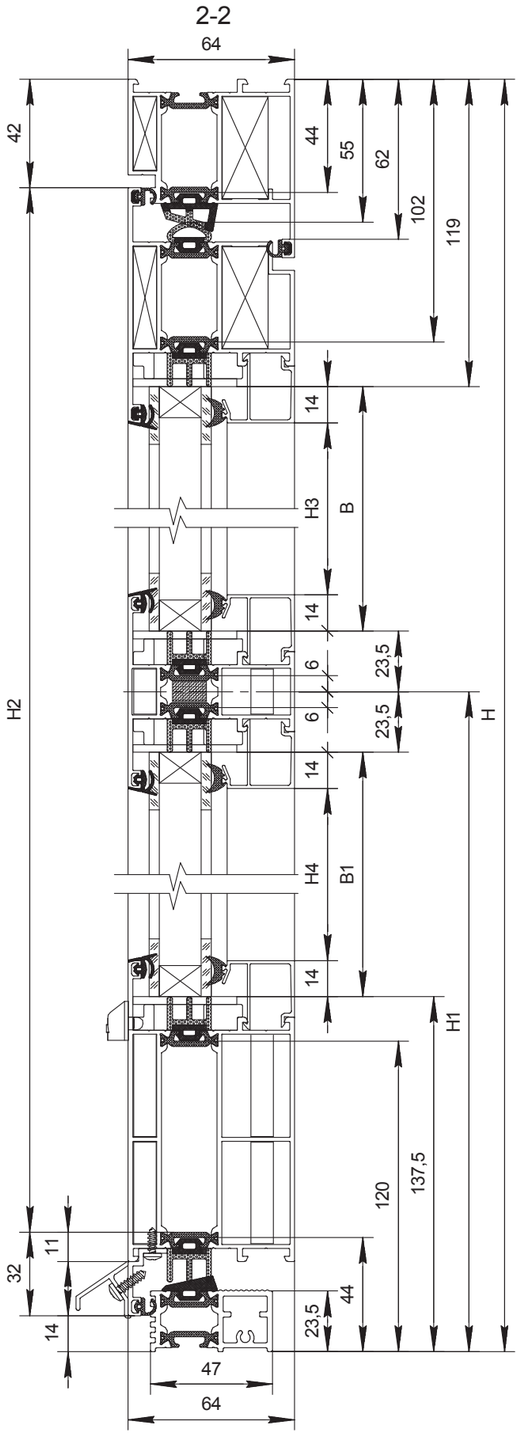

Профиль				
AHDW64 04/10	Профиль рамы		L	1
			H	1
			H	1
AHDW64 16/11	Профиль створки		L1=L-84	1
			H2=H-88	1
			H2=H-88	1
AHDW64 06/12	Профиль цоколя		L2=L1-138	1
AHDW64 20/07	Профиль импоста		L2=L1-138	1
AHDW64 29/31	Профиль порога		L3=L-106	1
AHDW64 43	Профиль отлива		L1	1
AHDW64 45	Профиль притвора		L1	1
AHSH22 0128	Профиль штапика		L2=L1-138	4
			H3=H-H1-170,5	2
			H4=H1-189	2

Комплектующие изделия			
ALOP57	Уплотнитель	L3=L-106	1
ALOP56	Уплотнитель	(L-88)+(H-67,5)x2	1
ALOP54	Уплотнитель	(L-110)+(H-99)x2	1
ALOP53	Уплотнитель	5L-964+(H-234)x2	1
ALOP52	Уплотнитель	(A+B)x2+(A+B1)x2	1
ALOP08-1	Уплотнитель	(A+B)x2+(A+B1)x2	1
ALOP06	Уплотнитель	L+2H-248+(L1+H2+32)x2	1
ALOP43	Подкладка опорная		8
-	Подкладка рихтовочная		8
ALOP42	Заглушка водоотвода		2
AHDW64C1	Уголок выравнивающий		6
ALOP40	Заглушка импоста		2
	Заглушка импоста		2
ALOP39	Заглушка порога		1
	Заглушка порога		1
ALOP38	Заглушка порога		1
	Заглушка порога		1
ALOP46	Заглушка цоколя		1
	Заглушка цоколя		1
ALOP44	Заглушка цоколя		2

Комплектующие изделия			
ASU49.09	Угловая закладная		2
ASU50.09	Угловая закладная		2
ASU50.18	Угловая закладная		4
ASI38.17	Закладная крепления импоста		4
ASI38.39	Закладная крепления импоста		8
Фурнитура			
ϕ5x10 170-93	Штифт цилиндрический		32
ϕ3,5x10 164-382	Винт самонарезающий		L13250
ϕ3,9x13 164-395	Винт самонарезающий		L1/250
ϕ4,2x16 164-381	Винт самонарезающий		4
Заполнение 24 мм			
A=L1-154, B=H-H1-142,5			1
A=L1-154, B1=H1-161			1

1-1

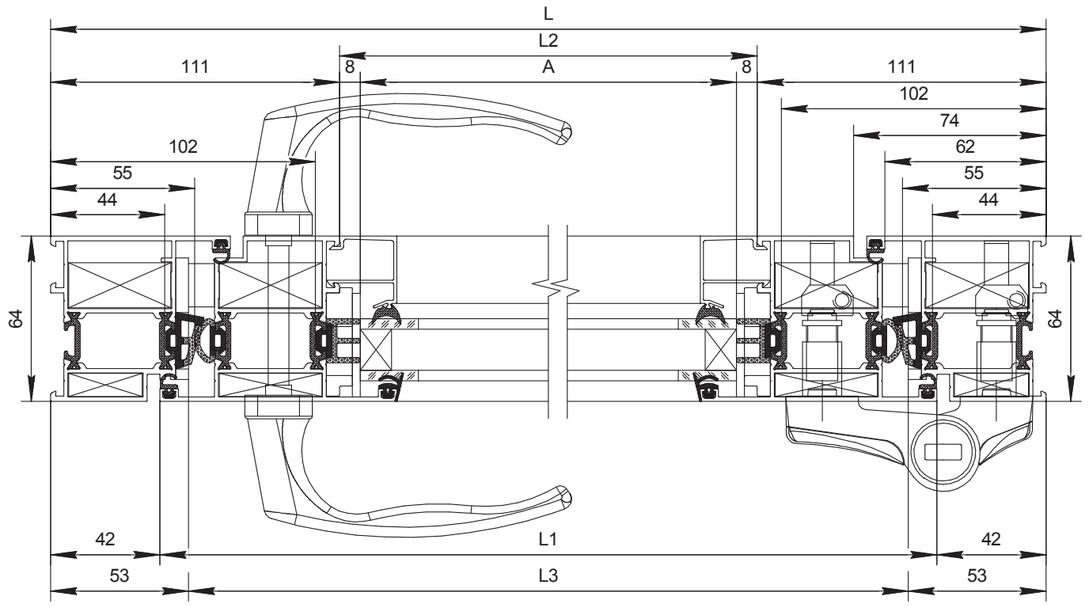

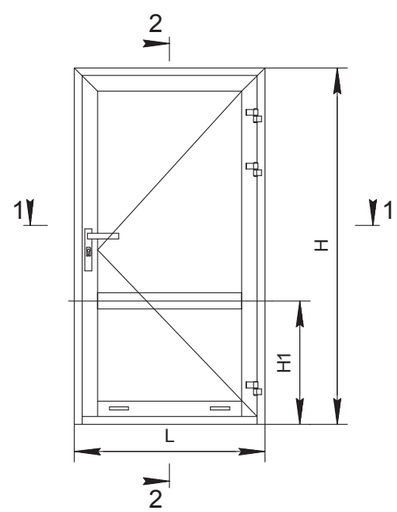

Двухстворчатая дверь наружного открывания

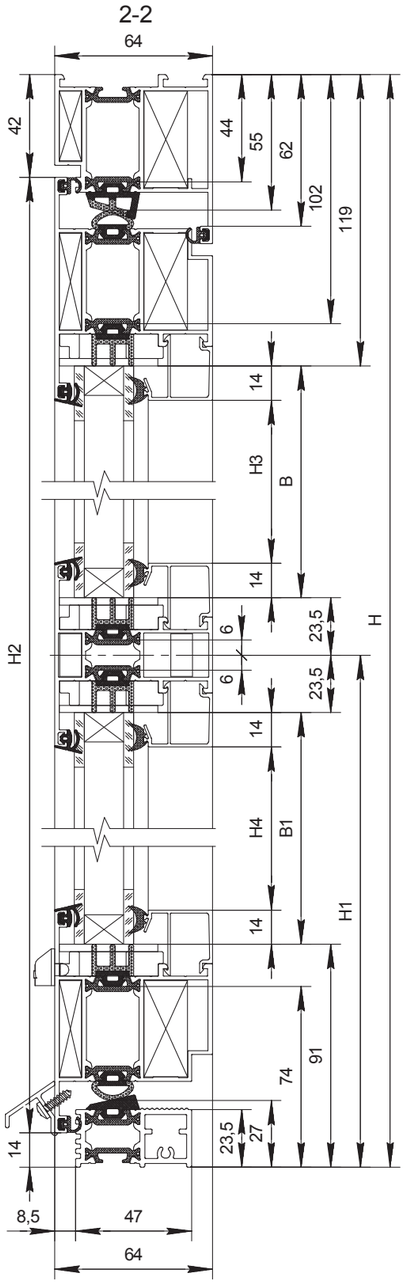

Профиль				
AHDW64 04/10	Профиль рамы		L	1
			H	1
			H	1
AHDW64 16/11	Профиль створки		L2=L1-28,5	2
			H2=H-56	3
			L3=L-L1-28,5	2
AHDW64 15/10	Профиль створки		H2=H-56	1
AHDW64 20/07	Профиль импоста		L4=L2-138	1
			L5=L3-138	1
AHDW64 29/31	Профиль порога		L6=L-106	1
AHDW64 43	Профиль отлива		L2	1
			L3-32	1
AHSH22 0128	Профиль штапика		L4	4
			L5	4
			H3=H-H1-170,5	4
			H4=H1-142,5	4

Комплектующие изделия			
ALOP57	Уплотнитель	L6=L-106	1
ALOP56	Уплотнитель	(L-88)+(H-67,5)x2	1
ALOP54	Уплотнитель	(L-110)x2+(H-82)x4	1
ALOP53	Уплотнитель	(L-296)x4+(H-188)x4	1
ALOP52	Уплотнитель	(A+A1+B+B1)x4	1
ALOP08-1	Уплотнитель	(A+A1+B+B1)x4	1
ALOP06	Уплотнитель	(3H+L2+L3)x2+L-640	1
ALOP43	Подкладка опорная		16
-	Подкладка рихтовочная		16
ALOP42	Заглушка водоотвода		4
AHDW64C1	Уголок выравнивающий		16
ALOP40	Заглушка импоста		2
	Заглушка импоста		2
ALOP39	Заглушка порога		1
	Заглушка порога		1
ALOP38	Заглушка порога		1
	Заглушка порога		1
ALOP45	Заглушка		2
	Заглушка		2
ASU49.09	Угловая закладная		2
ASU50.09	Угловая закладная		6
ASU50.18	Угловая закладная		10
ASU51.09	Угловая закладная		2
ASI38.17	Закладная крепления импоста		8
Фурнитура			
⌀5x10 170-93	Штифт цилиндрический		56
⌀3,9x13 164-395	Винт самонарезающий	(L2+L3-32)/250	
⌀4,2x16 164-381	Винт самонарезающий		4
Заполнение 24 мм			
A=L2-154, B=H-H1-142,5			1
A=L2-154, B1=H1-114,5			1
A1=L3-154, B=H-H1-142,5			1
A1=L3-154, B1=H1-114,5			1

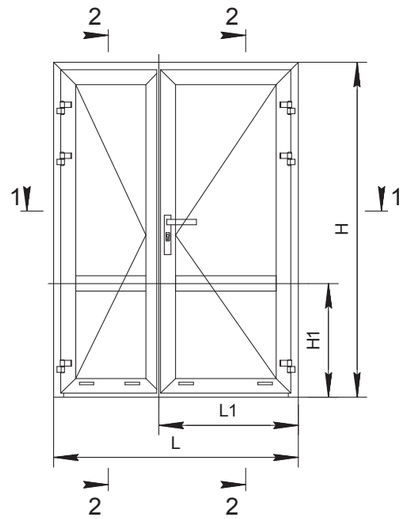

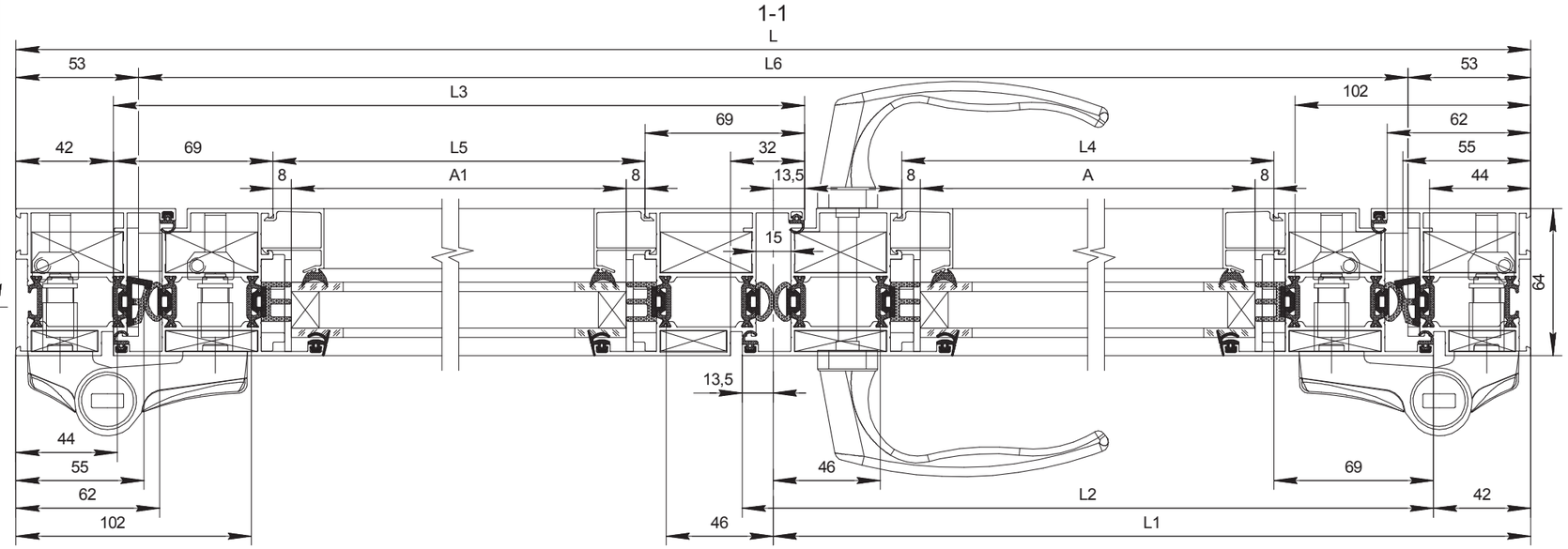

Двухстворчатая дверь наружного открывания со штульпом

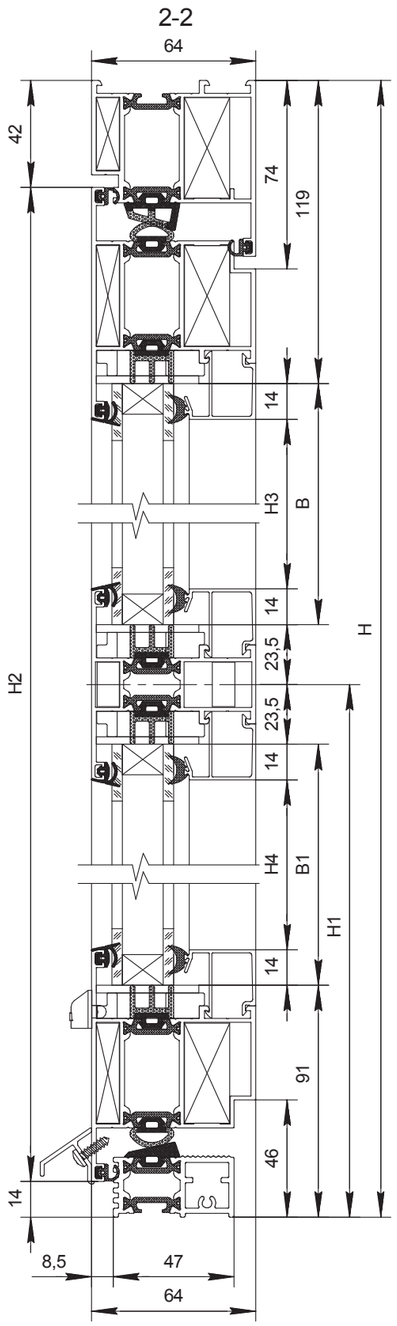

Профиль				
AHDW64 04/10	Профиль рамы		L	1
			H	1
			H	1
AHDW64 16/11	Профиль створки		L2=L1-44,5	2
			H2=H-56	4
			L3=L-L1-44,5	2
AHDW64 34/36	Профиль штульпа		H-120	1
AHDW64 20/07	Профиль импоста		L4=L2-138	1
			L5=L3-138	1
AHDW64 29/31	Профиль порога		L6=L-106	1
AHDW64 43	Профиль отлива		L2	1
			L3	1
AHSH22 0128	Профиль штапика		L4	4
			L5	4
			H3=H-H1-170,5	4
			H4=H1-142,5	4

Комплектующие изделия			
ALOP57	Уплотнитель	L6=L-106	1
ALOP56	Уплотнитель	(L-88)+(H-67,5)x2	1
ALOP54	Уплотнитель	(L-110)x2+(3H-284)x2	1
ALOP53	Уплотнитель	(L-328)x4+(H-188)x4	1
ALOP52	Уплотнитель	(A+A1+B+B1)x4	1
ALOP14-1	Уплотнитель	(A+A1+B+B1)x4	1
ALOP06	Уплотнитель	(3H+L2+L3)x2+L-640	1
ALOP43	Подкладка опорная		16
-	Подкладка рихтовочная		16
ALOP42	Заглушка водоотвода		4
AHDW64C1	Уголок выравнивающий		18
ALOP40	Заглушка импоста		2
	Заглушка импоста		2
ALOP39	Заглушка порога		1
	Заглушка порога		1
ALOP38	Заглушка порога		1
	Заглушка порога		1
ALOP49	Заглушка штульпа		1
	Заглушка штульпа		1

Комплектующие изделия			
ASU49.09	Угловая закладная		2
ASU50.09	Угловая закладная		8
ASU50.18	Угловая закладная		10
ASI38.17	Закладная крепления импоста		8
Фурнитура			
⌀5x10 170-93	Штифт цилиндрический		56
⌀3,9x13 164-395	Винт самонарезающий	(L2+L3)/250+(H-120)/250	
⌀4,2x16 164-381	Винт самонарезающий		4
Заполнение 24 мм			
A=L2-154, B=H-H1-142,5			1
A=L2-154, B1=H1-114,5			1
A1=L3-154, B=H-H1-142,5			1
A1=L3-154, B1=H1-114,5			1

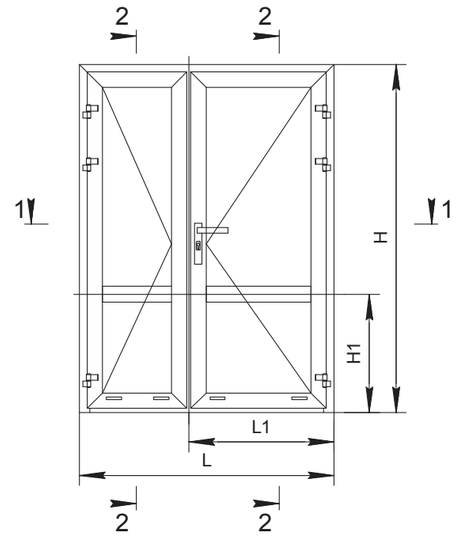

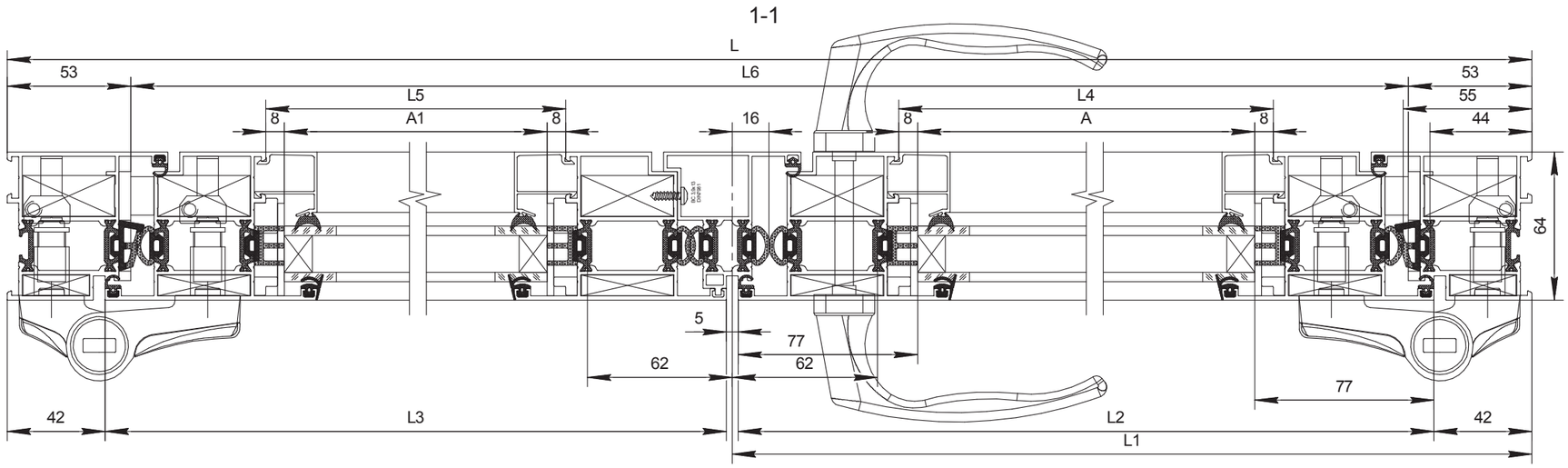

Двухстворчатая дверь наружного открывания с цоколем и со штульпом

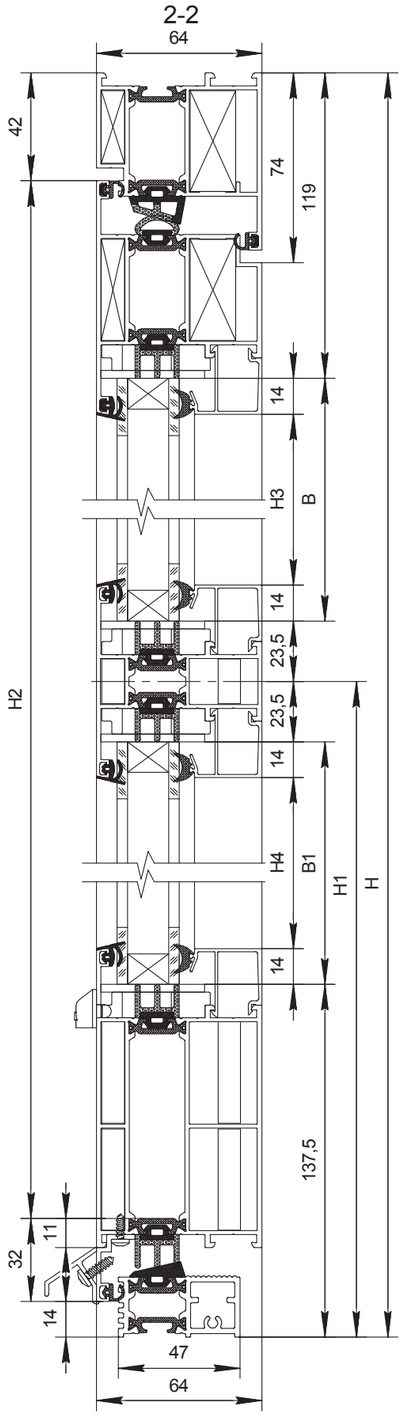

Профиль				
AHDW64 04/10	Профиль рамы		L	1
			H	1
			H	1
AHDW64 16/11	Профиль створки		L2=L1-44,5	2
			L3=L-L1-44,5	2
			H2=H-88	2
			H2=H-88	2
AHDW64 06/12	Профиль цоколя		L4=L2-138	1
			L5=L3-138	1
AHDW64 34/36	Профиль штульпа		H-120	1
AHDW64 20/07	Профиль импоста		L4=L2-138	1
			L5=L3-138	1
AHDW64 29/31	Профиль порога		L6=L-106	1
AHDW64 45	Профиль притвора		L2	1
			L3	1
AHDW64 43	Профиль отлива		L2	1
			L3	1
AHSH22 0128	Профиль штапика		L4	4
			L5	4
			H3=H-H1-170,5	4
			H4=H1-189	4

Комплектующие изделия			
ALOP57	Уплотнитель	L6=L-106	1
ALOP56	Уплотнитель	(L-88)+(H-67,5)x2	1
ALOP54	Уплотнитель	(L-110)+(2H-321)x2	1
ALOP53	Уплотнитель	(L+H-530)x4+(L-110)	1
ALOP52	Уплотнитель	(A+A1+B+B1)x4	1
ALOP08-1	Уплотнитель	(A+A1+B+B1)x4	1
ALOP06	Уплотнитель	(3H+L2+L3)x2+L-640	1
ALOP43	Подкладка опорная		16
-	Подкладка рихтовочная		16
ALOP42	Заглушка водоотвода		4
AHDW64C1	Уголок выравнивающий		10
ALOP40	Заглушка импоста		4
	Заглушка импоста		4
ALOP39	Заглушка порога		1
	Заглушка порога		1
ALOP38	Заглушка порога		1
	Заглушка порога		1
ALOP49	Заглушка штульпа		1
	Заглушка штульпа		1
ALOP46	Заглушка цоколя		2
ALOP47	Заглушка цоколя		2
ALOP44	Заглушка цоколя		2
ASU49.09	Угловая закладная		2
ASU50.09	Угловая закладная		4
ASU50.18	Угловая закладная		6
ASI38.17	Закладная крепления импоста		8
ASI38.39	Закладная крепления импоста		16

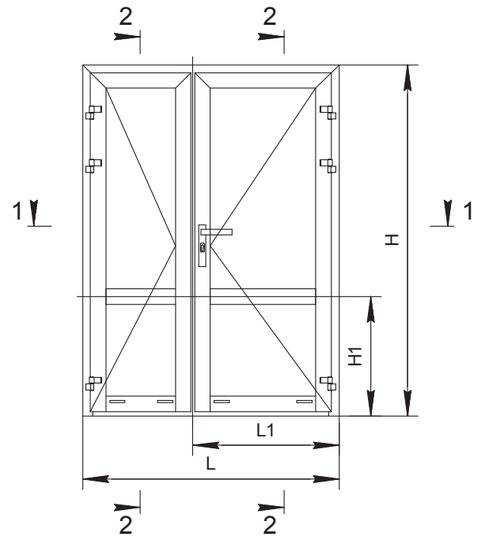

Фурнитура			
ϕ5x10 170-93	Штифт цилиндрический		56
ϕ3,5x10 164-382	Винт самонарезающий	(L2+L3)/250	
ϕ3,9x13 164-395	Винт самонарезающий	(L2+L3)/250+(H-120)/250	
ϕ4,2x16 164-381	Винт самонарезающий		4
Заполнение 24 мм			
A=L2-154, B=H-H1-142,5			1
A=L2-154, B1=H1-161			1
A1=L3-154, B=H-H1-142,5			1
A1=L3-154, B1=H1-161			1

1-1

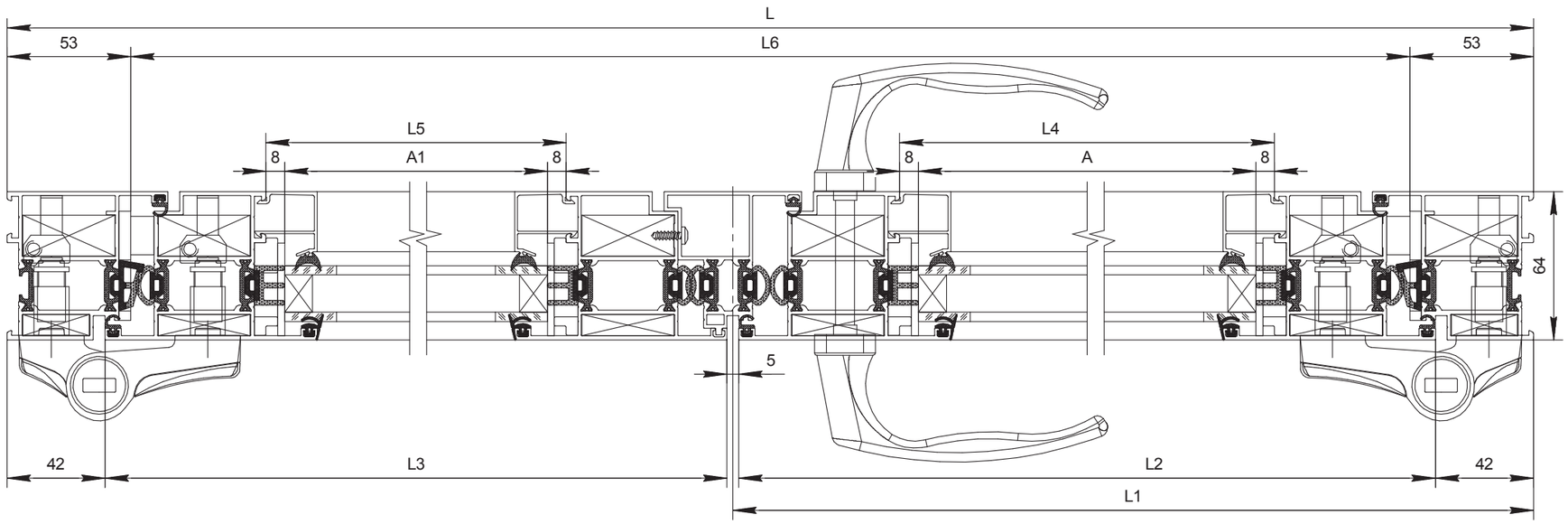

Двухстворчатая дверь наружного открывания с цоколем

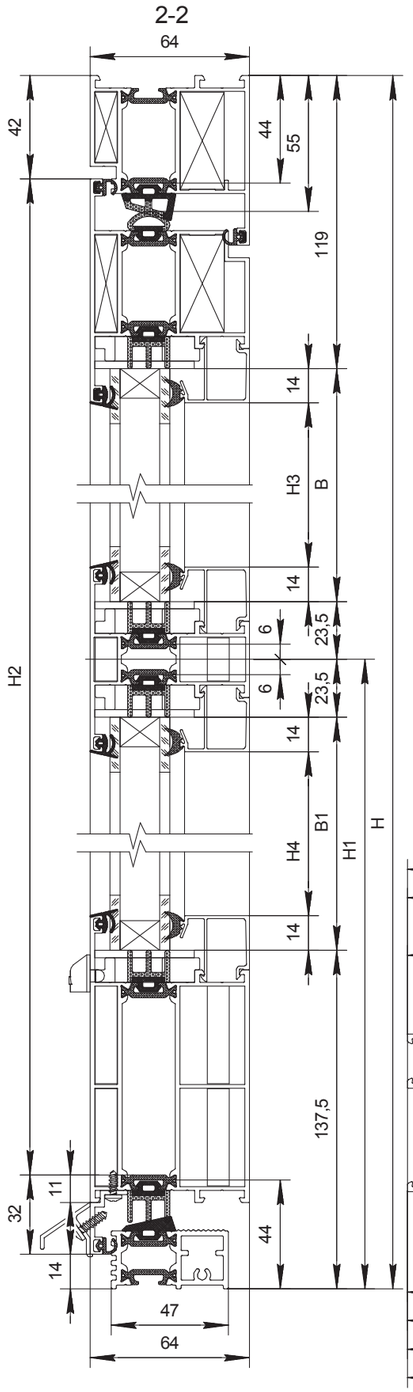

Профиль				
AHDW64 04/10	Профиль рамы		L	1
			H	1
			H	1
AHDW64 16/11	Профиль створки		L2=L1-28,5	1
			L3=L-L1-28,5	1
			H2=H-88	2
			H2=H-88	1
AHDW64 06/12	Профиль цоколя		L4=L2-138	1
			L5=L3-138	1
AHDW64 15/10	Профиль створки		H2=H-88	1
AHDW64 20/07	Профиль импоста		L4=L2-138	1
			L5=L3-138	1
AHDW64 29/31	Профиль порога		L6=L-106	1
AHDW64 45	Профиль притвора		L2	1
			L3-32	1
AHDW64 43	Профиль отлива		L2	1
			L3-32	1
AHSH22 0128	Профиль штапика		L4	4
			L5	4
			H3=H-H1-170,5	4
			H4=H1-189	4

Комплектующие изделия			
ALOP57	Уплотнитель	L6=L-106	1
ALOP56	Уплотнитель	(L-88)+(H-67,5)x2	1
ALOP54	Уплотнитель	(L-123,5)+(H-99)x4	1
ALOP53	Уплотнитель	(L+H-530)x4+(L-110)	1
ALOP52	Уплотнитель	(A+A1+B+B1)x4	1
ALOP08-1	Уплотнитель	(A+A1+B+B1)x4	1
ALOP06	Уплотнитель	(3H+L2+L3)x2+L-640	1
ALOP43	Подкладка опорная		16
-	Подкладка рихтовочная		16
ALOP42	Заглушка водоотвода		4
AHDW64C1	Уголок выравнивающий		9
ALOP40	Заглушка импоста		4
	Заглушка импоста		4
ALOP39	Заглушка порога		1
	Заглушка порога		1
ALOP38	Заглушка порога		1
	Заглушка порога		1
ALOP45	Заглушка		2
ALOP61	Заглушка		1
ALOP46	Заглушка цоколя		2
	Заглушка цоколя		1
ALOP44	Заглушка цоколя		4
ASU49.09	Угловая закладная		2
ASU50.09	Угловая закладная		3
ASU50.18	Угловая закладная		6
ASU51.09	Угловая закладная		1
ASI38.17	Закладная крепления импоста		8
ASI38.39	Закладная крепления импоста		16

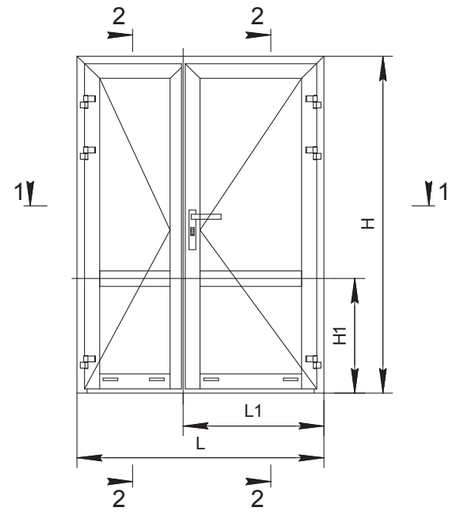

Фурнитура			
ϕ5x10 170-93	Штифт цилиндрический		56
ϕ3,5x10 164-382	Винт самонарезающий	(L2+L3-32)/250	
ϕ3,9x13 164-395	Винт самонарезающий	(L2+L3-32)/250	
ϕ4,2x16 164-381	Винт самонарезающий		4
Заполнение 24 мм			
A=L2-154, B=H-H1-142,5			1
A=L2-154, B1=H1-161			1
A1=L3-154, B=H-H1-142,5			1
A1=L3-154, B1=H1-161			1

1-1

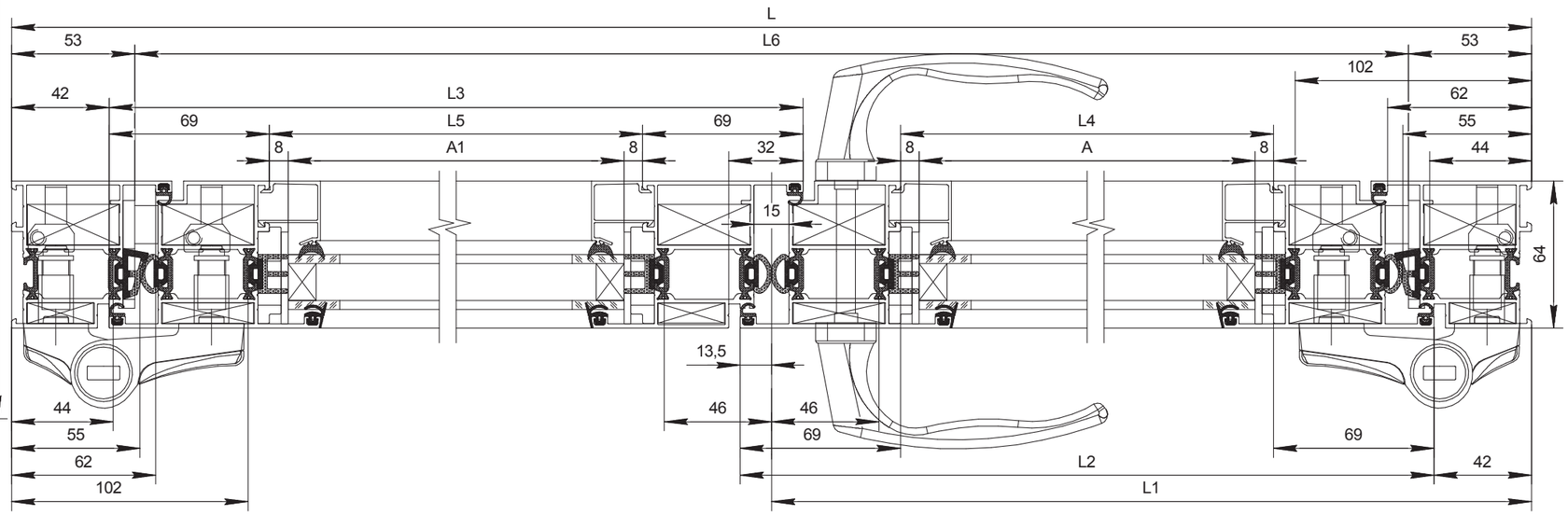

Одностворчатая дверь внутреннего открывания

2-2

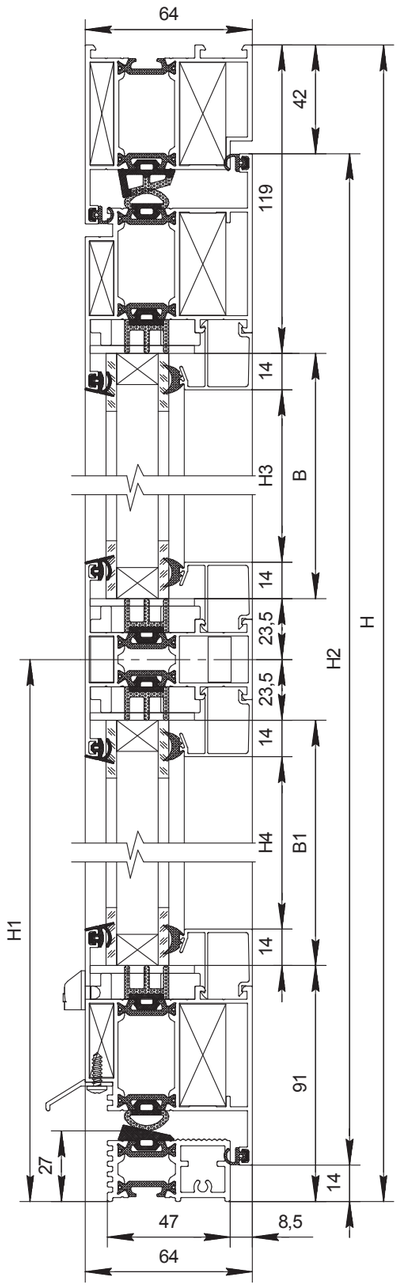

Профиль				
AHDW64 05/11	Профиль рамы		L	1
			H	1
			H	1
AHDW64 15/10	Профиль створки		L1=L-84	2
			H2=H-56	2
AHDW64 20/07	Профиль импоста		L2=L1-138	1
AHDW64 29/31	Профиль порога		L3=L-106	1
AHDW64 44	Профиль отлива		L4=L-148	1
AHSH22 0128	Профиль штапика		L2=L1-138	4
			H3=H-H1-170,5	2
			H4=H1-142,5	2

Комплектующие изделия			
ALOP57	Уплотнитель	L3=L-106	1
ALOP56	Уплотнитель	(L-88)+(H-67,5)x2	1
ALOP54	Уплотнитель	(L-110)x2+(H-82)x2	1
ALOP53	Уплотнитель	(L-204)x4+(H-188)x2	1
ALOP52	Уплотнитель	(A+B)x2+(A+B1)x2	1
ALOP08-1	Уплотнитель	(A+B)x2+(A+B1)x2	1
ALOP06	Уплотнитель	L+2H-248+(L1+H2)x2	1
ALOP43	Подкладка опорная		8
-	Подкладка рихтовочная		8
ALOP42	Заглушка водоотвода		2
AHDW64C1	Уголок выравнивающий		10
ALOP40	Заглушка импоста		1
	Заглушка импоста		1
ALOP39	Заглушка порога		1
	Заглушка порога		1
ALOP38	Заглушка порога		1
	Заглушка порога		1

Комплектующие изделия			
ASU49.09	Угловая закладная		4
ASU50.09	Угловая закладная		2
ASU50.18	Угловая закладная		6
ASI38.17	Закладная крепления импоста		4
Фурнитура			
ϕ5x10 170-93	Штифт цилиндрический		32
ϕ3,9x13 164-395	Винт самонарезающий		L4/250
ϕ4,2x16 164-381	Винт самонарезающий		4
Заполнение 24 мм			
A=L1-154, B=H-H1-142,5			1
A=L1-154, B1=H1-114,5			1

1-1

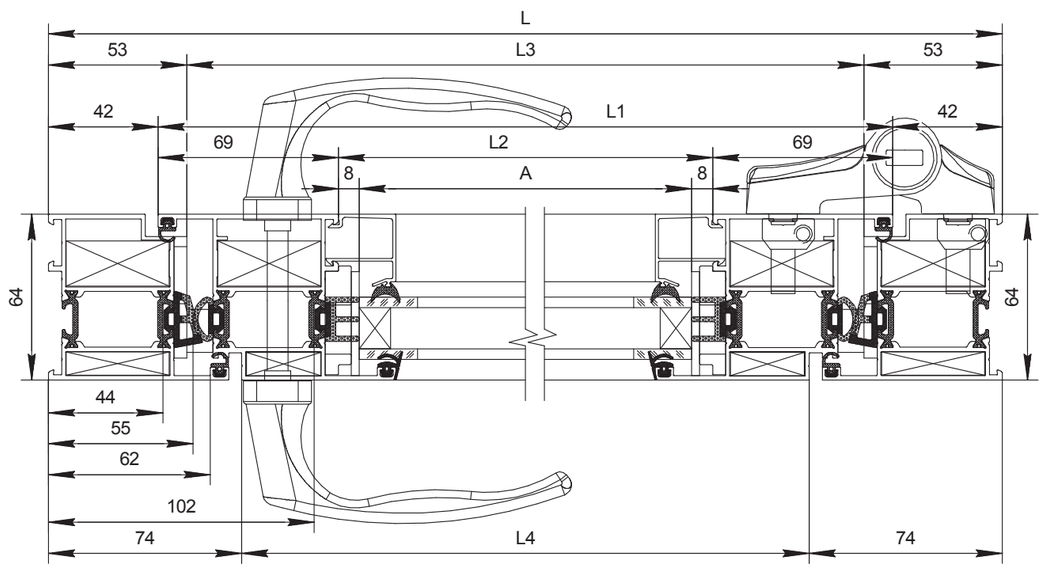

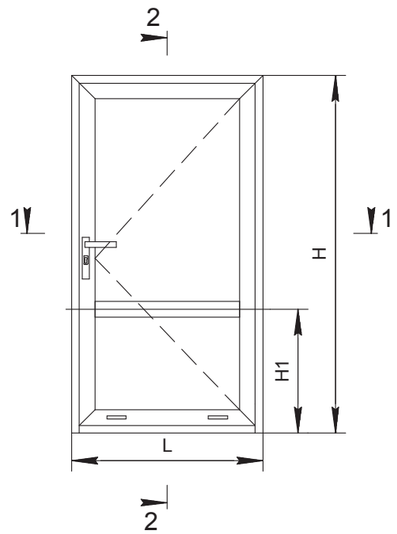

Одностворчатая дверь внутреннего открывания с цоколем

2-2

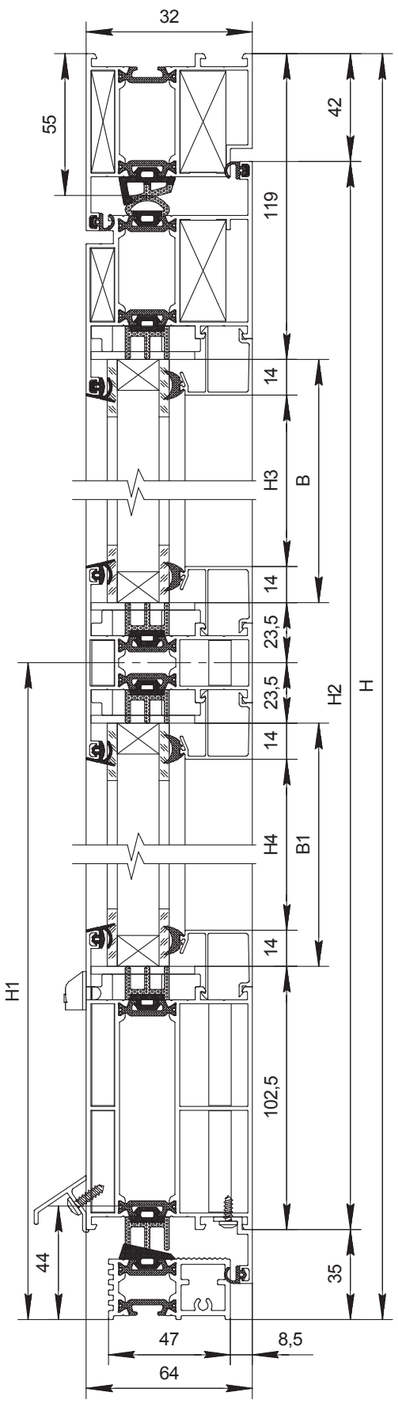

Профиль				
AHDW64 05/11	Профиль рамы		L	1
			H	1
			H	1
AHDW64 15/10	Профиль створки		L1=L-84	1
			H2=H-88	1
			H2=H-88	1
AHDW64 06/12	Профиль цоколя		L2=L1-138	1
AHDW64 20/07	Профиль импоста		L2=L1-138	1
AHDW64 29/31	Профиль порога		L3=L-106	1
AHDW64 43	Профиль отлива		L4=L-148	1
AHDW64 45	Профиль притвора		L1	1
AHSH22 0128	Профиль штапика		L2=L1-138	4
			H3=H-H1-170,5	2
			H4=H1-189	2

Комплектующие изделия			
ALOP57	Уплотнитель	L3=L-106	1
ALOP56	Уплотнитель	(L-88)+(H-67,5)x2	1
ALOP54	Уплотнитель	(L-110)+(H-99)x2	1
ALOP53	Уплотнитель	5L-964+(H-234)x2	1
ALOP52	Уплотнитель	(A+B)x2+(A+B1)x2	1
ALOP08-1	Уплотнитель	(A+B)x2+(A+B1)x2	1
ALOP06	Уплотнитель	L+2H-248+(L1+H2+32)x2	1
ALOP43	Подкладка опорная		8
-	Подкладка рихтовочная		8
ALOP42	Заглушка водоотвода		2
AHDW64C1	Уголок выравнивающий		6
ALOP40	Заглушка импоста		2
	Заглушка импоста		2
ALOP39	Заглушка порога		1
	Заглушка порога		1
ALOP38	Заглушка порога		1
	Заглушка порога		1
ALOP47	Заглушка цоколя		1
	Заглушка цоколя		1
ALOP44	Заглушка цоколя		2

Комплектующие изделия			
ASU49.09	Угловая закладная		2
ASU50.09	Угловая закладная		2
ASU50.18	Угловая закладная		4
ASI38.17	Закладная крепления импоста		4
ASI38.39	Закладная крепления импоста		8
Фурнитура			
ϕ5x10 170-93	Штифт цилиндрический		32
ϕ3,5x10 164-382	Винт самонарезающий		L1/250
ϕ3,9x13 164-395	Винт самонарезающий		L4/250
ϕ4,2x16 164-381	Винт самонарезающий		4
Заполнение 24 мм			
A=L1-154, B=H-H1-142,5			1
A=L1-154, B1=H1-161			1

1-1

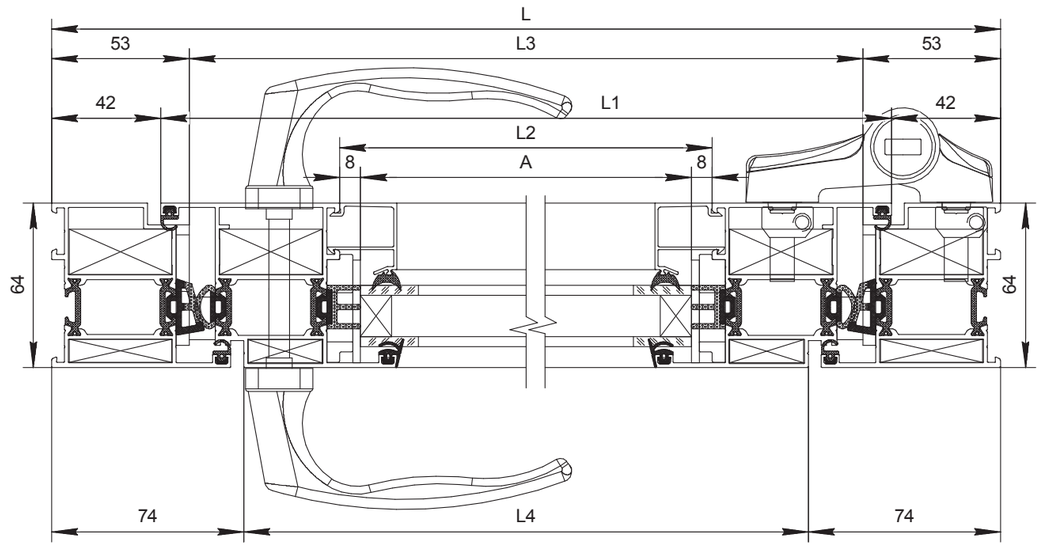

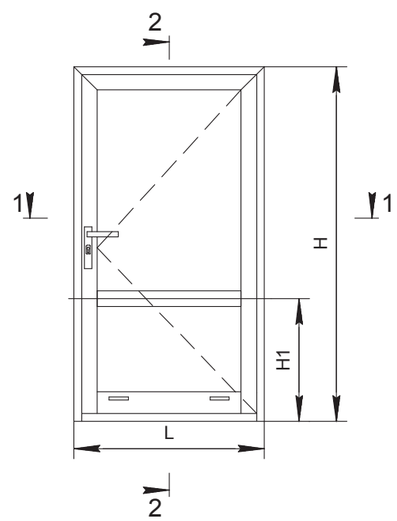

Двухстворчатая дверь внутреннего открывания

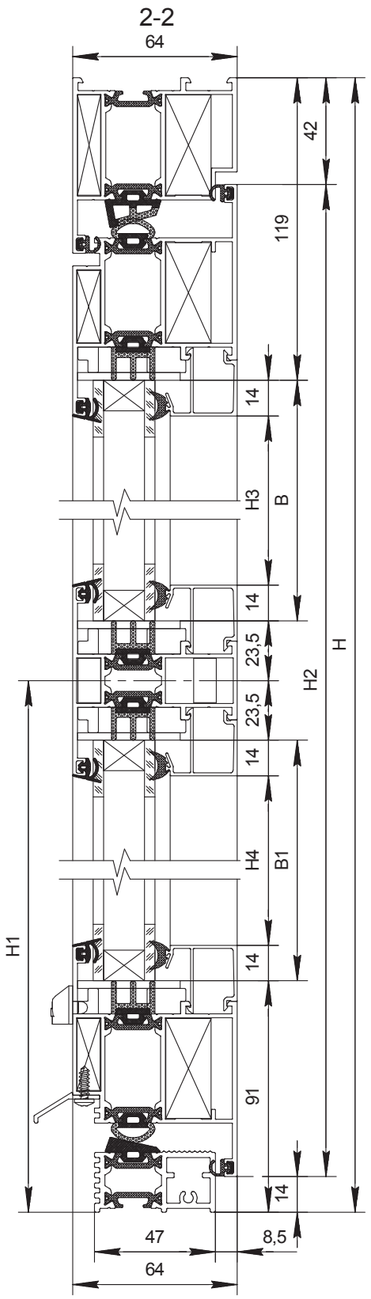

Профиль				
AHDW64 05/11	Профиль рамы		L	1
			H	1
			H	1
AHDW64 15/10	Профиль створки		L2=L1-28,5	2
			H2=H-56	3
			L3=L-L1-28,5	2
AHDW64 16/11	Профиль створки		H2=H-56	1
AHDW64 20/07	Профиль импоста		L4=L2-138	1
			L5=L3-138	1
AHDW64 29/31	Профиль порога		L6=L-106	1
AHDW64 44	Профиль отлива		L2-64	1
			L3-32	1
AHSH22 0128	Профиль штапика		L4	4
			L5	4
			H3=H-H1-170,5	4
			H4=H1-142,5	4

Комплектующие изделия			
ALOP57	Уплотнитель	L6=L-106	1
ALOP56	Уплотнитель	(L-88)+(H-67,5)x2	1
ALOP54	Уплотнитель	(L-110)x2+(H-82)x4	1
ALOP53	Уплотнитель	(L-296)x4+(H-188)x4	1
ALOP52	Уплотнитель	(A+A1+B+B1)x4	1
ALOP08-1	Уплотнитель	(A+A1+B+B1)x4	1
ALOP06	Уплотнитель	(3H+L2+L3)x2+L-640	1
ALOP43	Подкладка опорная		16
-	Подкладка рихтовочная		16
ALOP42	Заглушка водоотвода		4
AHDW64C1	Уголок выравнивающий		16
ALOP40	Заглушка импоста		2
	Заглушка импоста		2
ALOP39	Заглушка порога		1
	Заглушка порога		1
ALOP38	Заглушка порога		1
	Заглушка порога		1
ALOP45	Заглушка		2
	Заглушка		2
ASU49.09	Угловая закладная		6
ASU50.09	Угловая закладная		2
ASU50.18	Угловая закладная		10
ASU51.09	Угловая закладная		2
ASI38.17	Закладная крепления импоста		8
Фурнитура			
ϕ5x10 170-93	Штифт цилиндрический		56
ϕ3,9x13 164-395	Винт самонарезающий	(L2+L3-96)/250	
ϕ4,2x16 164-381	Винт самонарезающий		4
Заполнение 24 мм			
A=L2-154, B=H-H1-142,5			1
A=L2-154, B1=H1-114,5			1
A1=L3-154, B=H-H1-142,5			1
A1=L3-154, B1=H1-114,5			1

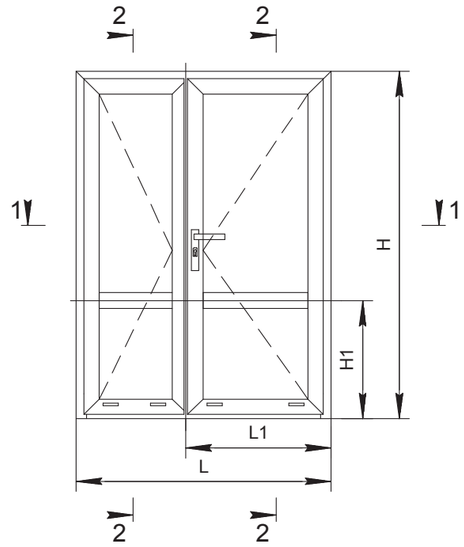

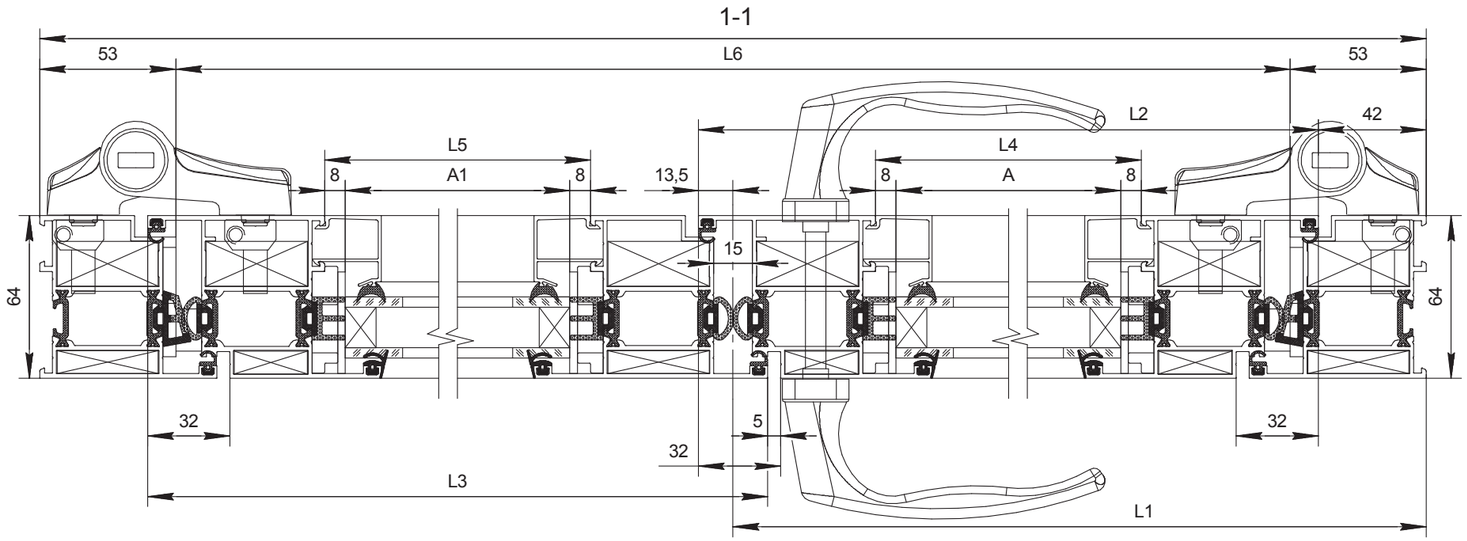

Двухстворчатая дверь внутреннего открывания с цоколем

2-2

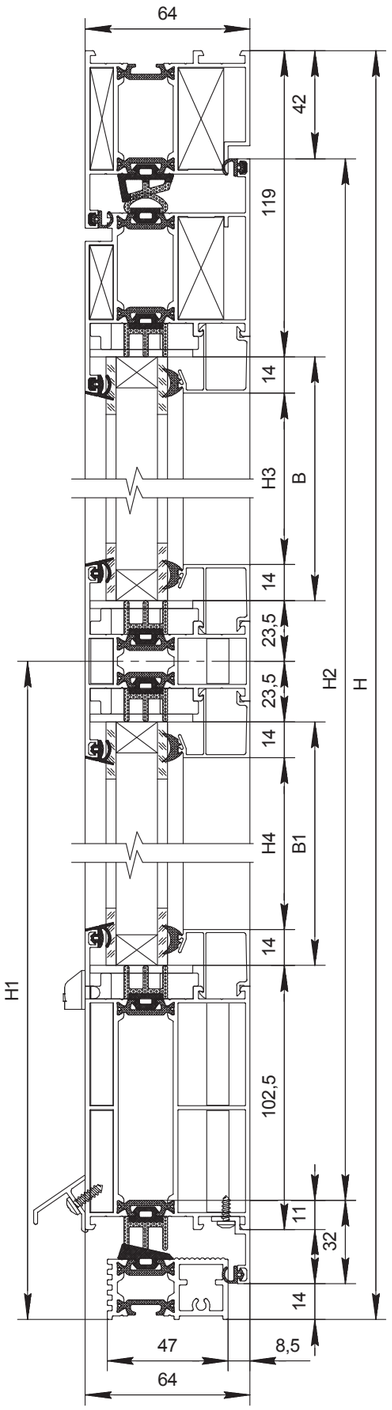

Профиль				
AHDW64 05/11	Профиль рамы		L	1
			H	1
			H	1
AHDW64 15/10	Профиль створки		L2=L1-28,5	1
			L3=L-L1-28,5	1
			H2=H-88	2
			H2=H-88	1
AHDW64 06/12	Профиль цоколя		L4=L2-138	1
			L5=L3-138	1
AHDW64 16/11	Профиль створки		H2=H-88	1
AHDW64 20/07	Профиль импоста		L4=L2-138	1
			L5=L3-138	1
AHDW64 29/31	Профиль порога		L6=L-106	1
AHDW64 45	Профиль притвора		L2	1
			L3-32	1
AHDW64 43	Профиль отлива		L2-64	1
			L3-32	1
AHSH22 0128	Профиль штапика		L4	4
			L5	4
			H3=H-H1-170,5	4
			H4=H1-189	4

Комплектующие изделия			
ALOP57	Уплотнитель	L6=L-106	1
ALOP56	Уплотнитель	(L-88)+(H-67,5)x2	1
ALOP54	Уплотнитель	(L-123,5)+(H-99)x4	1
ALOP53	Уплотнитель	(L+H-530)x4+(L-110)	1
ALOP52	Уплотнитель	(A+A1+B+B1)x4	1
ALOP08-1	Уплотнитель	(A+A1+B+B1)x4	1
ALOP06	Уплотнитель	(3H+L2+L3)x2+L-640	1
ALOP43	Подкладка опорная		16
-	Подкладка рихтовочная		16
ALOP42	Заглушка водоотвода		4
AHDW64C1	Уголок выравнивающий		9
ALOP40	Заглушка импоста		4
	Заглушка импоста		4
ALOP39	Заглушка порога		1
	Заглушка порога		1
ALOP38	Заглушка порога		1
	Заглушка порога		1
ALOP45	Заглушка		2
ALOP62	Заглушка		1
ALOP47	Заглушка цоколя		2
	Заглушка цоколя		1
ALOP44	Заглушка цоколя		4
ASU49.09	Угловая закладная		3
ASU50.09	Угловая закладная		2
ASU50.18	Угловая закладная		6
ASU51.09	Угловая закладная		1
ASI38.17	Закладная крепления импоста		8
ASI38.39	Закладная крепления импоста		16

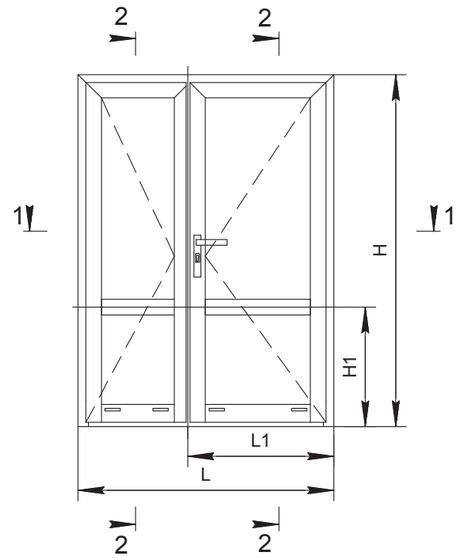

Фурнитура			
⌀5x10 170-93	Штифт цилиндрический		56
⌀3,5x10 164-382	Винт самонарезающий	(L2+L3-32)/250	
⌀3,9x13 164-395	Винт самонарезающий	(L2+L3-96)/250	
⌀4,2x16 164-381	Винт самонарезающий		4
Заполнение 24 мм			
A=L2-154, B=H-H1-142,5			1
A=L2-154, B1=H1-161			1
A1=L3-154, B=H-H1-142,5			1
A1=L3-154, B1=H1-161			1

1-1

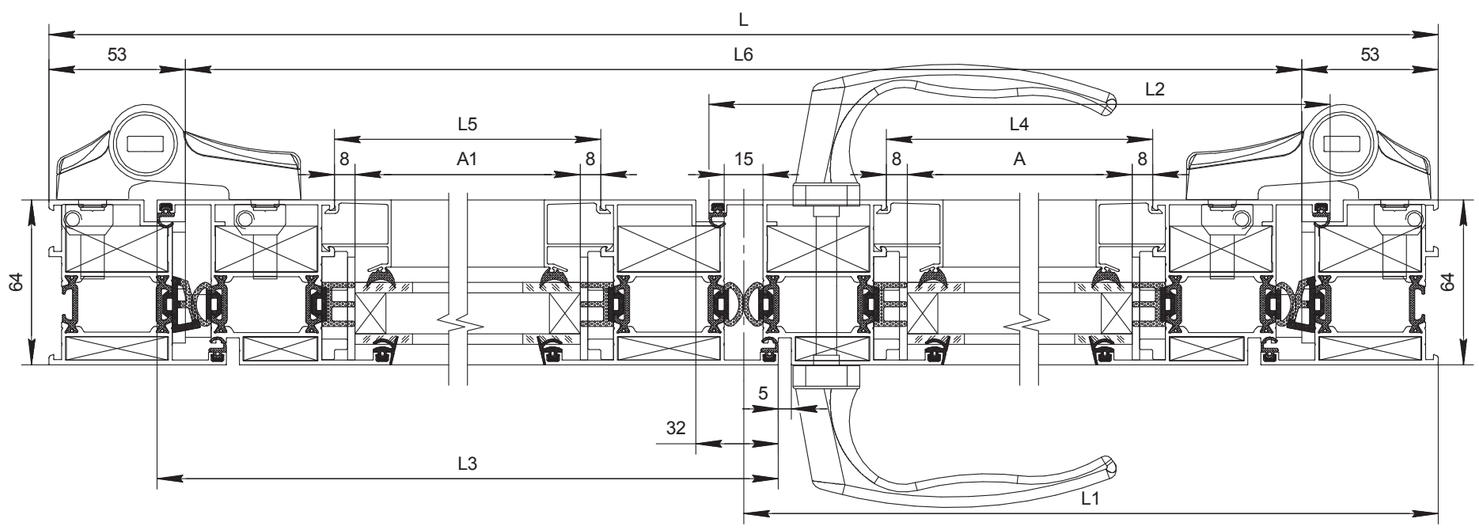

Дверь наружного открывания с фрамугой

2-2

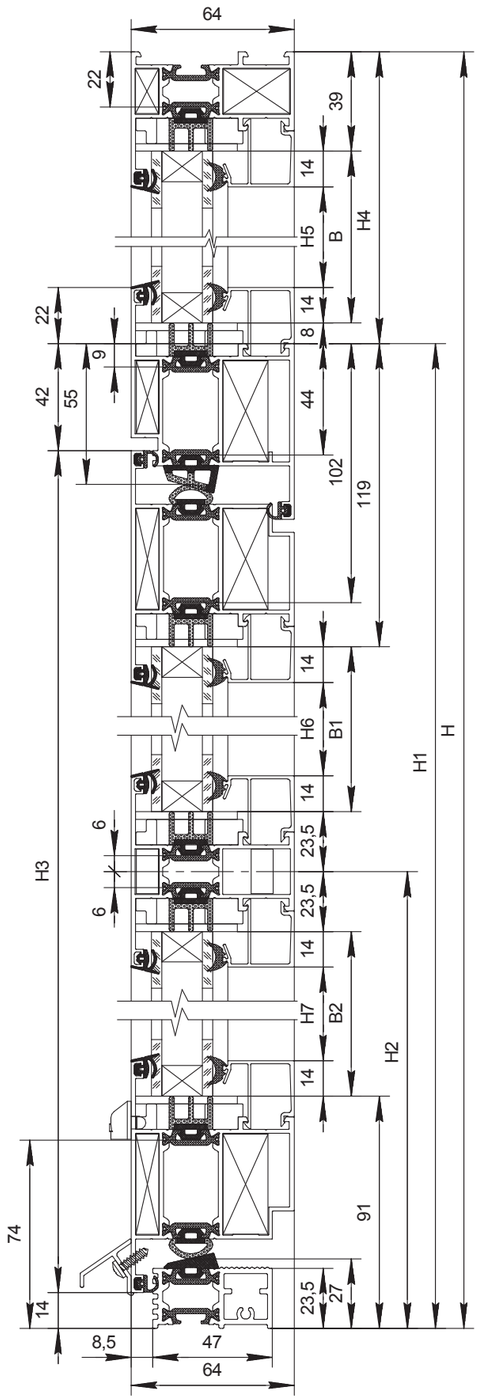

Профиль				
AHDW64 01/07	Профиль рамы		L	1
			H4=H-H1	1
			H4=H-H1	1
AHDW64 04/10	Профиль рамы		H1	1
			H1	1
AHDW64 16/11	Профиль створки		H3=H1-56	2
			L2=L-84	1
AHDW64 15/10	Профиль створки		L+44	1
AHDW64 20/07	Профиль импоста		L3=L-222	1
AHDW64 29/31	Профиль порога		L4=L-106	1
AHDW64 43	Профиль отлива		L-84	1
AHSH22 0128	Профиль штапика		L3	4
			L1=L-62	2
			H5=H-H1-75	2
			H6=H1-H2-170,5	2
			H7=H2-142,5	2

Комплектующие изделия			
ALOP57	Уплотнитель	L4=L-106	1
ALOP56	Уплотнитель	(L-88)+(H-67,5)x2	1
ALOP54	Уплотнитель	(L-110)x2+(H-82)x2	1
ALOP53	Уплотнитель	(3L-452)x2+(H-201)x2	1
ALOP52	Уплотнитель	4xA+(B1+B2+A1+B)x2	1
ALOP08-1	Уплотнитель	4xA+(B1+B2+A1+B)x2	1
ALOP06	Уплотнитель	L2+H1x2+H3x2+L2x2	1
ALOP43	Подкладка опорная		12
-	Подкладка рихтовочная		12
ALOP42	Заглушка водоотвода		4
AHDW64C1	Уголок выравнивающий		14
ALOP40	Заглушка импоста		2
	Заглушка импоста		2
ALOP39	Заглушка порога		1
	Заглушка порога		1
ALOP38	Заглушка порога		1
	Заглушка порога		1
ASU48.09	Угловая закладная		2
ASU48.26	Угловая закладная		2
ASU49.09	Угловая закладная		2
ASU50.09	Угловая закладная		4
ASU50.18	Угловая закладная		6
ASI38.17	Закладная крепления импоста		8
Фурнитура			
ϕ5x10 170-93	Штифт цилиндрический		48
ϕ3,9x13 164-395	Винт самонарезающий		L2/250
ϕ4,2x16 164-381	Винт самонарезающий		4
Заполнение 24 мм			
A=L-238, B2=H2-114,5			1
A=L-238, B1=H1-H2-142,5			1
A1=L-78, B=H-H1-52			1

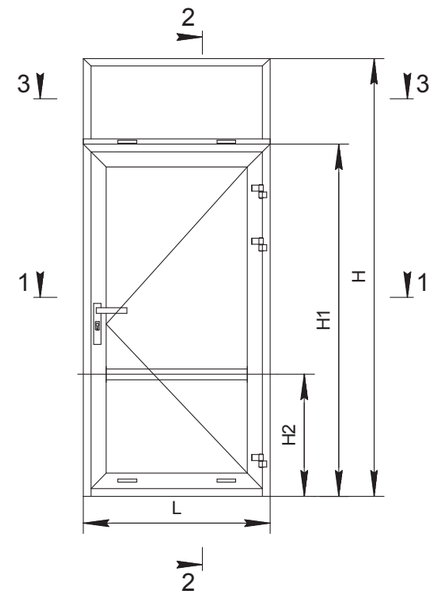

1-1

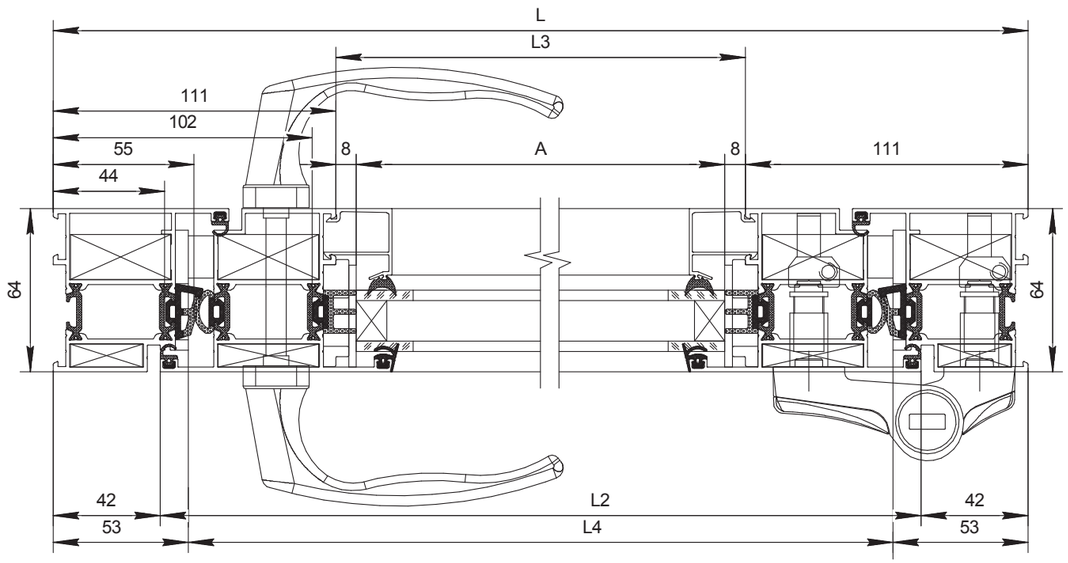

3-3

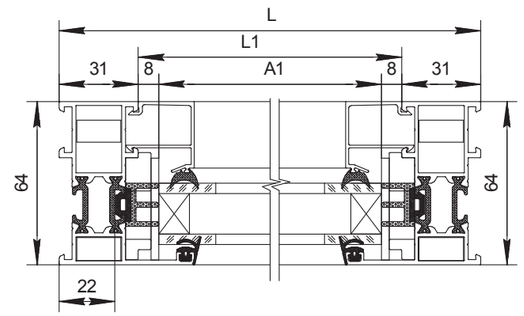

Витраж с дверью наружного открывания

2-2

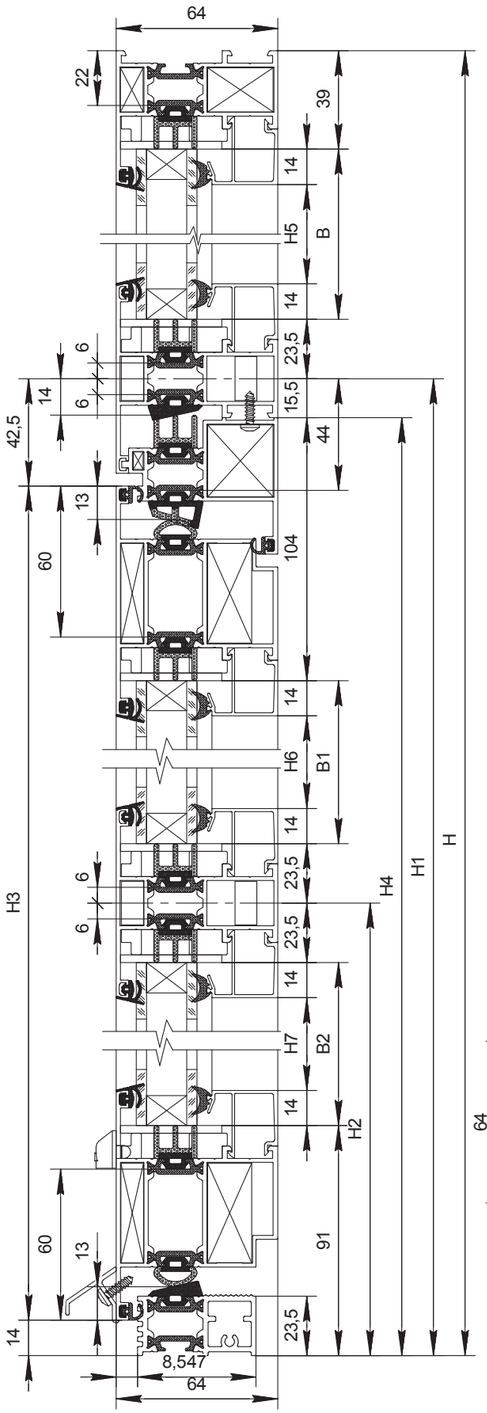

Профиль				
AHDW64 01/07	Профиль рамы		L	1
			H	1
			H	1
AHDW64 16/11	Профиль створки		L1=L-116	2
			H3=H1-56,5	2
AHDW64 34/37	Профиль адаптера		L4=L-62	1
			H4=H1-18	1
			H4=H1-18	1
AHDW64 20/07	Профиль импоста		L2=L1-138	1
			L3=L-62	1
AHDW64 29/31	Профиль порога		L5=L-138	1
AHDW64 43	Профиль отлива		L1	1
AHSH22 0128	Профиль штапика		L2	4
			L3	2
			H5=H-H1-90,5	2
			H6=H4-H2-155,5	2
			H7=H2-142,5	2

Комплектующие изделия			
ALOP57	Уплотнитель	2L+2H1-194	1
ALOP56	Уплотнитель	L+2H1-135	1
ALOP54	Уплотнитель	(L1-26)x2+(H3-26)x2	1
ALOP53	Уплотнитель	7L-1092+(2H-231,5)x2	1
ALOP52	Уплотнитель	4xA+(B1+B2+A1+B)x2	1
ALOP08-1	Уплотнитель	4xA+(B1+B2+A1+B)x2	1
ALOP06	Уплотнитель	(L1+H3+H4)x2+L4	1
ALOP43	Подкладка опорная		12
-	Подкладка рихтовочная		12
ALOP42	Заглушка водоотвода		4
AHDW64C1	Уголок выравнивающий		14
ALOP40	Заглушка импоста		2
	Заглушка импоста		2
ALOP39	Заглушка порога		1
	Заглушка порога		1
ALOP38	Заглушка порога		1
	Заглушка порога		1
ASU47.04	Угловая закладная		2
ASU48.09	Угловая закладная		2
ASU48.26	Угловая закладная		2
ASU49.26	Угловая закладная		2
ASU50.09	Угловая закладная		4
ASU50.18	Угловая закладная		4
ASI38.17	Закладная крепления импоста		8
Фурнитура			
ϕ4x6 170-91	Штифт цилиндрический		4
ϕ5x10 170-93	Штифт цилиндрический		34
ϕ3,9x13 164-395	Винт самонарезающий	L1/250+(2H1+L-98)/250	
ϕ4,2x16 164-381	Винт самонарезающий		4
Заполнение 24 мм			
A=L1-154, B2=H2-114,5			1
A=L1-154, B1=H4-H2-127,5			1
A1=L-78, B=H-H1-62,5			1

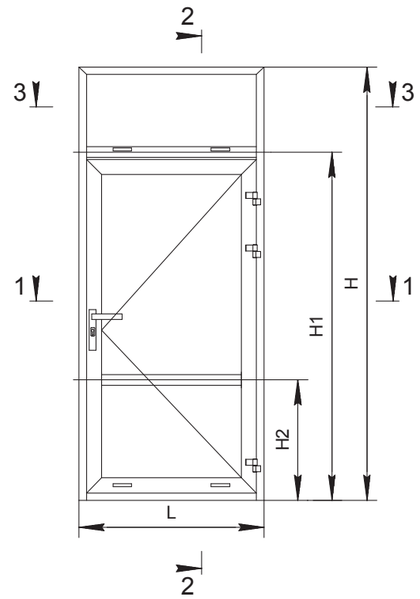

1-1

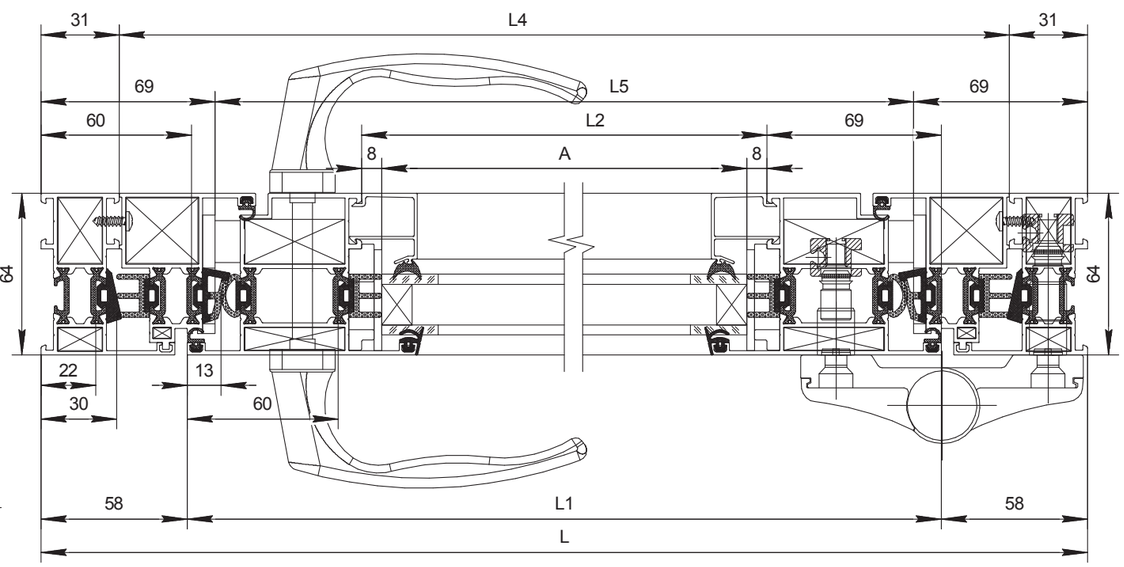

3-3

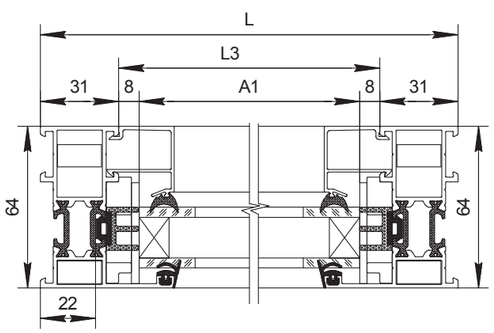

СИСТЕМА СЕРТИФИКАЦИИ ГОСТ Р

ФЕДЕРАЛЬНОЕ АГЕНТСТВО ПО ТЕХНИЧЕСКОМУ РЕГУЛИРОВАНИЮ И МЕТРОЛОГИИ

Добровольная сертификация

СЕРТИФИКАТ СООТВЕТСТВИЯ

№ РОСС RU.AB28.H15864

Срок действия с 10.10.2013 **по** 09.10.2016

№ 1308695

ОРГАН ПО СЕРТИФИКАЦИИ рег. № РОСС RU.0001.11AB28 ОРГАН ПО СЕРТИФИКАЦИИ ПРОДУКЦИИ ОБЩЕСТВО С ОГРАНИЧЕННОЙ ОТВЕТСТВЕННОСТЬЮ "СЕРКОНС". РФ, 115114, г. Москва, ул. Дербеневская, д. 20, стр. 16. Телефон (495) 782-17-08, e-mail: info@serconsrus.com.

ПРОДУКЦИЯ Профили прессованные из алюминиевого сплава марки АД31 (см. приложение на 1 листе, бланк № 0610202).
ГОСТы (см. приложение).
Серийный выпуск.

код ОК 005 (ОКП): 52 7522

СООТВЕТСТВУЕТ ТРЕБОВАНИЯМ НОРМАТИВНЫХ ДОКУМЕНТОВ
ГОСТ 8617-81, ГОСТ 22233-2001

код ТН ВЭД России: 7604 21 000 0

ИЗГОТОВИТЕЛЬ ООО «ДорХан 21 век».
Адрес: 143002, Московская область, Одинцовский р-н, с. Акулово, ул. Новая, д. 120.
ИНН 5032151280.

СЕРТИФИКАТ ВЫДАН ООО «ДорХан 21 век».
Адрес: 143002, Московская область, Одинцовский р-н, с. Акулово, ул. Новая, д. 120.
ИНН: 5032151280.

НА ОСНОВАНИИ протоколов сертификационных испытаний №№ 976-43-7/Р, 977-43-7/Р от 09.10.2013 г. ИЛ ООО "РЕМСЕРВИС", рег. № РОСС RU.0001.21AB80 от 21.10.2011, адрес: 109542, г. Москва. Рязанский пр-кт, д. 86/1, стр 3, комн. 6а

ДОПОЛНИТЕЛЬНАЯ ИНФОРМАЦИЯ Схема сертификации: 3.

Орган по сертификации продукции ООО "СЕРКОНС" РОСС RU.0001.11AB28 МОСКВА

М.П.

Руководитель органа _____ (подпись) А.А. Григорьев (инициалы, фамилия)

Эксперт _____ (подпись) Н.А. Пенский (инициалы, фамилия)

Сертификат не применяется при обязательной сертификации

Бланк изготовлен ЗАО "ОПЦИОН", www.opcion.ru, (лицензия № 05-05-09/003 ФНС РФ уровень В) тел. (495) 726 4742, г. Москва, 2013 г.

СИСТЕМА СЕРТИФИКАЦИИ ГОСТ Р

ФЕДЕРАЛЬНОЕ АГЕНТСТВО ПО ТЕХНИЧЕСКОМУ РЕГУЛИРОВАНИЮ И МЕТРОЛОГИИ

№ 0610202

ПРИЛОЖЕНИЕ

К сертификату соответствия № РОСС RU.AB28.H15864

Перечень конкретной продукции, на которую распространяется действие сертификата соответствия

код ОК 005 (ОКП) / код ТН ВЭД России	Наименование и обозначение продукции, ее изготовитель	Обозначение документации, по которой выпускается продукция
52 7522 7604 21 000 0	Профили прессованные из алюминиевого сплава марки АД31:	
	Профили прессованные из алюминиевого сплава марки АД31 полые	ГОСТ 8617-81
	Профили прессованные из алюминиевого сплава марки АД31 сплошные	ГОСТ 8617-81
	Профили прессованные из алюминиевого сплава марки АД31 сплошные для светопрозрачных ограждающих конструкций	ГОСТ 22233-2001
	Профили прессованные из алюминиевого сплава марки АД31 полые для светопрозрачных ограждающих конструкций	ГОСТ 22233-2001
	ИЗГОТОВИТЕЛЬ: ООО «ДорХан 21 век» 143002, Московская область, Одинцовский р-н, с. Акулово, ул. Новая, д. 120	

Орган по сертификации продукции ООО "СЕРКОНС" МОСКВА РОСС RU.0001.11АВ28

М.П.

Руководитель органа _____ подпись А.А. Григорьев инициалы, фамилия

Эксперт _____ подпись Н.А. Пенский инициалы, фамилия

Бланк изготовлен ЗАО "ОПЦИОН", www.opcion.ru, (лицензия № 05-05-09/003 ФНС РФ уровень В) тел. (495) 726 4742, г. Москва, 2011 г.

СИСТЕМА ДОБРОВОЛЬНОЙ СЕРТИФИКАЦИИ В ОБЛАСТИ ПОЖАРНОЙ БЕЗОПАСНОСТИ
регистрационный № РОСС RU.И1238.04ЖРТ0

СЕРТИФИКАТ СООТВЕТСТВИЯ

№ АПБ.RU.ОС001.Н.00013

ЗАЯВИТЕЛЬ (наименование и местонахождение заявителя) Общество с ограниченной ответственностью «ДорХан 21 век» (ООО «ДорХан 21 век»). Адрес: 143002, Россия, Московская обл., Одинцовский р-н, с. Акулово, ул. Новая, д. 120. ОГРН 1065032054933. Телефон: +74959332400, факс +74959332400.

ИЗГОТОВИТЕЛЬ (наименование и местонахождение изготовителя продукции) Общество с ограниченной ответственностью «ДорХан 21 век» (ООО «ДорХан 21 век»). Адрес: 143002, Россия, Московская обл., Одинцовский р-н, с. Акулово, ул. Новая, д. 120. ОГРН 1065032054933. Телефон: +74959332400, факс +74959332400.

ОРГАН ПО СЕРТИФИКАЦИИ (наименование и местонахождение органа по сертификации, выдавшего сертификат соответствия) ООО «Пожпромтест», ОГРН: 1117746505480, 107078, г. Москва, ул. Новая Басманная, дом 23Б, стр. 20. Телефон/факс: +7 (499) 346-20-85. Свидетельство о подтверждении компетентности № АПБ.RU.ЖРТ0.ОС.001 действительно до 03.08.2015 г.

ПОДТВЕРЖДАЕТ, ЧТО ПРОДУКЦИЯ (информация о сертифицированной продукции, позволяющая провести идентификацию) Профили прессованные из алюминиевых сплавов с полимерно-порошковым покрытием, для светопрозрачных ограждающих конструкций марки АД31 сплошные толщиной стенки от 1 до 4 мм, полые толщиной стенки от 1,5 до 4 мм, выпускаемые по ГОСТ 22233-2001. Серийный выпуск.

код ОК 005 (ОКП) 52 7522

код ТН ВЭД

СООТВЕТСТВУЕТ ТРЕБОВАНИЯМ (наименование национальных стандартов, стандартов организаций, сводов правил, условий договоров на соответствие требованиям которых проводилась сертификация) ГОСТ 30244-94 п. 7, метод 2 - Группа горючести- Г1 слабогорючие по СНиП 21-01-97; ГОСТ 30402-96- Группа воспламеняемости- В1 трудновоспламеняемые по СНиП 21-01-97; ГОСТ 12.1.044-89 п. 4.18 - Группа дымообразующей способности- Д1 с малой дымообразующей способностью по СНиП 21-01-97; ГОСТ 12.1.044-89 п. 4.20 - Группа токсичности продуктов горения – Т1 малоопасные по СНиП 21-01-97; ГОСТ Р 51032-97 - Группа распространения пламени – РП1 нераспространяющие по СНиП 21-01-97.

ПРОВЕДЕННЫЕ ИССЛЕДОВАНИЯ (ИСПЫТАНИЯ) И ИЗМЕРЕНИЯ Протокол сертификационных испытаний № АПБ-012/10-2014 от 14.10.2014, ИЛ ООО «Пожпромтест», рег. № АПБ.RU.ЖРТ0.ИЛ.001 от 04.08.2014г., адрес: 107078, г. Москва, ул. Новая Басманная, д. 23Б, стр. 20. Акт о результатах анализа состояния производства № 13 от 15.09.2014 ООО «Пожпромтест».

ПРЕДСТАВЛЕННЫЕ ДОКУМЕНТЫ (документы, представленные заявителем в орган по сертификации в качестве доказательств соответствия продукции)

СРОК ДЕЙСТВИЯ СЕРТИФИКАТА СООТВЕТСТВИЯ с 10.11.2014 по 09.11.2017

М.П.

Руководитель (заместитель руководителя органа по сертификации) (подпись, инициалы, фамилия) **Н.А. Федорова**

Эксперт (эксперты) (подпись, инициалы, фамилия) **Д.Л. Голубева**

Общество с ограниченной ответственностью «Орган по сертификации продукции ОС ООО «Пожпромтест» рег. № АПБ.RU.ЖРТ0.ОС.001 г. Москва

000023

Бланк не является ценной бумагой. Изготовлен ЗАО «Опцион» (лиц. № 05-05-09/003 ФНС РФ) уровень В, т/з №570. Тел.: (495) 726-47-42, г.Москва, 2014 г. www.opcion.ru

СИСТЕМА СЕРТИФИКАЦИИ ГОСТ Р

ФЕДЕРАЛЬНОЕ АГЕНТСТВО ПО ТЕХНИЧЕСКОМУ РЕГУЛИРОВАНИЮ И МЕТРОЛОГИИ

Добровольная сертификация

СЕРТИФИКАТ СООТВЕТСТВИЯ

№ РОСС TR.MM04.H05195

Срок действия с 10.12.2014 **по** 09.12.2017

№ 1790259

ОРГАН ПО СЕРТИФИКАЦИИ рег. № РОСС RU.0001.11ММ04 ООО "НТЦ Стандарт и Качество". 115114, г. Москва, Дербеневская наб. д. 11 помещение 60. Телефон 8 (495)7778028, факс 8 (495)7778028, адрес электронной почты standart-kachestvo@mail.ru.

ПРОДУКЦИЯ Прокладки уплотняющие, уплотнитель для заполнения швов дорожного покрытия (pavement joint seals) т.м. «SECIL», «TRIEX» из резины на основе этиленпропиленовых каучуков (EPDM) для оконных и дверных блоков. Серийный выпуск.

код ОК 005 (ОКП): 22 5430

СООТВЕТСТВУЕТ ТРЕБОВАНИЯМ НОРМАТИВНЫХ ДОКУМЕНТОВ ГОСТ 10174-90

код ТН ВЭД России: 4008 29 000 0

ИЗГОТОВИТЕЛЬ «SECIL KAUCUK SAN.VE TIC.A.S.».
Адрес: Tarsus Adana Karayolu 7 km. Tarsus-Adana, Турция.
Телефон (+90 324)616 11 40, факс (+90 324)616 04 04.

СЕРТИФИКАТ ВЫДАН «SECIL KAUCUK SAN.VE TIC.A.S.».
Адрес: Tarsus Adana Karayolu 7 km. Tarsus-Adana, Турция.
Телефон (+90 324)616 11 40, факс (+90 324)616 04 04.

НА ОСНОВАНИИ протокола испытаний № 16183 от 05.12.2014 г. Испытательный центр Общество с ограниченной ответственностью «АкадемСиб», аттестат аккредитации регистрационный № РОСС RU.0001.21АВ09 действителен до 01.08.2016 года, фактический адрес: 630024, Российская Федерация, Новосибирская область, город Новосибирск, улица Бетонная, дом 14

ДОПОЛНИТЕЛЬНАЯ ИНФОРМАЦИЯ Схема сертификации: 3.

Орган по сертификации продукции ООО «НТЦ Стандарт и Качество» РОСС RU.0001.11ММ04 ММ04 М.П.

Руководитель органа _____ (подпись) А.В. Редин (инициалы, фамилия)

Эксперт _____ (подпись) И.Н. Попков (инициалы, фамилия)

Сертификат не применяется при обязательной сертификации

Бланк изготовлен ЗАО "ОПЦИОН", www.opcion.ru, (лицензия № 05-05-09/003 ФНС РФ уровень В) тел. (495) 726 4742, г. Москва, 2014 г.

ФЕДЕРАЛЬНОЕ АГЕНТСТВО ПО ТЕХНИЧЕСКОМУ РЕГУЛИРОВАНИЮ И МЕТРОЛОГИИ
Федеральное бюджетное учреждение «Государственный региональный центр стандартизации, метрологии и испытаний в Московской области»
Сергиево-Посадский филиал ФБУ «ЦСМ Московской области»
141300, Московская область, г. Сергиев Посад, проспект Красной Армии, д.210, корпус 4

Аккредитованный Испытательный центр Федерального бюджетного учреждения «Государственный региональный центр стандартизации, метрологии и испытаний в Московской области» (Сергиево-Посадский филиал ФБУ «ЦСМ Московской области»)
Аттестат аккредитации N РОСС RU.0001.21АЮ22
Регистрационный номер аттестата аккредитации ГСЭН.RU.ЦОА.566 (РОСС RU.0001.516503)
Свидетельство об аккредитации граждан и организаций, привлекаемых к проведению мероприятий по контролю N РОСС RU.000105.ГК10
141300, Московская область, г. Сергиев Посад, улица Академика Силина, дом 7
тел. (496)547-46-74, (496)552-21-00, т/факс(496)552-21-04
E -mail: testcenterCP@ mail.ru

ПРОТОКОЛ № 437-0074 от 08 июля 2013 г.

ИСПЫТУЕМЫЙ ОБРАЗЕЦ: Прокладки уплотняющие из резин на основе этиленпропиленовых каучуков (EPDM) для оконных и дверных блоков
УСЛОВНЫЙ НОМЕР: 437-0074
ЗАКАЗЧИК: Фирма «SEÇİL KAUÇUK SAN. VE TİC. A.Ş.», TARSUS-ADANA KARAYOLU 7.KM P.K.33400 TARSUS / MERSİN, ТУРЦИЯ
ДАТА ПОЛУЧЕНИЯ ОБРАЗЦА: 01 июля 2013 г.
ДАТА ПРОВЕДЕНИЯ ИСПЫТАНИЙ: 01 июля 2013 г. – 08 июля 2013 г.
ОБЪЕМ ПРОБЫ, ПОСТУПИВШЕЙ НА ИСПЫТАНИЯ 1 м
НД НА ПРОДУКЦИЮ Единые санитарно-эпидемиологические и гигиенические требования к товарам, подлежащим санитарно-эпидемиологическому надзору (контролю) утв. решением Комиссии таможенного союза №299 от 28.05.2010 (гл. II, разд. 6, п. 3.1, 3.3, 3.4)
СОПРОВОДИТЕЛЬНЫЙ ДОКУМЕНТ
ПРЕДПРИЯТИЕ - ИЗГОТОВИТЕЛЬ Фирма «SEÇİL KAUÇUK SAN. VE TİC. A.Ş.», TARSUS-ADANA KARAYOLU 7.KM P.K.33400 TARSUS / MERSİN, ТУРЦИЯ

РЕЗУЛЬТАТЫ ИСПЫТАНИЙ

Определяемый показатель	Метод испытаний	Средства измерений	ПДК и нормы	Результаты испытаний
Интенсивность запаха образца изделия, балл, не более	Инструкция №880-71	органолептически	2	1
Напряженность электростатического поля на поверхности изделий, кВ/м, не более	МУК 4.1/4.3.1485-03	СТ-1	15	3,8
Миграция вредных веществ в воздух, мг/м^3				
Условия проведения испытаний	Насыщенность 0,4 м^2/м^3, воздухообмен 1,0 об/час, в климатической камере 23°С.			
Ацетальдегид	МУК 4.1.1957-05	НР4890	0,01	<0,005
изопропиловый спирт	МР 01.022-07	НР4890	0,2	<0,005
Метиловый спирт	МР 01.022-07	НР4890	0,5	<0,01
Формальдегид	МУК 4.1.1045-01	ВЭЖХ «Стайер»	0,01	<0,001

ЗАКЛЮЧЕНИЕ: По результатам поведенных испытаний образец Прокладки уплотняющие из резин на основе этиленпропиленовых каучуков (EPDM) для оконных и дверных блоков соответствует требованиям Единые санитарно-эпидемиологические и гигиенические требования к товарам, подлежащим санитарно-эпидемиологическому надзору (контролю) утв. решением Комиссии таможенного союза №299 от 28.05.2010 (гл. II, разд. 6, п. 3.1, 3.3, 3.4)
Внимание!
Результаты, представленные в протоколе, относятся только к образцам, прошедшим испытания
Протокол испытаний не может быть частично воспроизведен без письменного разрешения лаборатории
Результаты исследований подтверждаю:
Руководитель испытательного центра Ю.В.Пивоваров

Для протоколов № 1 2

ЗАВОДЫ

РОССИЯ, МОСКВА
ул. Новая, д. 120,
с. Акулово, Одинцовский р-н,
Московская обл.,143002
Тел.: (495) 933 24 00
Факс: (495) 937 95 50
E-mail: moscow@doorhan.ru

РОССИЯ, НОВОСИБИРСК
Промышленная зона, № 20б,
Криводановский сельсовет,
Новосибирский р-н, Новосибирская обл.
Тел.: (383) 375-86-00
E-mail: novosib@doorhan.ru

РОССИЯ, ОСТАШКОВ
ул. Загородная, д. 57-И,
г. Осташков, Осташковский р-н,
Тверская обл.
Тел.: (499) 703-03-02
E-mail: ostashkov@doorhan.ru

ЧЕШСКАЯ РЕСПУБЛИКА, КАДАНЬ
промзона Кадань, г. Кадань, 43201
Тел.: +420 474 319 111
Факс: +420 474 336 650
E-mail: kadan@doorhan.com

КИТАЙ, СУЧЖОУ
дорога Гуцунь 188, р-н Сюкоу,
г. Сучжоу, 215164
Тел.: +86 (512) 6631 6111
Факс: +86 (512) 6631 6106
E-mail: suzhou@doorhan.com